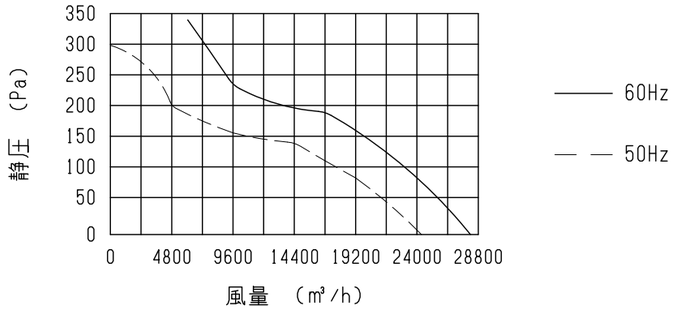

特性表

風量値はフリ-エア-にて測定した値です。
騒音は1.5m離れた地点の3点の平均値でフリ-エア-にて測定した値です。

電源 (V)	羽根径 (cm)	公称出力 (W)	極数 (P)	風量 (m³/h) 50Hz	風量 (m³/h) 60Hz	騒音 (dB) 50Hz	騒音 (dB) 60Hz	最大負荷電流(A) 50Hz	最大負荷電流(A) 60Hz	重量 (kg)
三相200	90	3000	6	24600	28200	75	79.5	9.50	10.92	100

＊「風量」「騒音」はフリ-エア-時の値です。
＊騒音測定点は 側面より距離1.5mです。
＊公称出力はおよその目安です。
＊過負荷保護装置は必ず機器1台ごとに取り付けてください。
過負荷保護装置の選定は最大負荷電流の1.2～1.5倍程度を目安にしてください。
＊漏電ブレーカーを必ず設置してください。

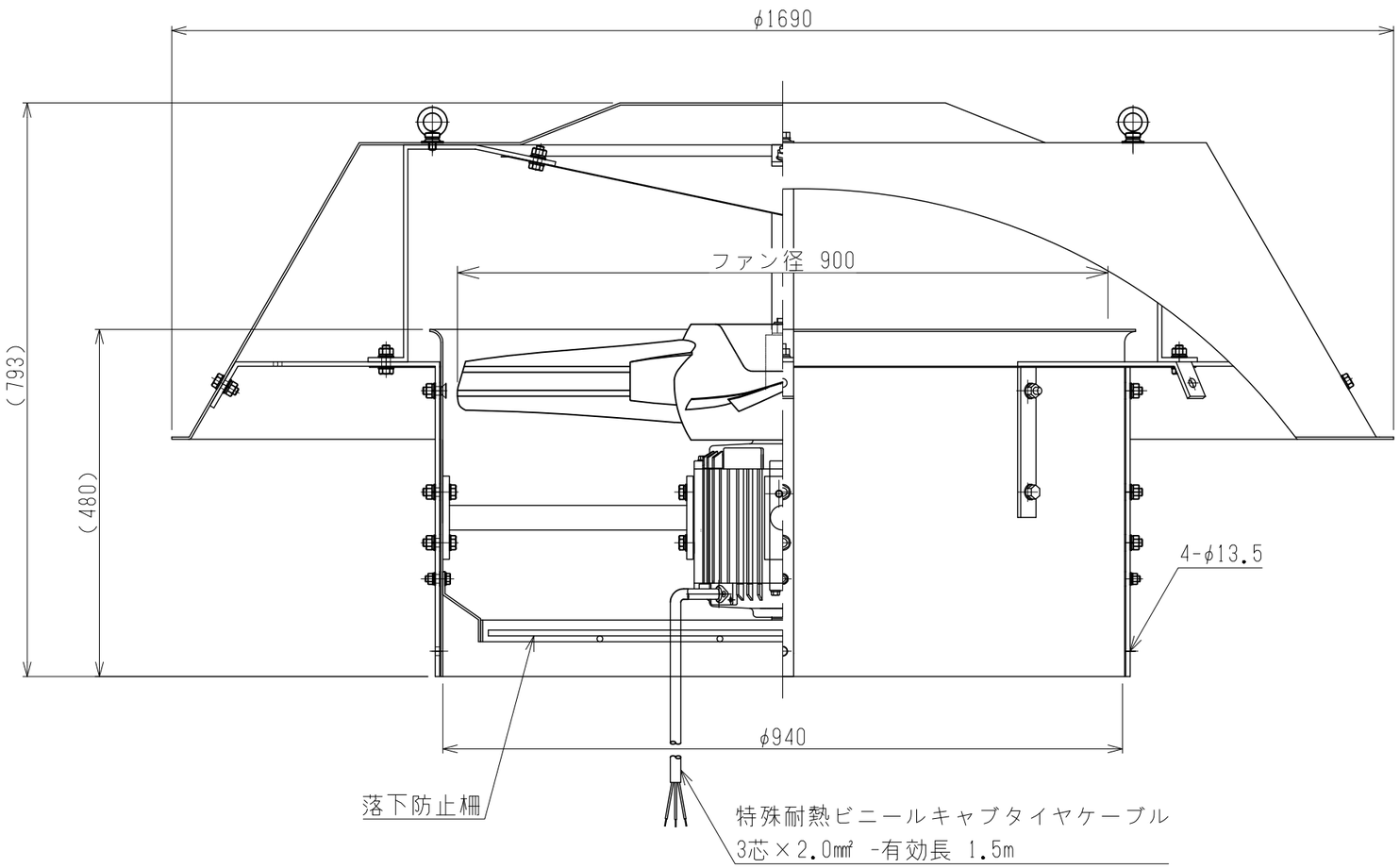

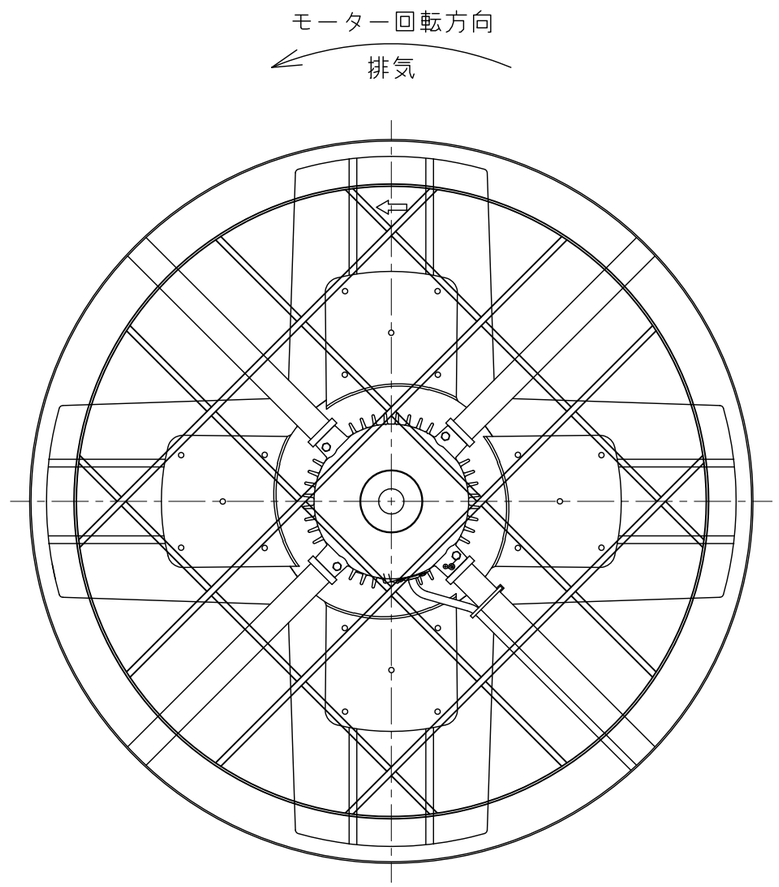

モーター見上図

殿

番号	DATE	訂正追記事項	記入者
1			
2			
3			
4			
5			
6			
7			

記事
材質
笠・筒 FRP製/ｹﾞﾙｺｰﾄ加工
鉄骨・ボルト SUS製

仕上げ ﾓｰﾀｰ・ﾌｧﾝ塗装

ﾓｰﾀｰ・ﾌｧﾝ 鋼板製

単位	m/m	日付	2021.05.01	製品名	屋上換気扇 強制換気 耐薬品型
A1	1/4	A3	1/8	品番	SVP-900T
設計		承認		現場名	
製図	北村	検図	佐伯	図番	P90FT2105

三和式ベンチレーター株式会社