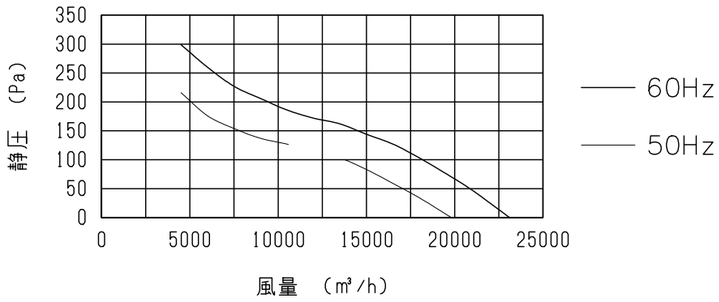

特性表

電源 (V)	羽根径 (cm)	公称出力 (W)	極数 (P)	風量 (m³/h)		騒音 (dB)		最大負荷電流 (A)		重量 (kg)
				50Hz	60Hz	50Hz	60Hz	50Hz	60Hz	
三相200	75	1500	6	19800	23100	68	72	7.92	8.58	80

＊「風量」「騒音」はフリ-エア-時の値です。
＊騒音測定点は 側面より距離1.5mです。
＊公称出力はおよその目安です。
＊過負荷保護装置は必ず機器1台ごとに取り付けてください。
過負荷保護装置の選定は最大負荷電流の1.2～1.5倍程度を目安にしてください。
＊漏電ブレーカーを必ず設置してください。

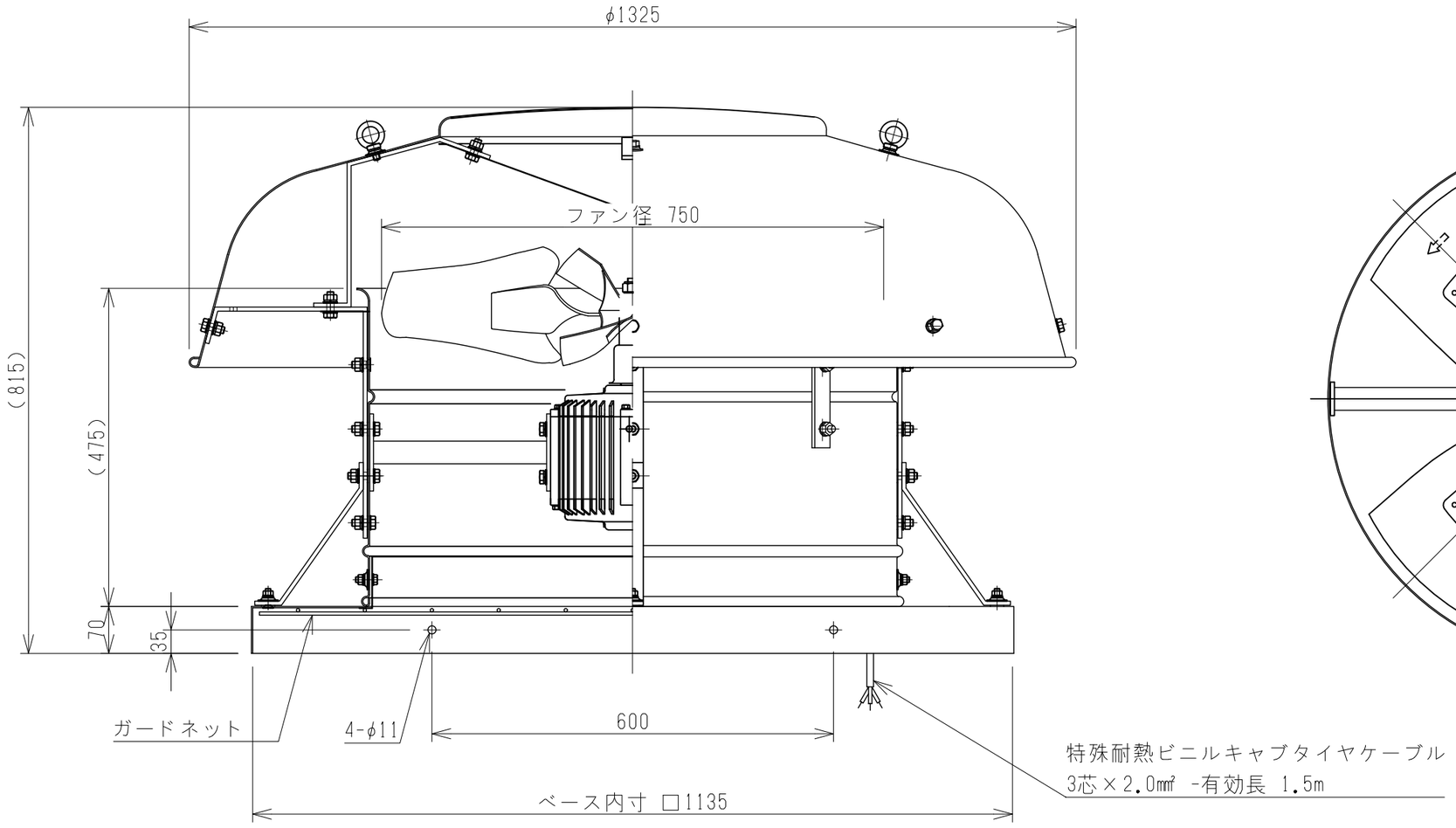

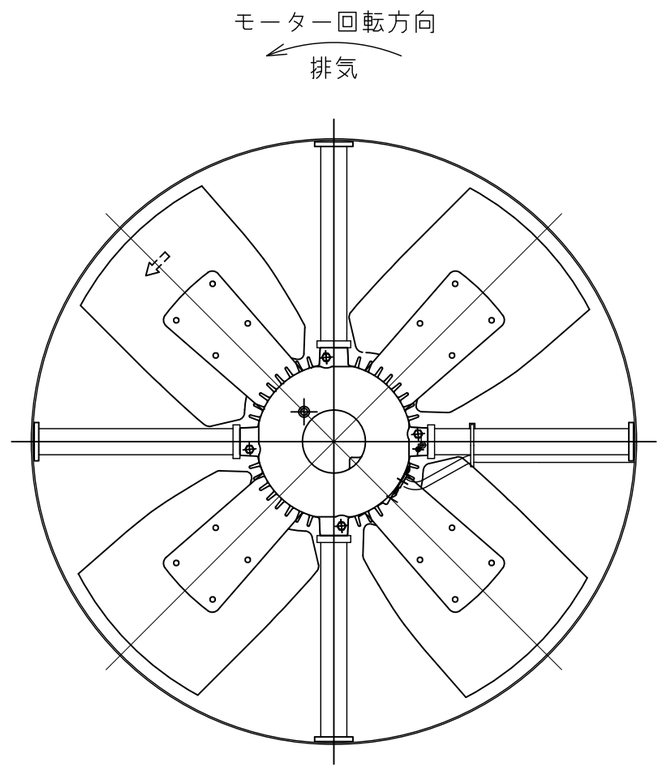

モーター見上図

	番号	DATE	訂正追記事項	記入者	記事
殿	1				材質
	2				笠・筒・ベース アルミ製/アルマイト加工
	3				鉄骨 スチール/メッキ加工
	4				ボルト SUS304
	5				
	6				
	7				モーター・ファン 鋼板製

単位	m/m	日付	2021.05.01	製品名	屋上換気扇 強制換気 架台仕様
A1	1/4	A3	1/8	品番	SVK-750T
設計		承認		現場名	
製図	北村	検図	佐伯	三和式ベンチレーター株式会社	図番 K75AT2105