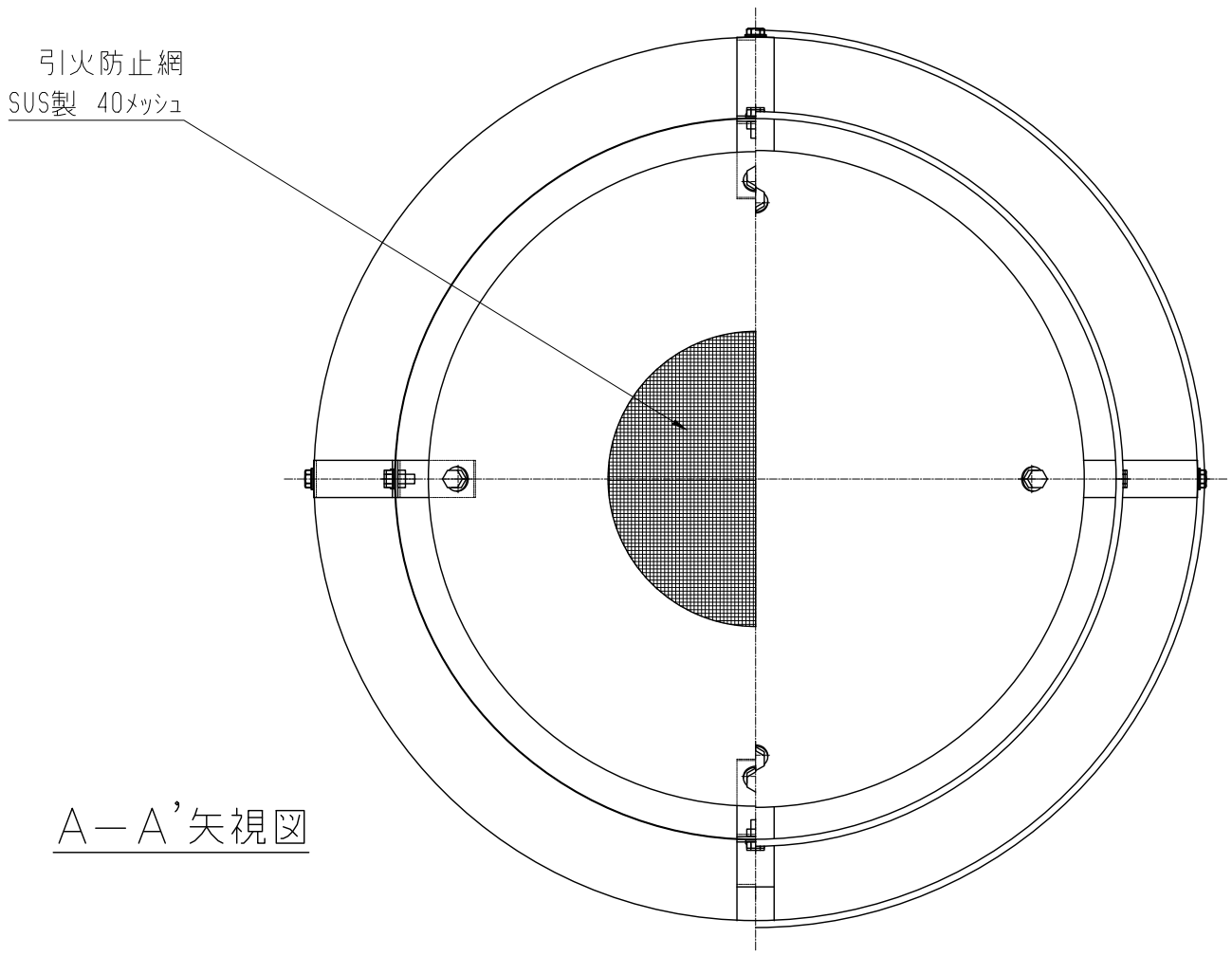

A－A’矢視図

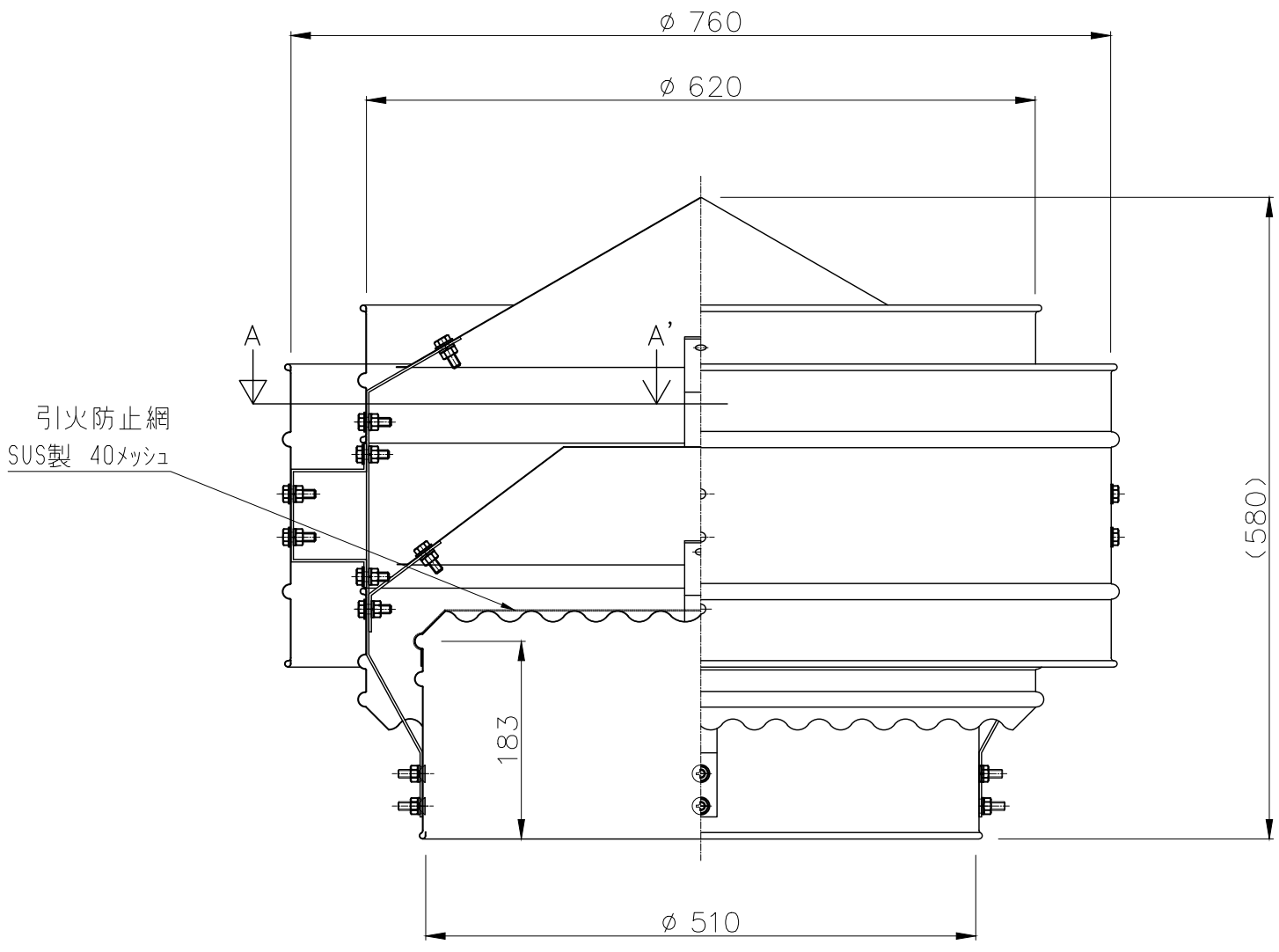

記事	番号	DATE	訂正追記事項	記入者	単位	m/m	日付	2020.06.01	製品名	自然換気 固定式 引火防止網付		
材質 ｶﾞﾙﾊﾞﾘｳﾑ鋼板 t0.5 ﾎﾞﾙﾄ SUS304(M8) 鉄骨 ｽﾁｰﾙﾉﾒｯｷ加工 ｽﾎﾟｯﾄ溶接部ﾀｯﾁｱｯﾌﾟ	△1											
	△2				A1	1/3	A3	1/6	品番	SHD-500		
	△3											
	△4				設計		承認		現場名			
	△5											
	△6				製図	北村	検図	佐伯	三和式ベンチレーター株式会社		図番	SHD50G2006
	△7											