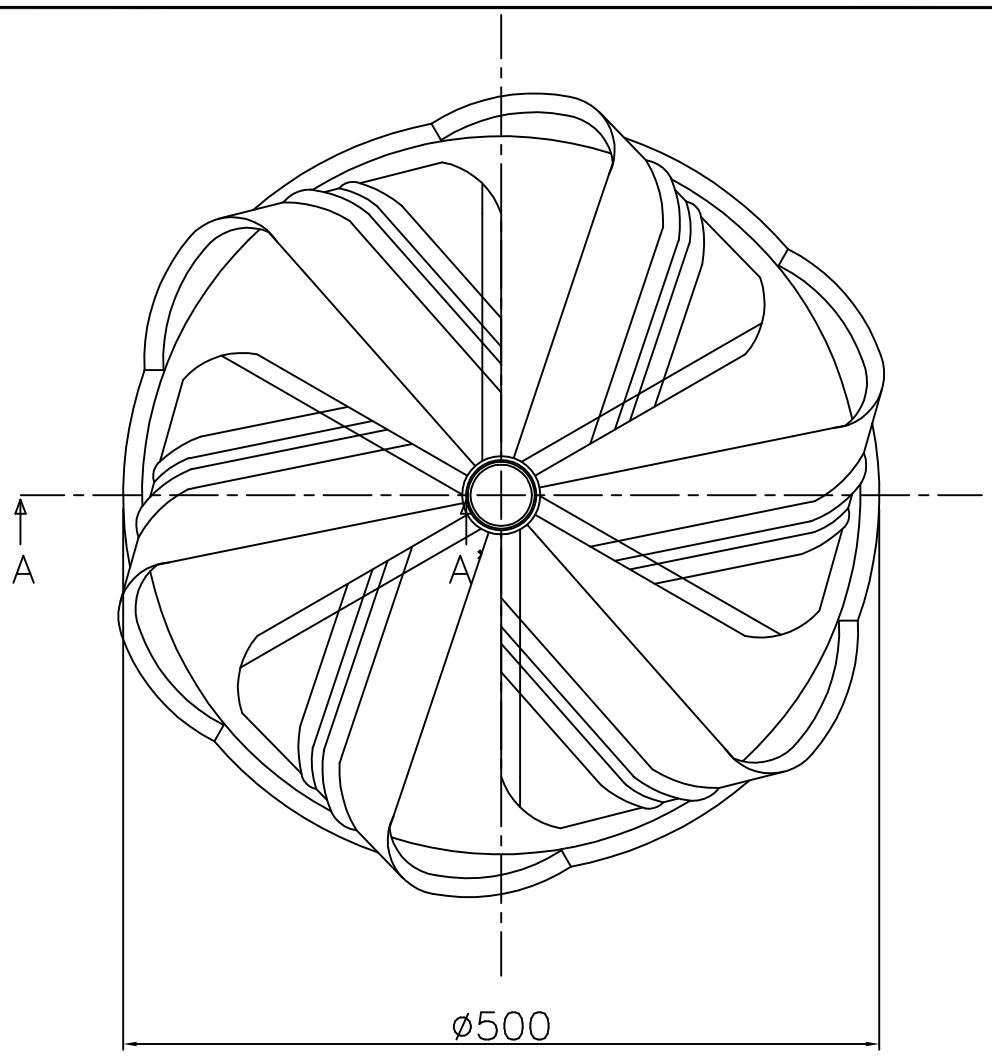

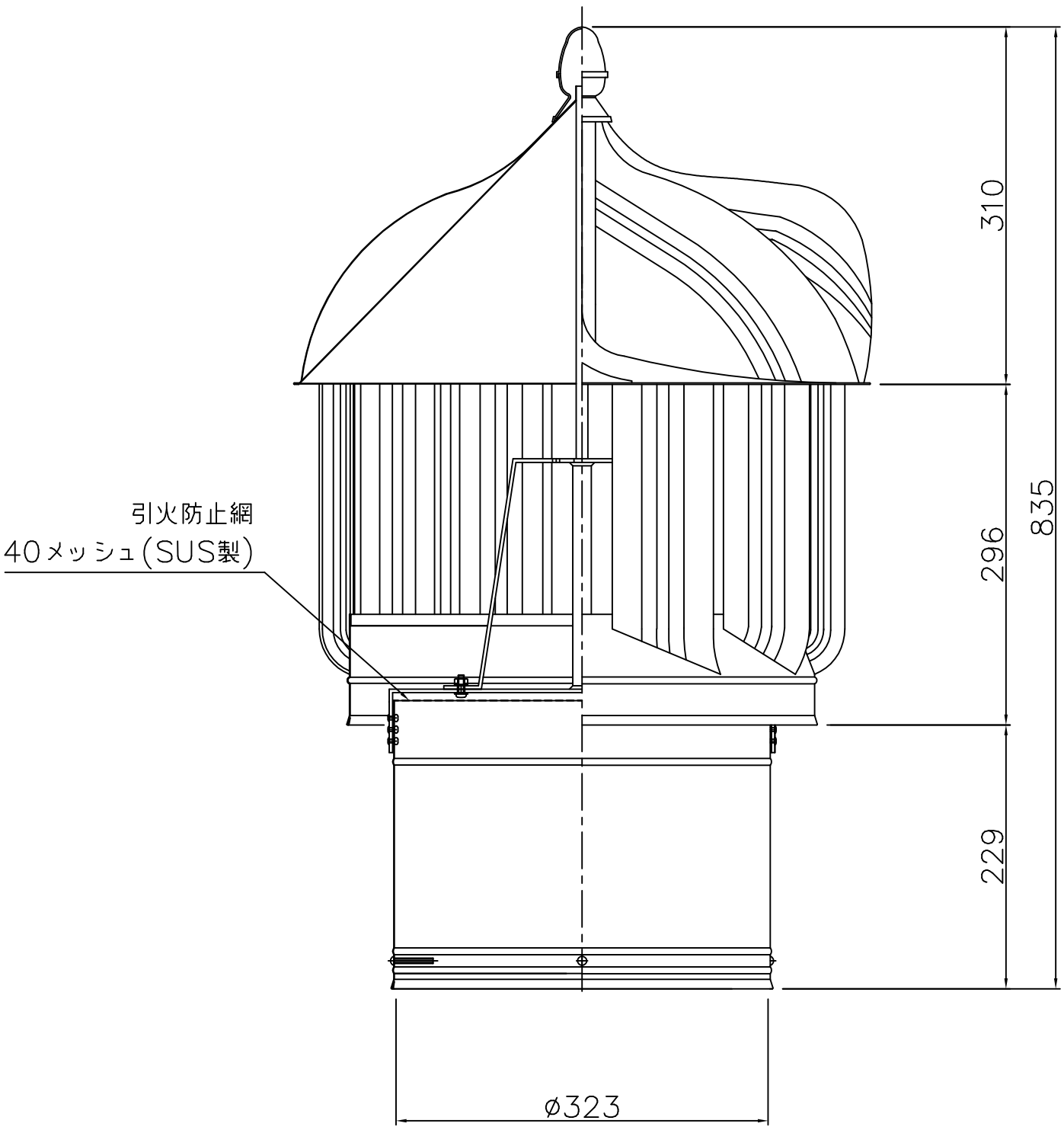

A－A'矢視図

記事	No.	年月日	訂正追記事項	記入者	枚数	／	日付	H23,10,01	名称	回転式ベンチレーター
・材質 ガルバリウム鋼板製 キャップ 銅製 ・塗装 シルバー	1	H27.2.26	骨組・筒・帯形状変更	佐伯	単位	m/m	尺度	1/5 ／	型式	SB－318
	2	R2.10.26	鉄骨リベット留めに変更	山本	設計		承認		品番	SB－318－000－G
	3				製図	北　村	検図	加　藤	三和式ベンチレーター株式会社	図番
	4									
	5									
	6									