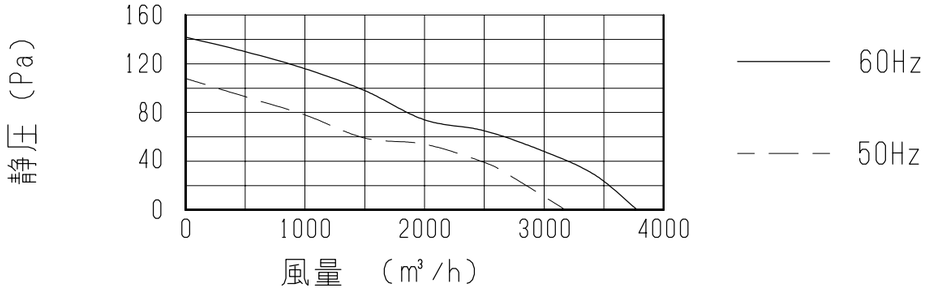

※上記風量にはオプション（※印）の圧力損失を含んでいません。

特性表

風量値はフリ-エア-にて測定した値です。
騒音は1.5m離れた地点の3点の平均値でフリ-エア-にて測定した値です。

電源 (V)	羽根径 (cm)	公称出力 (W)	極数 (P)	風量 (m³/h) 50Hz	風量 (m³/h) 60Hz	騒音 (dB) 50Hz	騒音 (dB) 60Hz	最大負荷電流(A) 50Hz	最大負荷電流(A) 60Hz	重量 (kg)
単相100	40	100	6	3180	3780	41	44.5	2.25	3.00	20

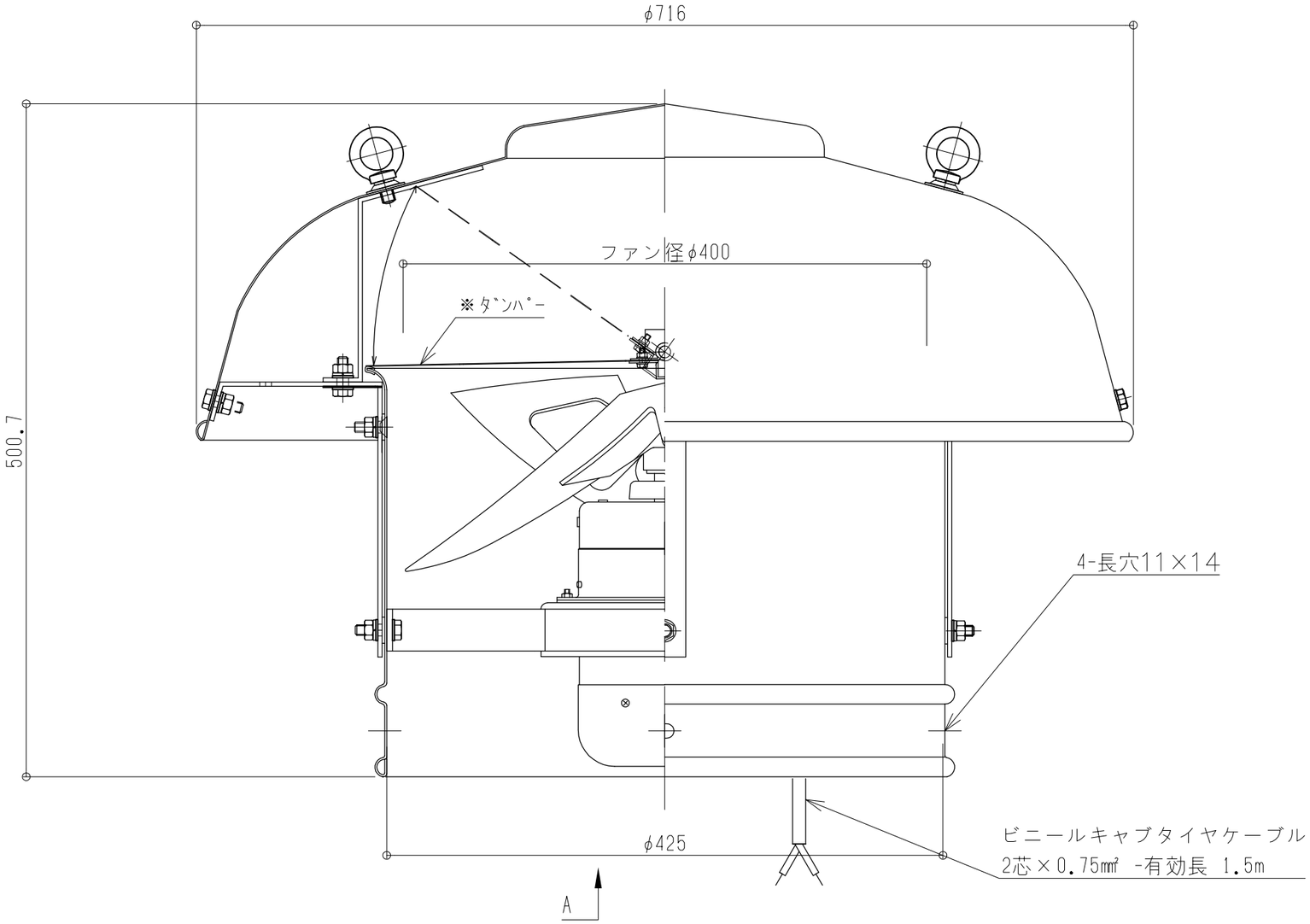

モーター回転方向

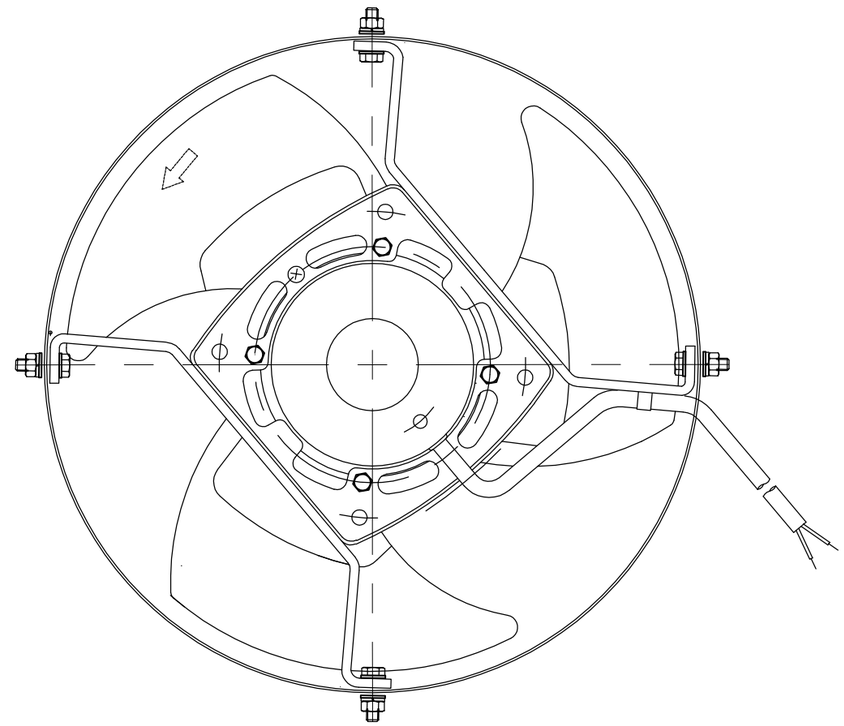

A矢視図

殿

番号	DATE	訂正追記事項	記入者
1			
2			
3			
4			
5			
6			
7			

記事
材質
笠・筒 アルミ製/アルマイト加工
鉄骨 スチール/メッキ加工
ボルト SUS304
ダンパー アルミ製

モーター・ファン 鋼板製

単位	m/m	日付	2021.05.01	製品名	屋上換気扇 強制換気 ダンパー付
A1	1/2	A3	1/4	品番	SVO-400SD
設計		承認		現場名	
製図	北村	検図	佐伯	三和式ベンチレーター株式会社	図番 040ASD2105