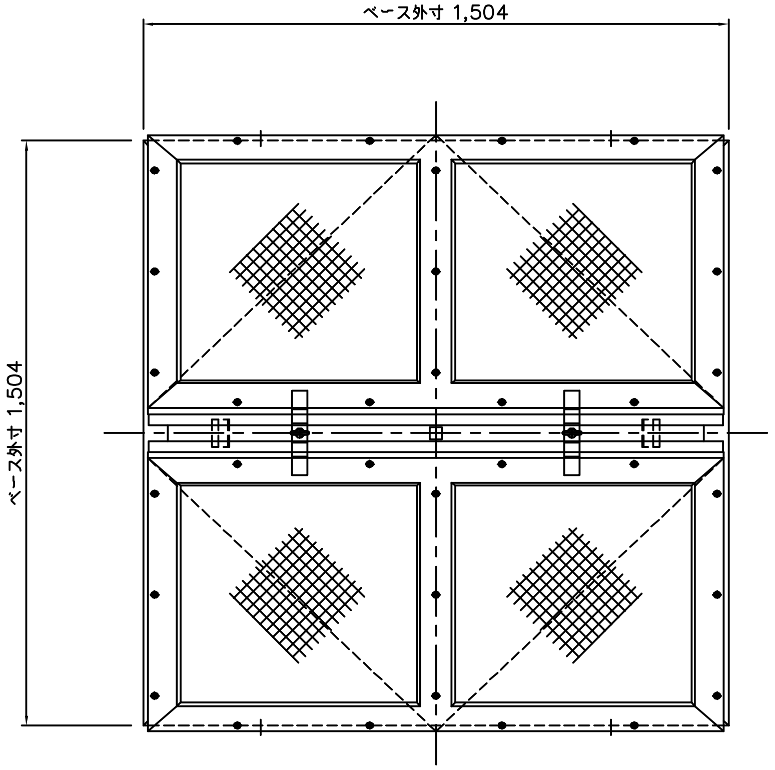
ベース外寸 1,504
ベース外寸 1,504

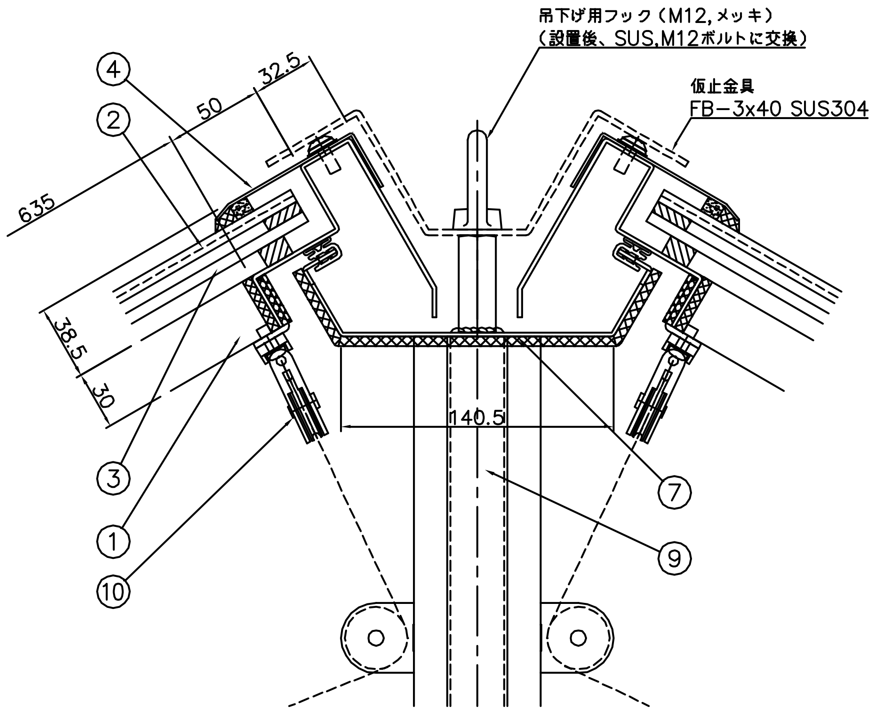
吊下げ用フック（M12, メッキ）
（設置後、SUS,M12ボルトに交換）
仮止金具
FB−3x40 SUS304
635
50
32.5
38.5
30
140.5
①
②
③
④
⑦
⑨
⑩

A 部詳細図 S=1/2

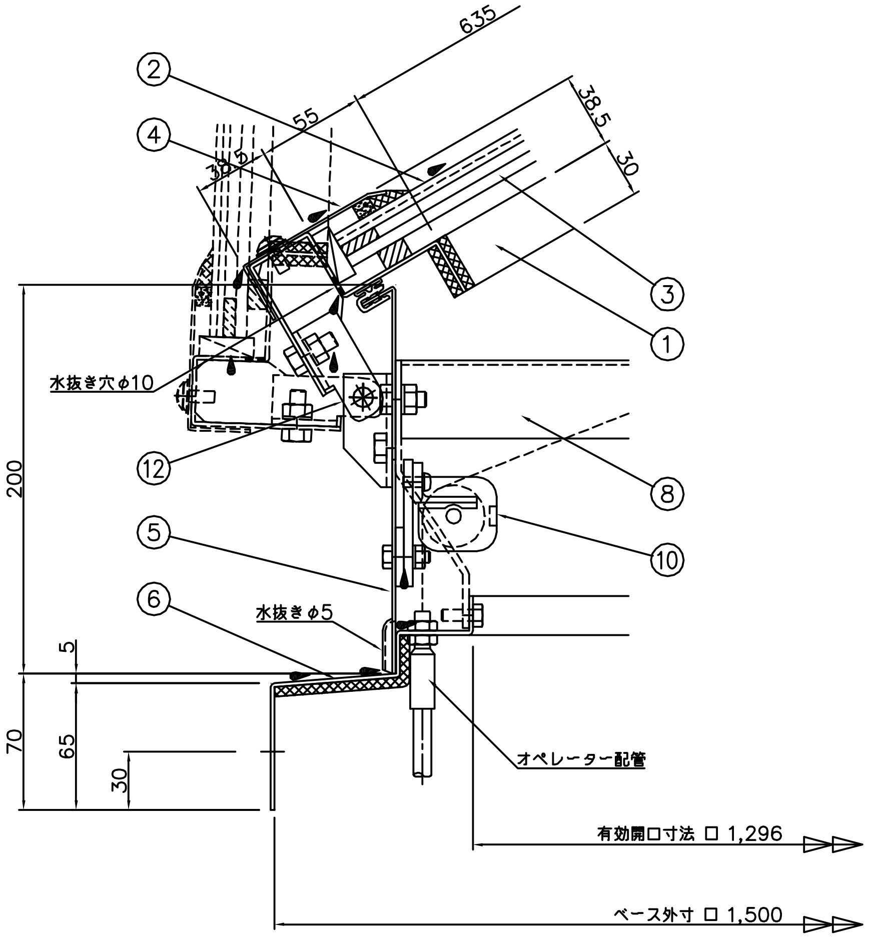
635
55
38.5
30
水抜き穴φ10
200
水抜きφ5
5
70
65
30
オペレーター配管
有効開口寸法 ロ 1,296
ベース外寸 ロ 1,500
①
②
③
④
⑤
⑥
⑧
⑩
⑫

B 部詳細図 S=1/2

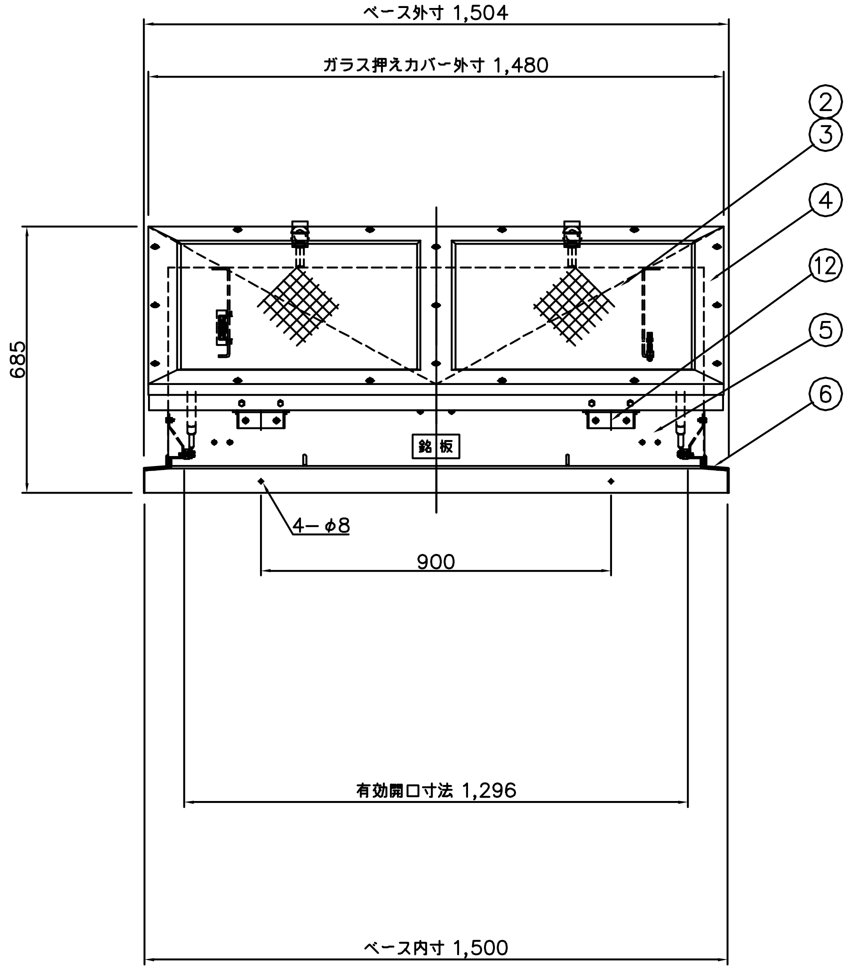
ベース外寸 1,504
ガラス押えカバー外寸 1,480
685
銘板
4−φ8
900
有効開口寸法 1,296
ベース内寸 1,500
②
③
④
⑫
⑤
⑥

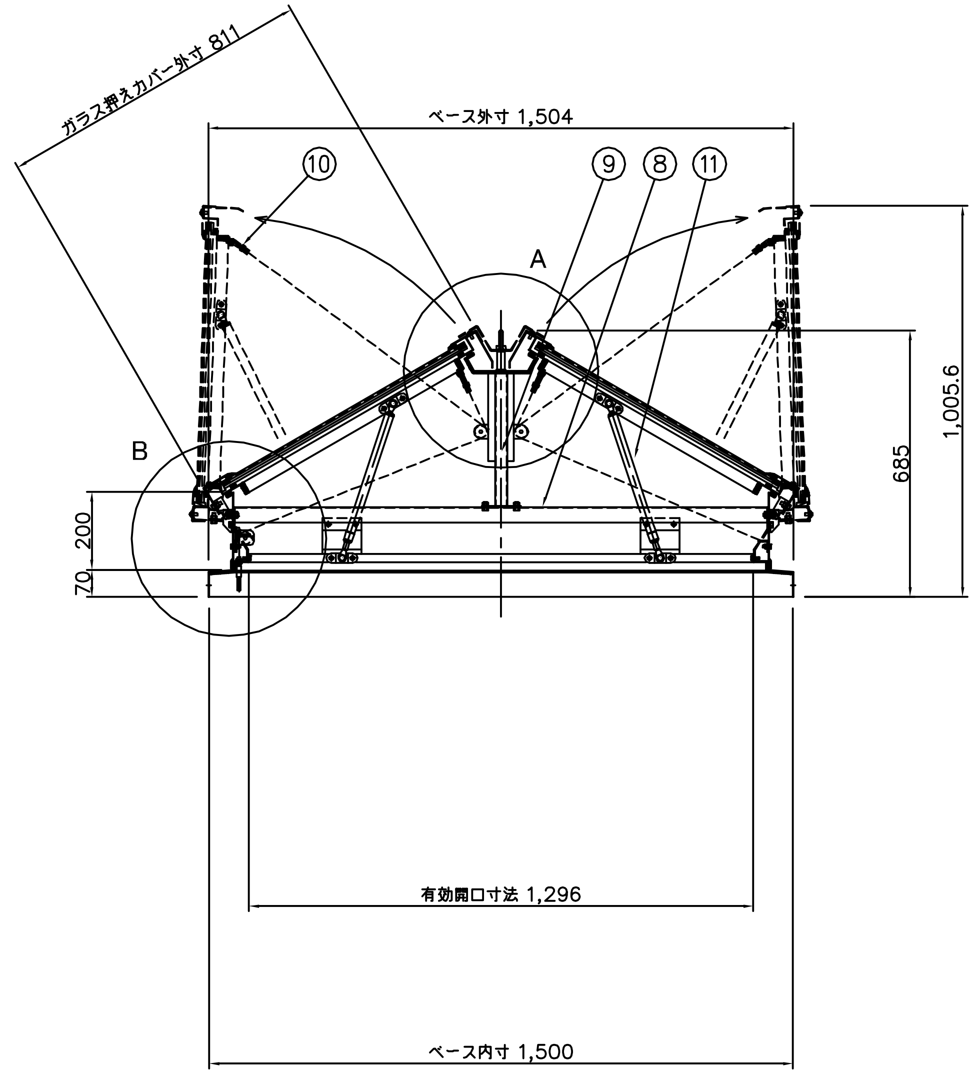
ガラス押えカバー外寸 811
ベース外寸 1,504
A
B
200
70
685
1,005.6
有効開口寸法 1,296
ベース内寸 1,500
⑩
⑨
⑧
⑪

番号	部　品　名	材 質　又は　規 格	数量
1	ドアフレーム	ガルバリウム鋼板 t=2.0	2
2	網入り型板ガラス	t=6.8（720x672）	4
3	中空シート（乳白）	t=6.0（720x672）	4
4	ガラス押えカバー	ガルバリウム鋼板 t=1.6	2
5	ボディ	ガルバリウム鋼板 t=1.6	1
6	ベース	ガルバリウム鋼板 t=2.0	1
7	天井部ボディ	ガルバリウム鋼板 t=2.0 （裏面、不燃断熱材 t=5.0貼付）	1
8	内部鉄骨 1	亜鉛メッキ鋼板 t=2.3&3.2	1
9	内部鉄骨 2	ロ−31x31（スチール、メッキ）	1
10	滑　車	ZDC2	8
11	ガススプリング	Y3167	4
12	蝶　番	SUS304 HOT t=3.0	4

排煙面積 1.67 m^2

採光面積 1.49 m^2

殿	殿	特記事項	No.	年 月 日	訂 正 追 記 事 項	記入者	単位	m/m	日付	'15・10・20	工事名称	
御受領印	御受領印		⚠	・ ・			A1	1/10 1/2	A3	1/20 1/4	図面名称	HWQ-1800GB-GL
			⚠	・ ・			設計		承認			
			⚠	・ ・			製図	加藤	検図		三和式ベンチレーター株式会社 図面番号	24 − 03