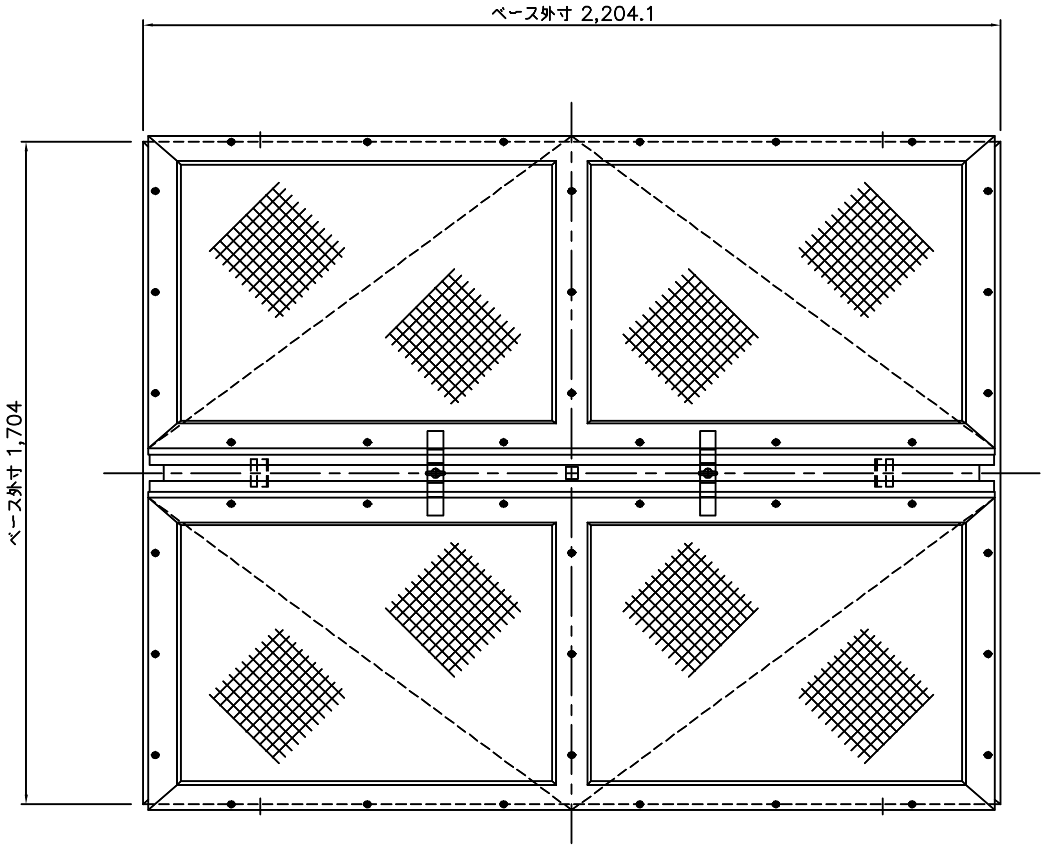
ベース外寸 2,204.1
ベース外寸 1,704

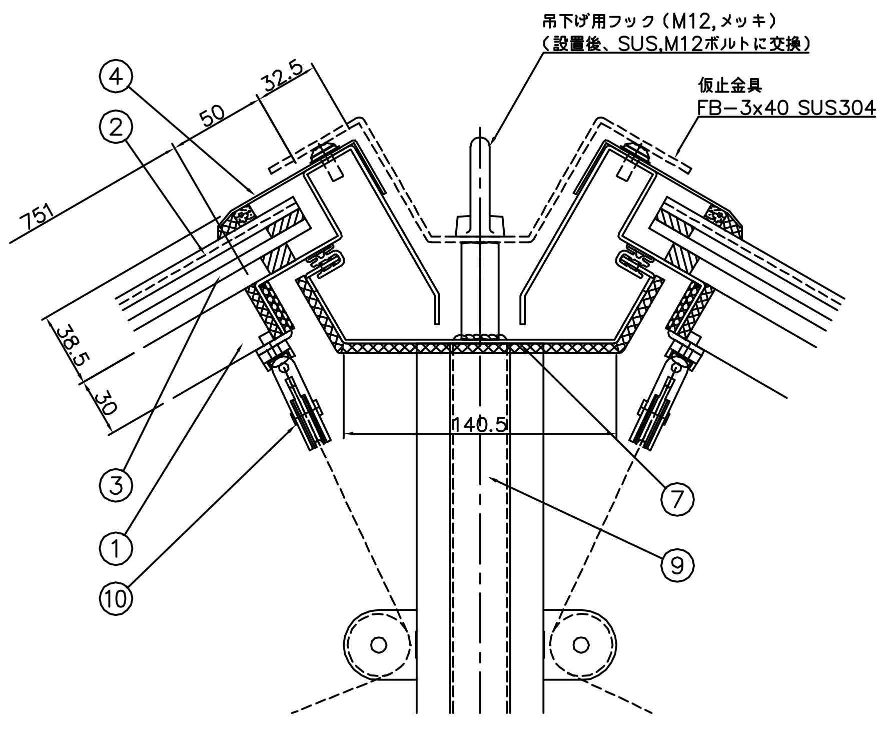
吊下げ用フック（M12,メッキ）
（設置後、SUS,M12ボルトに交換）
仮止金具
FB−3x40 SUS304
751
50
32.5
38.5
30
140.5
④
②
③
①
⑩
⑦
⑨

A 部詳細図 S=1/2

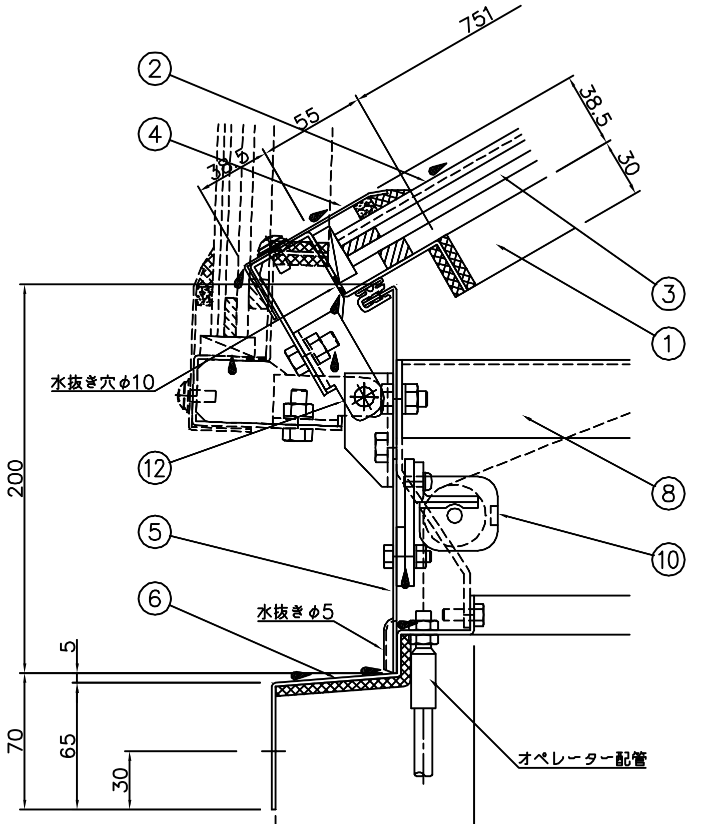
751
55
38.5
30
30.5
水抜き穴φ10
200
水抜きφ5
5
70
65
30
オペレーター配管
②
④
③
①
⑫
⑧
⑤
⑩
⑥

有効開口寸法 1,496x1,976

ベース外寸 1,700x2,200

B 部詳細図 S=1/2

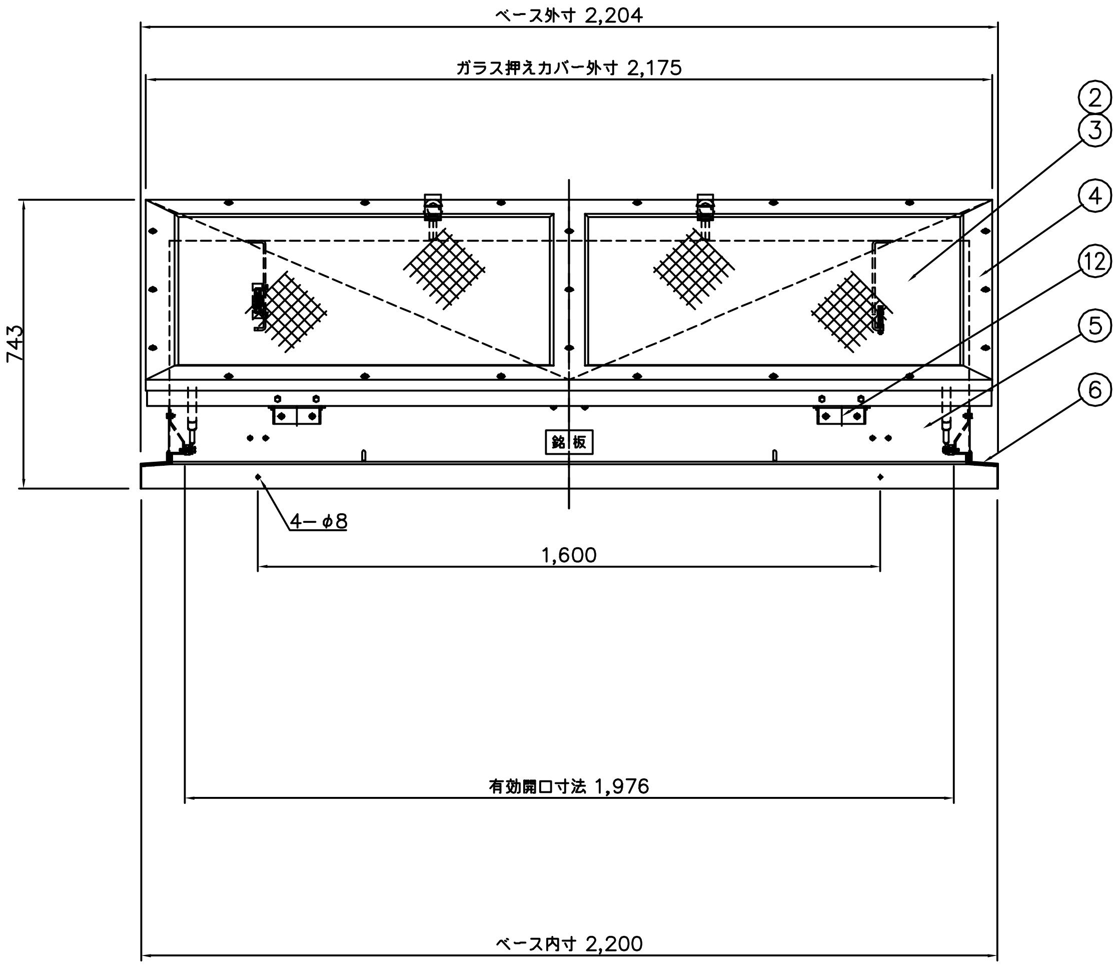
ベース外寸 2,204
ガラス押えカバー外寸 2,175
743
銘板
4−φ8
1,600
有効開口寸法 1,976
ベース内寸 2,200
②
③
④
⑫
⑤
⑥

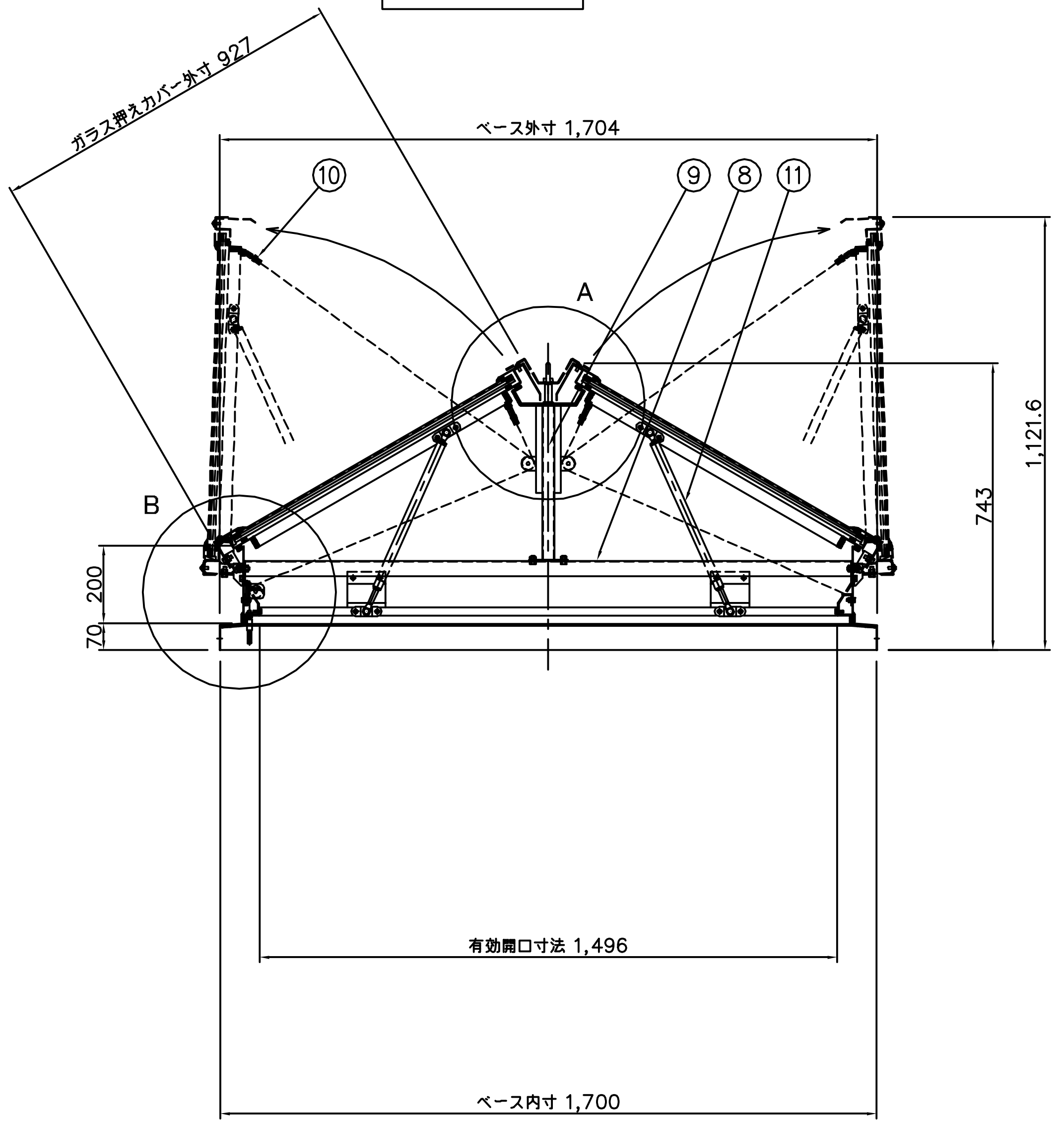
ガラス押えカバー外寸 927
ベース外寸 1,704
A
B
200
70
743
1,121.6
有効開口寸法 1,496
ベース内寸 1,700
⑩
⑨
⑧
⑪

番号	部品名	材質又は規格	数量
1	ドアフレーム	ガルバリウム鋼板 t=2.0	2
2	網入り型板ガラス	t=6.8（836x1020）	4
3	中空シート（乳白）	t=6.0（836x1020）	4
4	ガラス押えカバー	ガルバリウム鋼板 t=1.6	2
5	ボディ	ガルバリウム鋼板 t=1.6	1
6	ベース	ガルバリウム鋼板 t=2.0	1
7	天井部ボディ	ガルバリウム鋼板 t=2.0 （裏面、不燃断熱材 t=5.0貼付）	1
8	内部鉄骨 1	亜鉛メッキ鋼板 t=2.3&3.2	1
9	内部鉄骨 2	ロ−31x31（スチール、メッキ）	1
10	滑車	ZDC2	8
11	ガススプリング	Y2343	4
12	蝶番	SUS304 HOT t=3.0	4

排煙面積 2.95 m²

採光面積 2.80 m²

殿
御受領印

殿
御受領印

特記事項

No.	年 月 日	訂正追記事項	記入者
△	・ ・		
△	・ ・		
△	・ ・		
△	・ ・		
△	・ ・		
△	・ ・		

単位 m/m
日付 '15・10・20
工事名称
A1 1/10 1/2
A3 1/20 1/4
図面名称 HWL-3100GB-GL
設計
承認
製図 加藤
検図
三和式ベンチレーター株式会社
図面番号 24 − 09