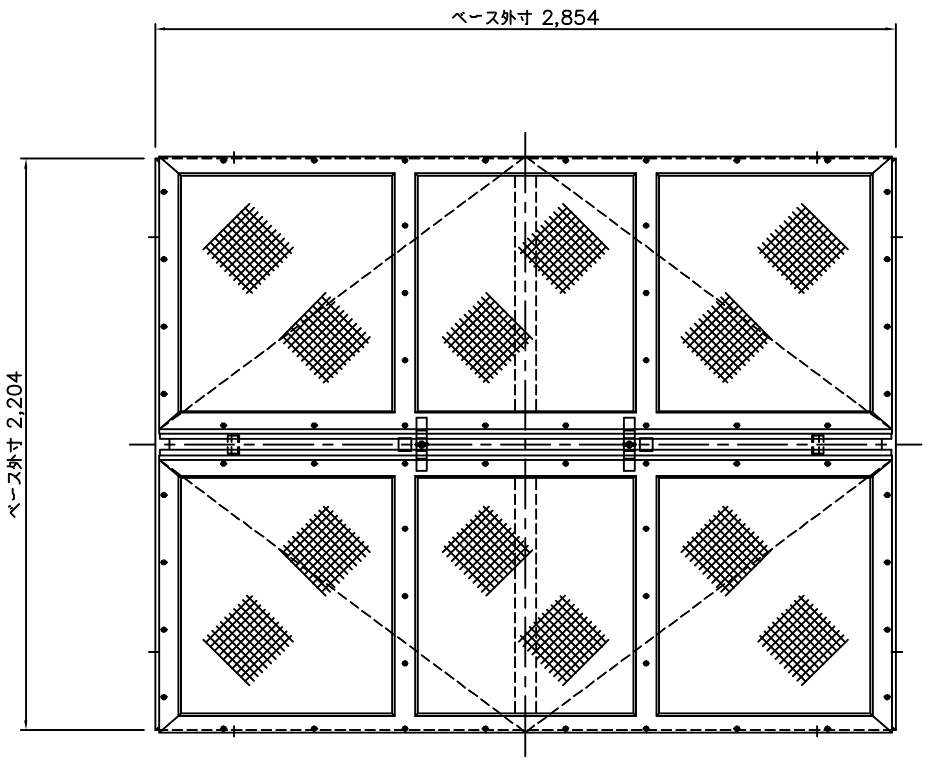
ベース外寸 2,854
ベース外寸 2,204

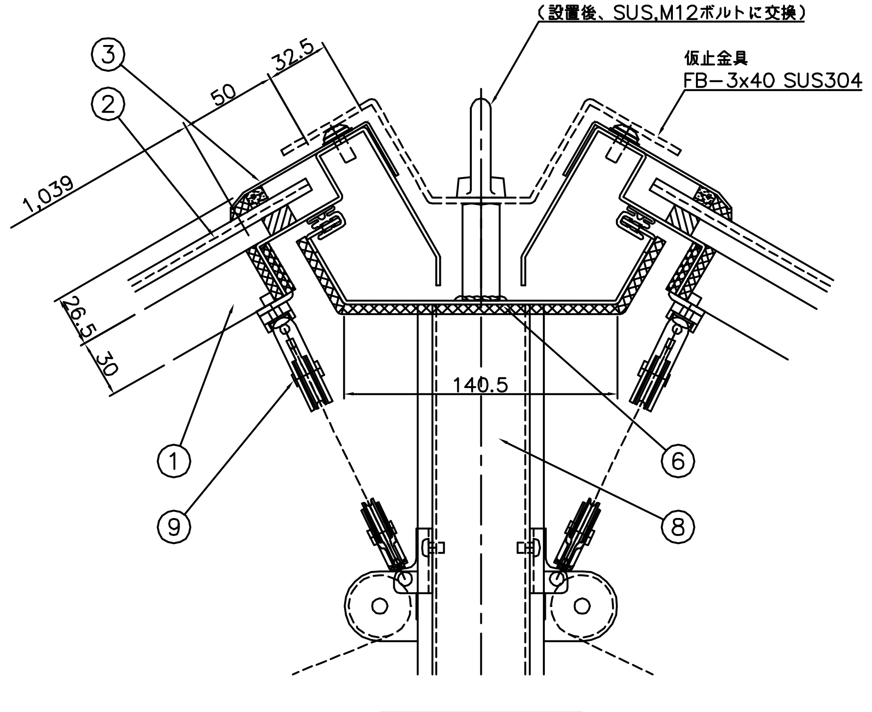
吊下げ用フック（M12,メッキ）
（設置後、SUS,M12ボルトに交換）
仮止金具
FB−3x40 SUS304
③
②
①
⑨
⑥
⑧
50
32.5
1,039
26.5
30
140.5

A 部詳細図 S=1/2

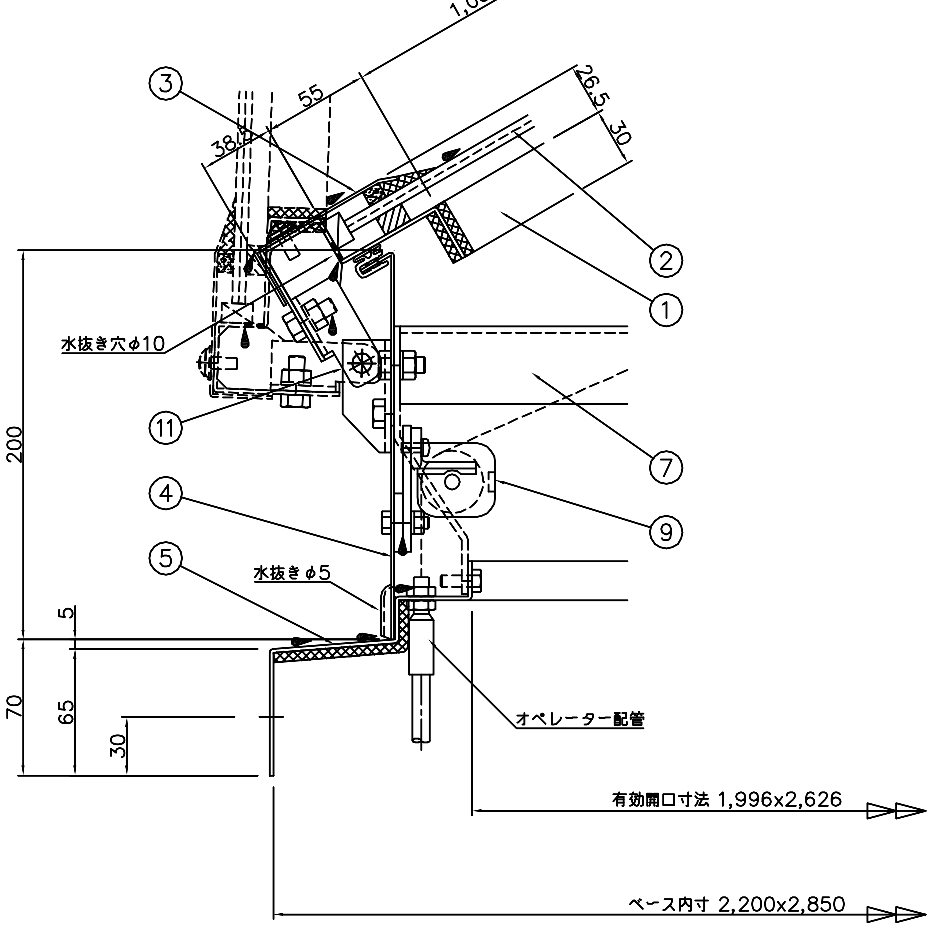
1,039
55
38
26.5
30
③
②
①
⑪
⑦
④
⑨
⑤
水抜き穴φ10
水抜きφ5
オペレーター配管
200
5
70
65
30
有効開口寸法 1,996x2,626
ベース内寸 2,200x2,850

B 部詳細図 S=1/2

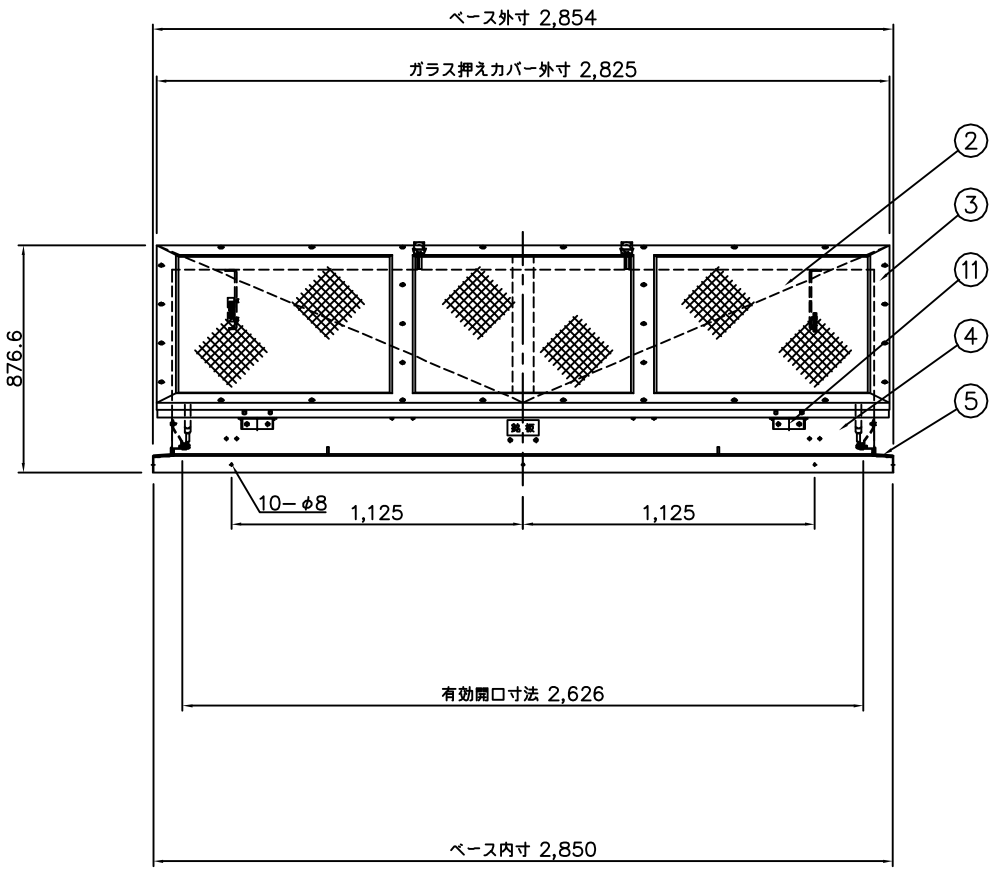
ベース外寸 2,854
ガラス押えカバー外寸 2,825
②
③
⑪
④
⑤
876.6
10−φ8
1,125
1,125
有効開口寸法 2,626
ベース内寸 2,850

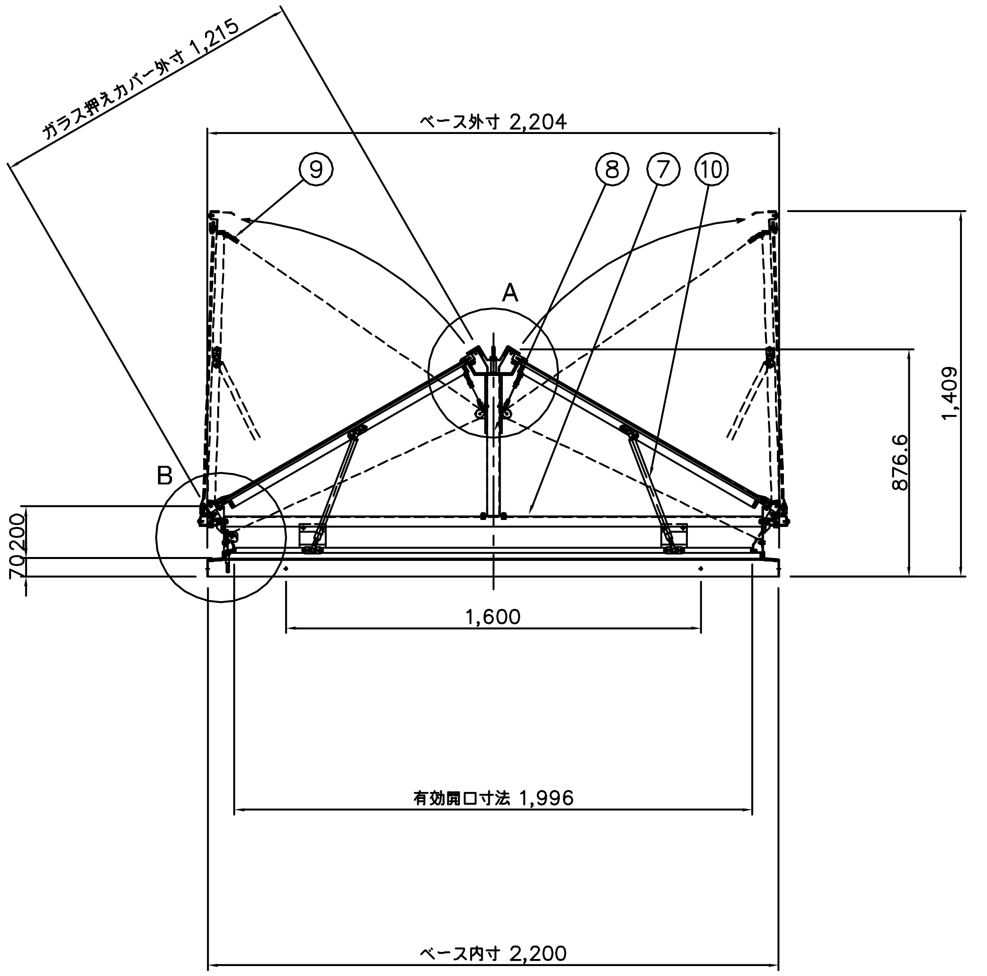
ガラス押えカバー外寸 1,215
ベース外寸 2,204
⑨
⑧
⑦
⑩
A
B
1,409
876.6
70
200
1,600
有効開口寸法 1,996
ベース内寸 2,200

番号	部　品　名	材 質　又は　規 格	数量
1	ドアフレーム	SUS304 2B t=2.0	2
2	網入り型板ガラス	t=6.8（1124x880）	6
3	ガラス押えカバー	SUS304 2B t=1.5	2
4	ボディ	SUS304 2B t=1.5	1
5	ベース	SUS304 2B t=2.0	1
6	天井部ボディ	SUS304 2B t=2.0 （裏面、不燃断熱材 t=5.0貼付）	1
7	内部鉄骨 1	亜鉛メッキ鋼板 t=3.2	2
8	内部鉄骨 2	ロ−50x50（スチール、メッキ）	2
9	滑　車	ZDC2	16
10	ガススプリング	Y2343	8
11	蝶　番	SUS304 HOT t=3.0	4

排煙面積 5.08 ㎡

採光面積 4.81 ㎡

殿

御受領印

殿

御受領印

特記事項

No.	年 月 日	訂 正 追 記 事 項	記入者
△	・ ・		
△	・ ・		
△	・ ・		
△	・ ・		
△	・ ・		
△	・ ・		

単位	m/m	日付	'15・10・20
A1	1/15 1/2	A3	1/30 1/4
設計		承認	
製図	加 藤	検図	

工事名称

図面名称 HWL-5400G

三和式ベンチレーター株式会社

図面番号 24 − 23