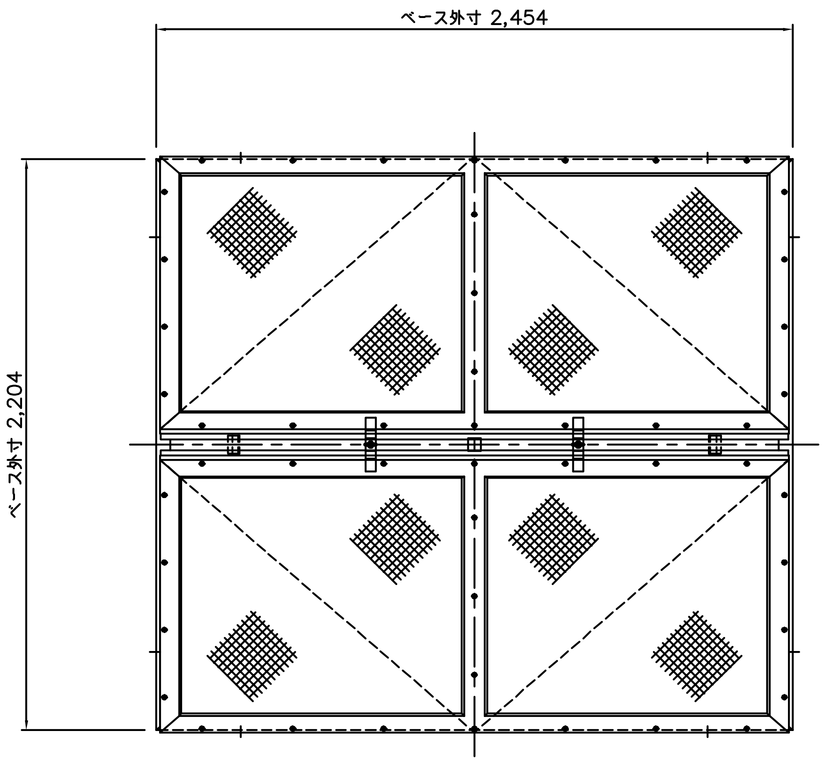
ベース外寸 2,454
ベース外寸 2,204

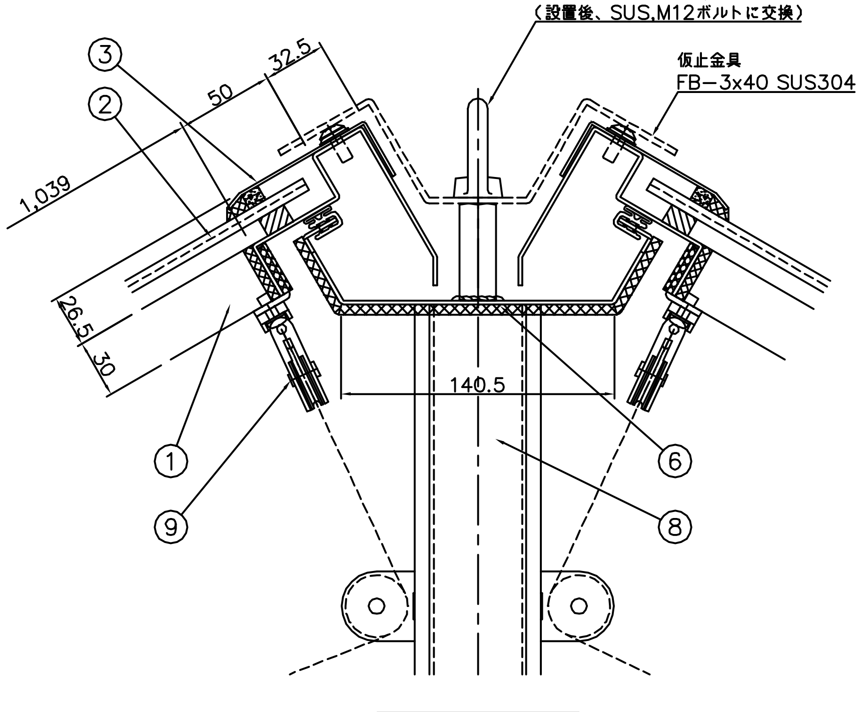
吊下げ用フック（M12,メッキ）
（設置後、SUS,M12ボルトに交換）
仮止金具
FB−3x40 SUS304
③
②
50
32.5
1,039
26.5
30
140.5
①
⑨
⑥
⑧

A 部詳細図 S=1/2

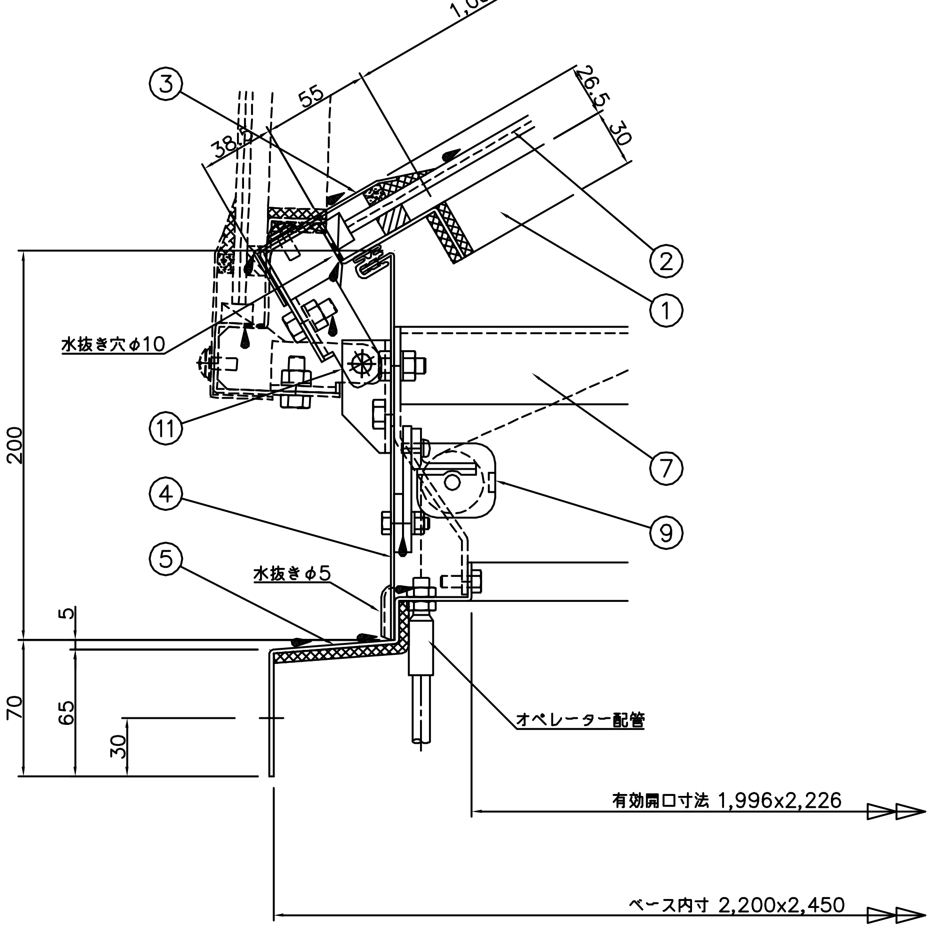
1,039
③
55
38.5
26.5
30
②
①
水抜き穴φ10
⑪
⑦
200
④
⑨
⑤
水抜きφ5
5
70
65
30
オペレーター配管
有効開口寸法 1,996x2,226
ベース内寸 2,200x2,450

B 部詳細図 S=1/2

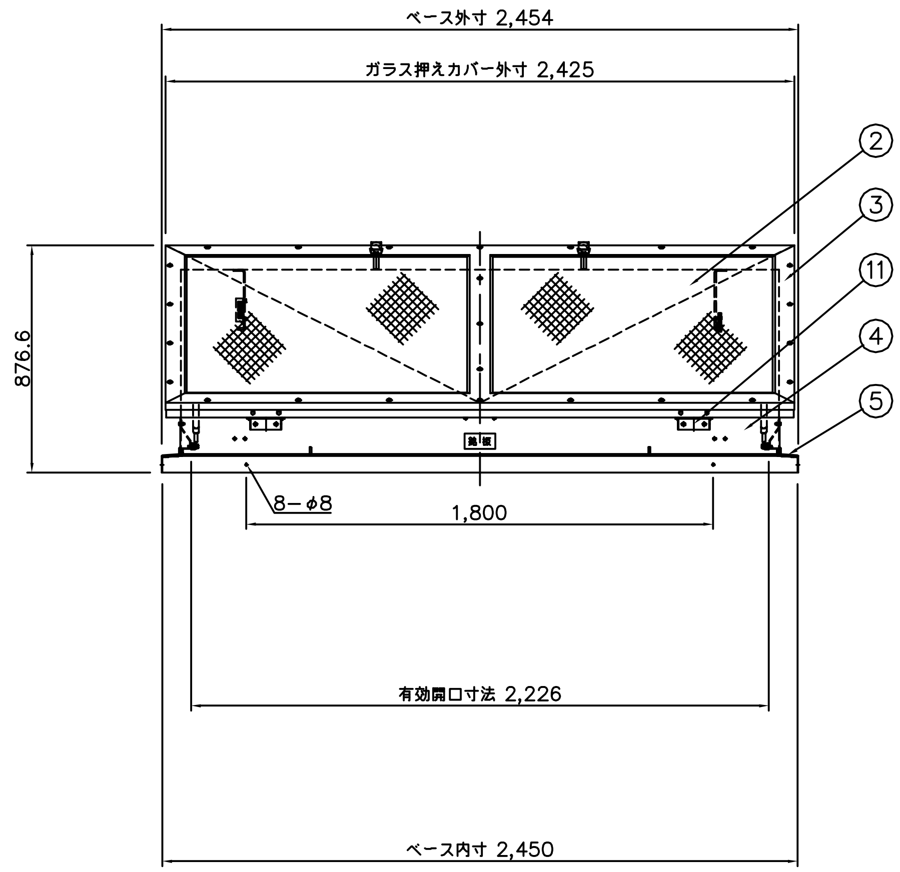
ベース外寸 2,454
ガラス押えカバー外寸 2,425
②
③
⑪
④
⑤
876.6
銘板
8−φ8
1,800
有効開口寸法 2,226
ベース内寸 2,450

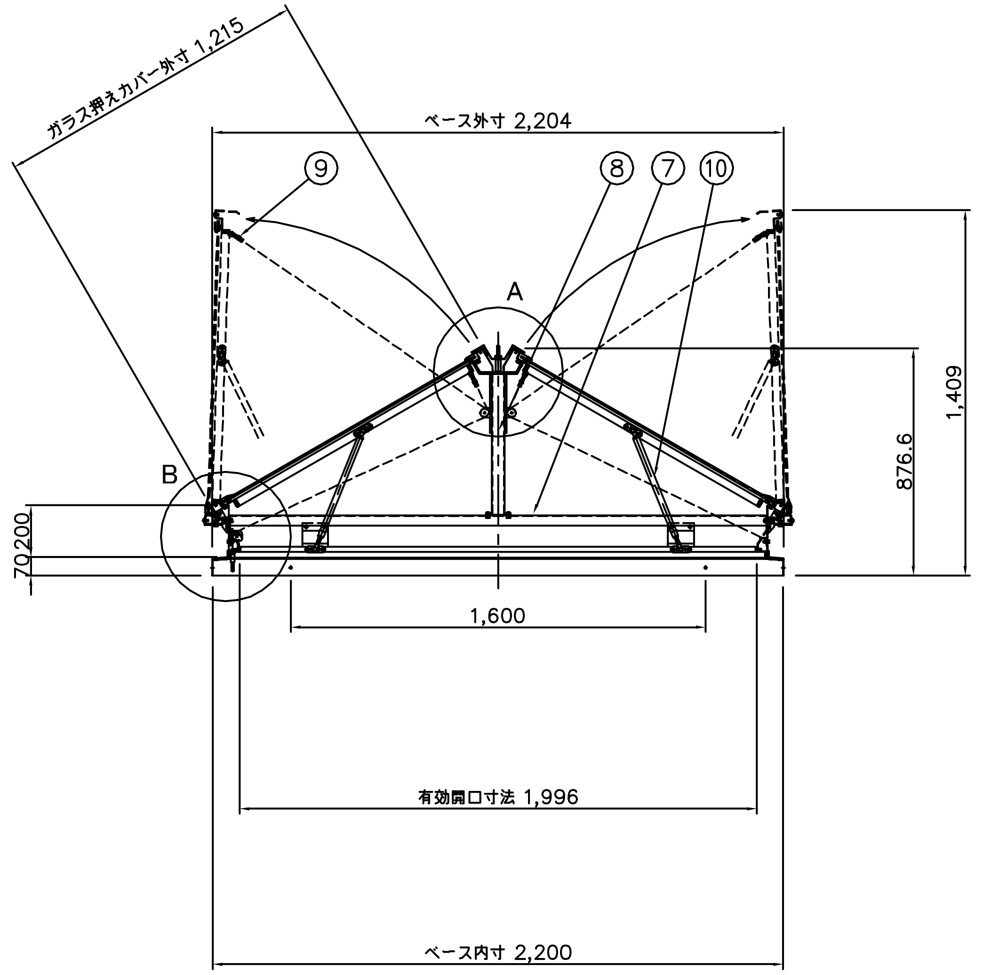
ガラス押えカバー外寸 1,215
ベース外寸 2,204
⑨
⑧
⑦
⑩
A
B
1,409
876.6
200
70
1,600
有効開口寸法 1,996
ベース内寸 2,200

番号	部 品 名	材 質 又は 規 格	数量
1	ドアフレーム	SUS304 2B t=2.0	2
2	網入り型板ガラス	t=6.8（1124x1145）	4
3	ガラス押えカバー	SUS304 2B t=1.5	2
4	ボディ	SUS304 2B t=1.5	1
5	ベース	SUS304 2B t=2.0	1
6	天井部ボディ	SUS304 2B t=2.0 （裏面、不燃断熱材 t=5.0貼付）	1
7	内部鉄骨 1	亜鉛メッキ鋼板 t=3.2	1
8	内部鉄骨 2	ロ−50x50（スチール、メッキ）	1
9	滑 車	ZDC2	8
10	ガススプリング	Y2343	6
11	蝶 番	SUS304 HOT t=3.0	4

排煙面積 4.44 ㎡

採光面積 4.40 ㎡

殿

御受領印

殿

御受領印

特記事項

No.	年 月 日	訂 正 追 記 事 項	記入者
△	・ ・		
△	・ ・		
△	・ ・		
△	・ ・		
△	・ ・		
△	・ ・		
△	・ ・		

単位 m/m

日付 '15・10・20

A1 1/15 1/2

A3 1/30 1/4

設計

承認

製図 加藤

検図

工事名称

図面名称 HWL-4700G

三和式ベンチレーター株式会社

図面番号 24 − 20