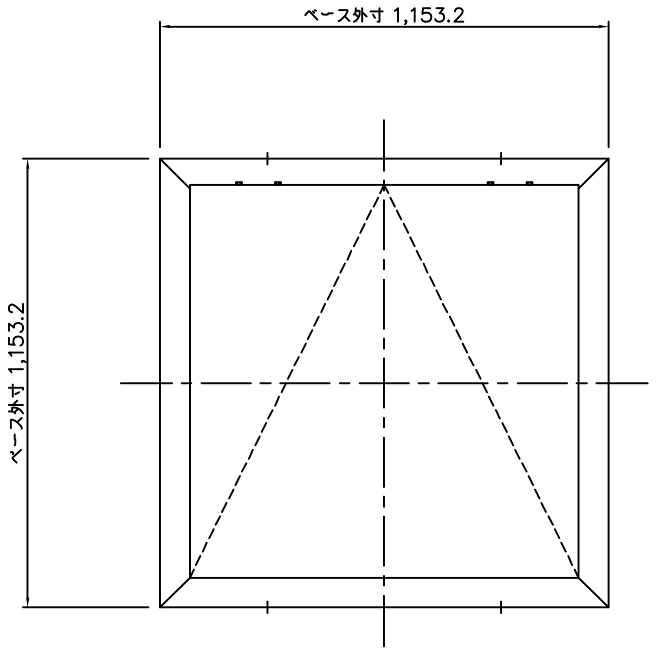
ベース外寸 1,153.2
ベース外寸 1,153.2

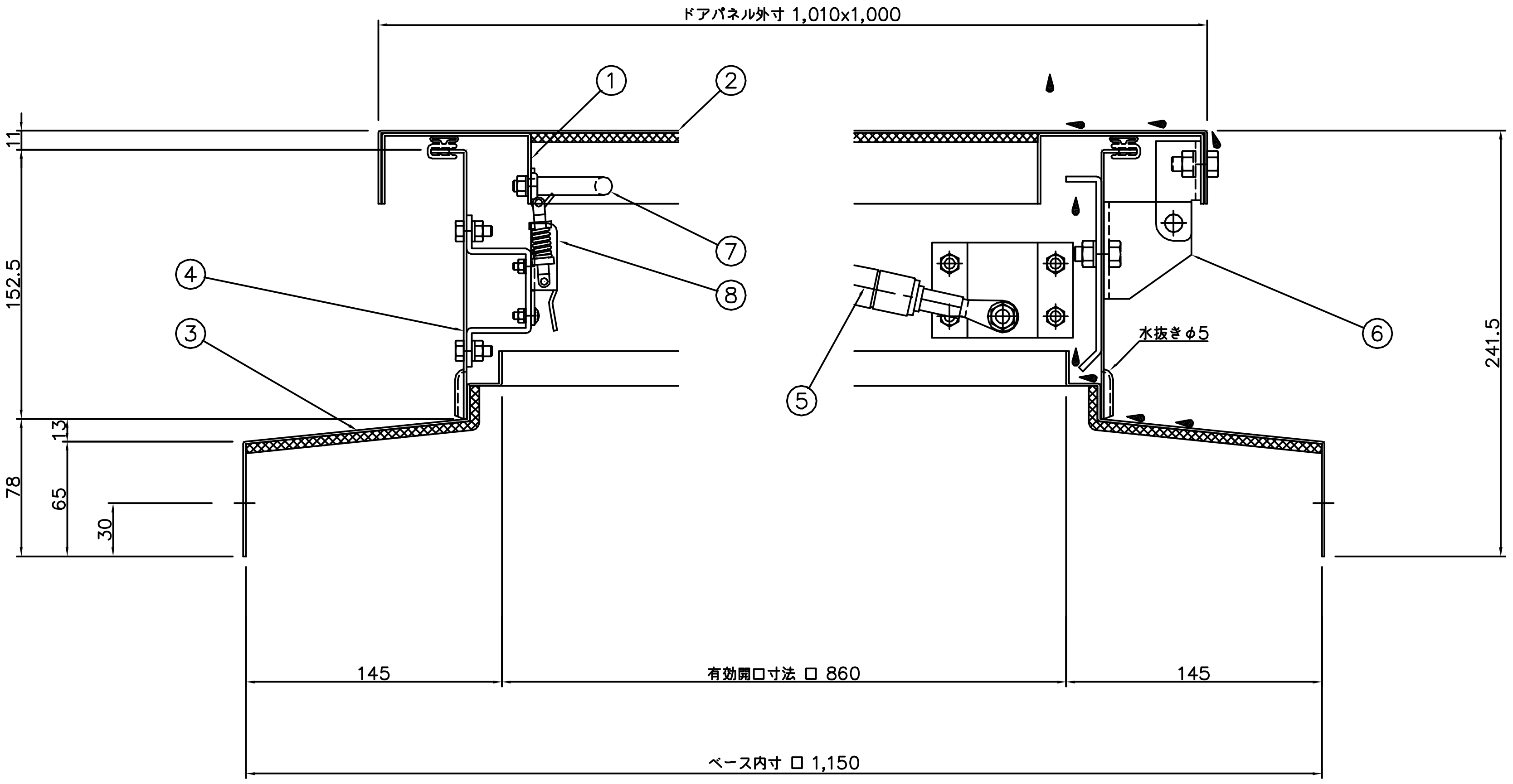
ドアパネル外寸 1,010x1,000
①
②
⑦
⑧
④
③
⑤
⑥
水抜きφ5
11
152.5
13
78
65
30
241.5
145
有効開口寸法 □ 860
145
ベース内寸 □ 1,150

A 部詳細図 S=1/2

B 部詳細図 S=1/2

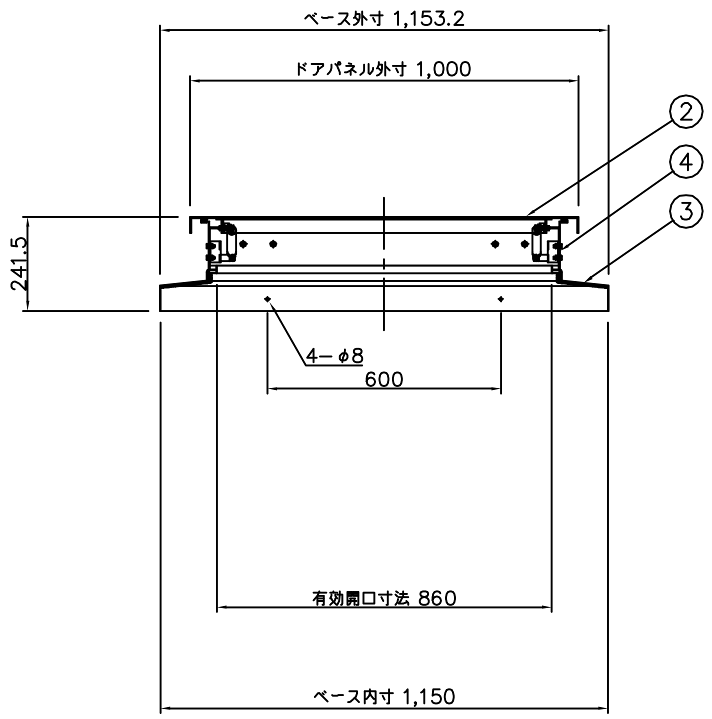
ベース外寸 1,153.2
ドアパネル外寸 1,000
②
④
③
241.5
4－φ8
600
有効開口寸法 860
ベース内寸 1,150

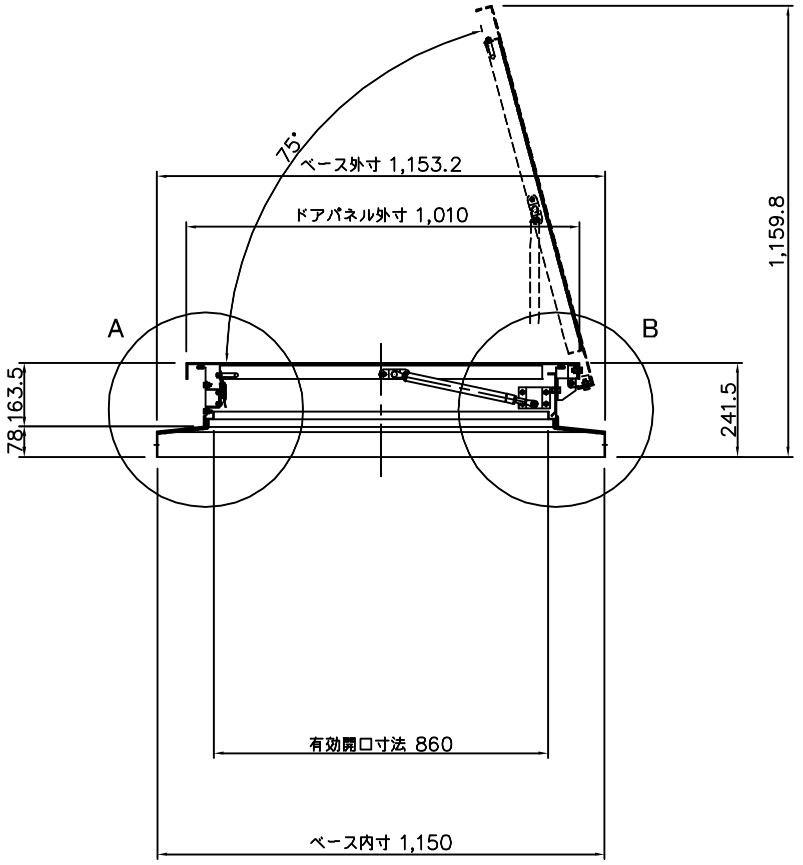
75°
ベース外寸 1,153.2
ドアパネル外寸 1,010
1,159.8
A
B
78
163.5
241.5
有効開口寸法 860
ベース内寸 1,150

番号	部　品　名	材　質　又は　規　格	数量
1	ドアフレーム	ガルバリウム鋼板 t=1.6	1
2	ドアパネル	ガルバリウム鋼板 t=1.6 （裏面、不燃断熱材 t=5.0貼付）	1
3	ベース	ガルバリウム鋼板 t=1.6	1
4	ボディ	ガルバリウム鋼板 t=1.6	1
5	ガススプリング	GS50040−k1	2
6	蝶　番	SUS304 HOT t=3.0	2
7	取っ手	H−17−SUS−5	1
8	クリップパッチン錠	PP−21−SUS−2	1

殿
御受領印

殿
御受領印

特記事項

No.	年　月　日	訂　正　追　記　事　項	記入者
△	・　・		
△	・　・		
△	・　・		
△	・　・		
△	・　・		
△	・　・		

単位	m/m	日付	'16・02・26
A1	1/10 1/2	A3	1/20 1/4
設計		承認	
製図	加藤	検図	

工事名称

図面名称 HTQ-900M-GL

三和式ベンチレーター株式会社

図面番号 20－19