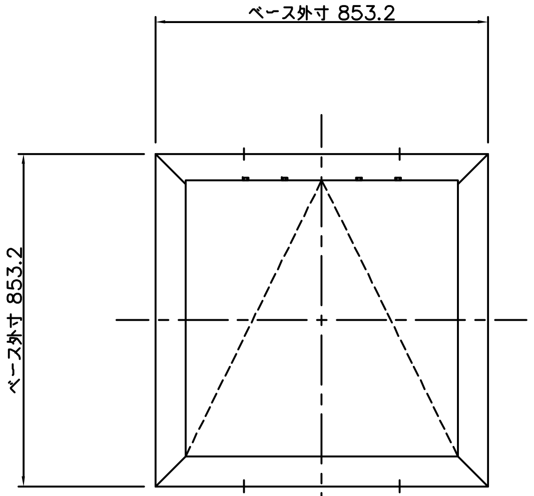
ベース外寸 853.2
ベース外寸 853.2

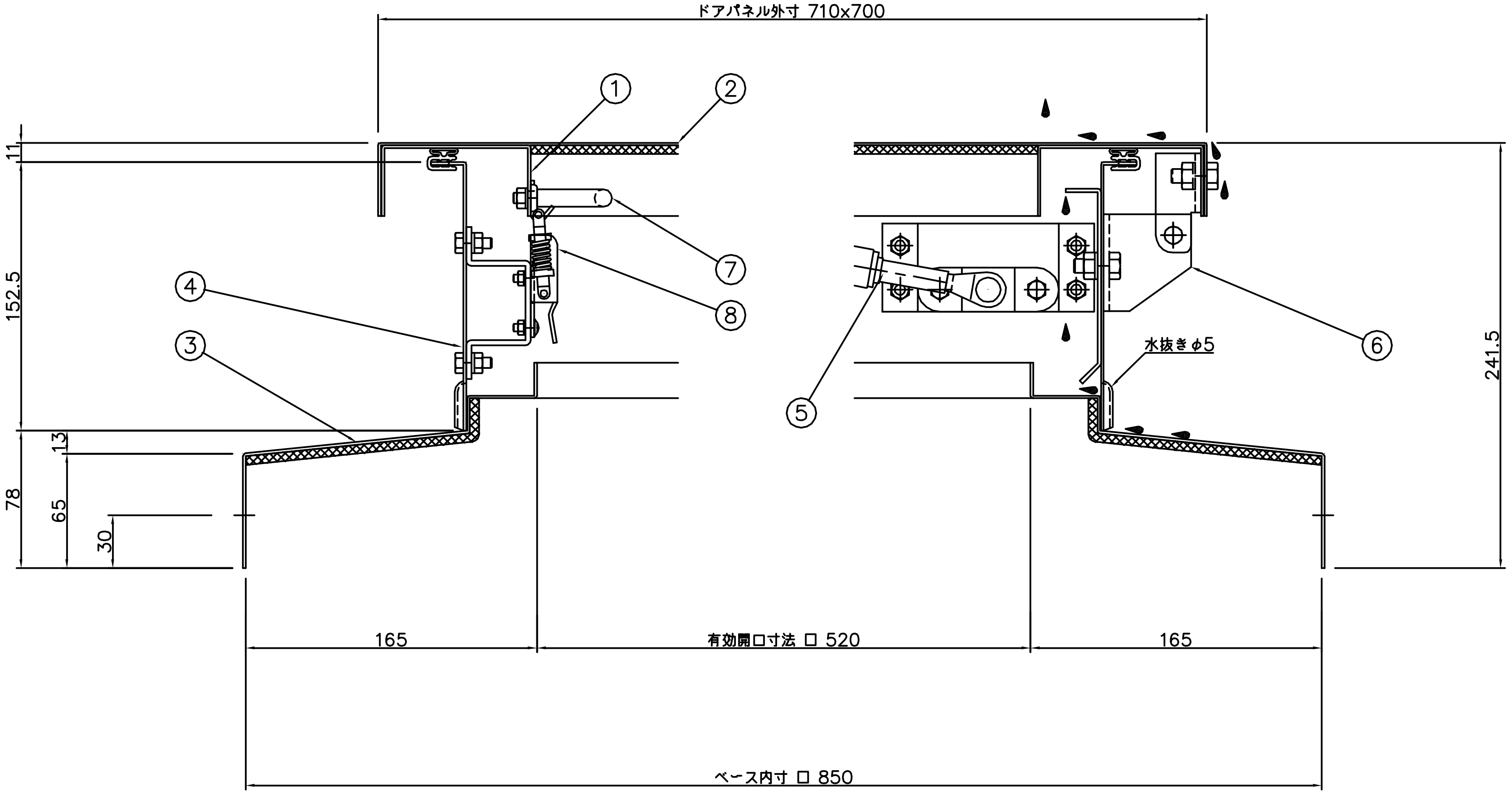
ドアパネル外寸 710x700
①
②
③
④
⑤
⑥
⑦
⑧
11
152.5
13
78
65
30
241.5
水抜き φ5
165
有効開口寸法 ロ 520
165
ベース内寸 ロ 850

A 部詳細図 S=1/2

B 部詳細図 S=1/2

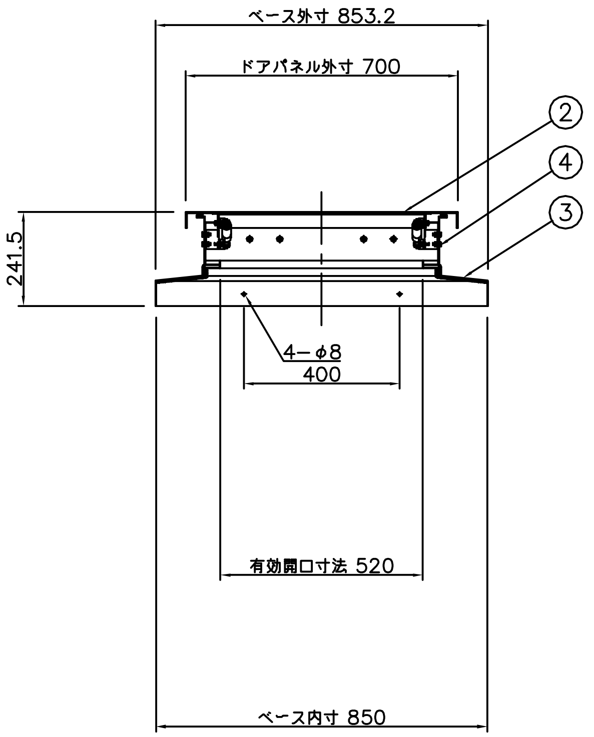
ベース外寸 853.2
ドアパネル外寸 700
②
④
③
241.5
4−φ8
400
有効開口寸法 520
ベース内寸 850

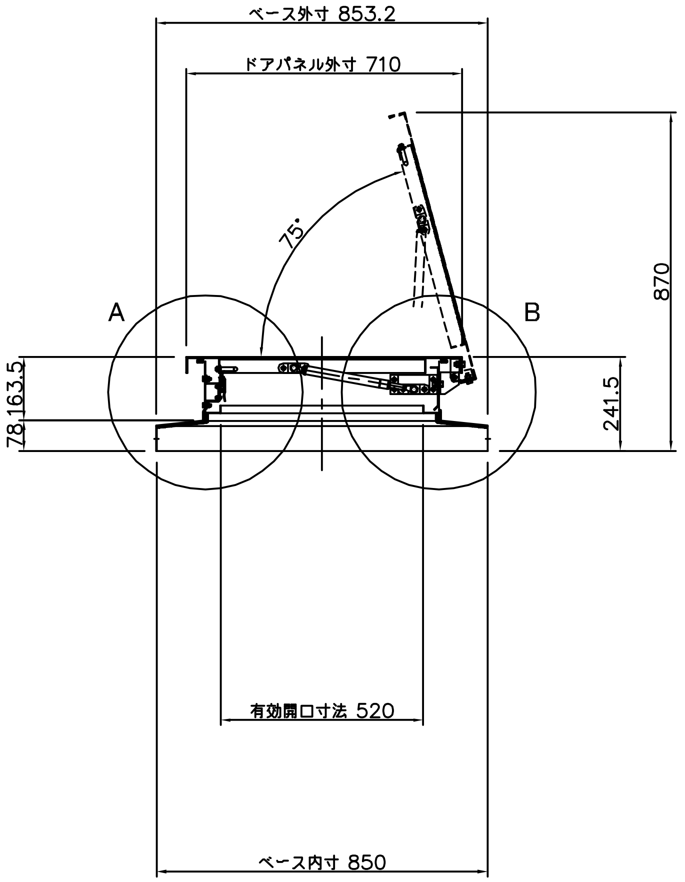
ベース外寸 853.2
ドアパネル外寸 710
75°
870
A
B
163.5
78
241.5
有効開口寸法 520
ベース内寸 850

番号	部　品　名	材 質　又は　規 格	数量
1	ドアフレーム	ガルバリウム鋼板 t=1.6	1
2	ドアパネル	ガルバリウム鋼板 t=1.6 （裏面、不燃断熱材 t=5.0貼付）	1
3	ベース	ガルバリウム鋼板 t=1.6	1
4	ボディ	ガルバリウム鋼板 t=1.6	1
5	ガススプリング	Y2047	2
6	蝶　番	SUS304 HOT t=3.0	2
7	取っ手	H−17−SUS−5	1
8	クリップパッチン錠	PP−21−SUS−2	1

殿
御受領印

殿
御受領印

特記事項

No,	年 月 日	訂 正 追 記 事 項	記入者
⚠1	・ ・		
⚠2	・ ・		
⚠3	・ ・		
⚠4	・ ・		
⚠5	・ ・		
⚠6	・ ・		
⚠7	・ ・		

単位	m/m	日付	'15・10・01
A1	1/10 1/2	A3	1/20 1/4
設計		承認	
製図	加藤	検図	

工事名称

図面名称 HTQ-600M-GL

三和式ベンチレーター株式会社

図面番号 20 − 09