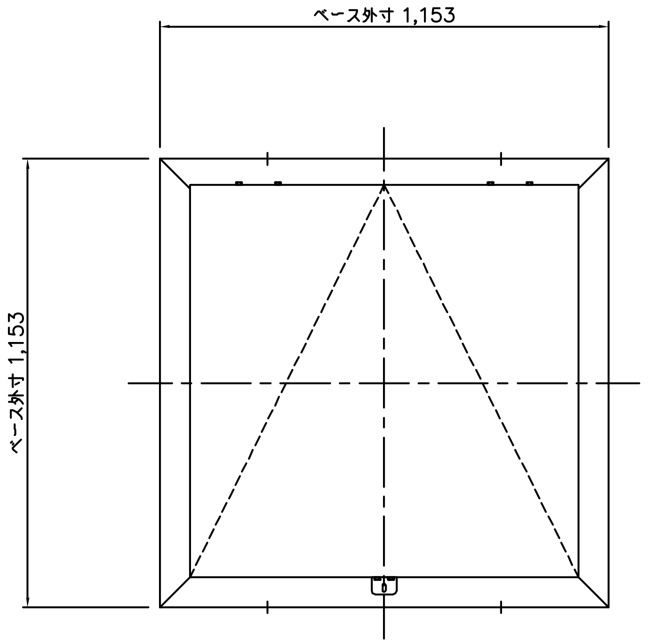
ベース外寸 1,153
ベース外寸 1,153

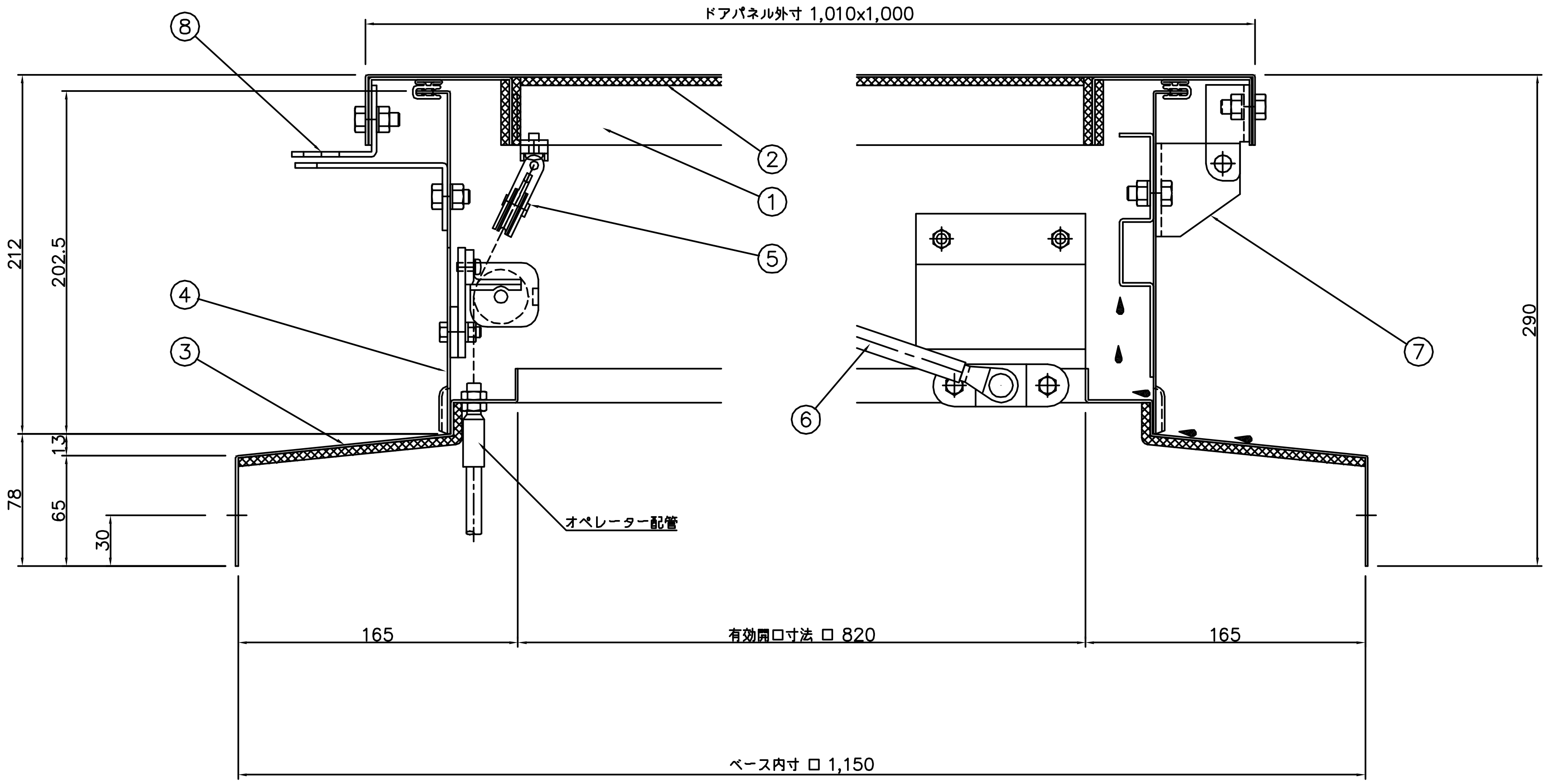
ドアパネル外寸 1,010x1,000
⑧
②
①
⑤
④
③
⑥
⑦
212
202.5
13
78
65
30
290
オペレーター配管
165
有効開口寸法 ロ 820
165
ベース内寸 ロ 1,150

A 部詳細図 S=1/2

B 部詳細図 S=1/2

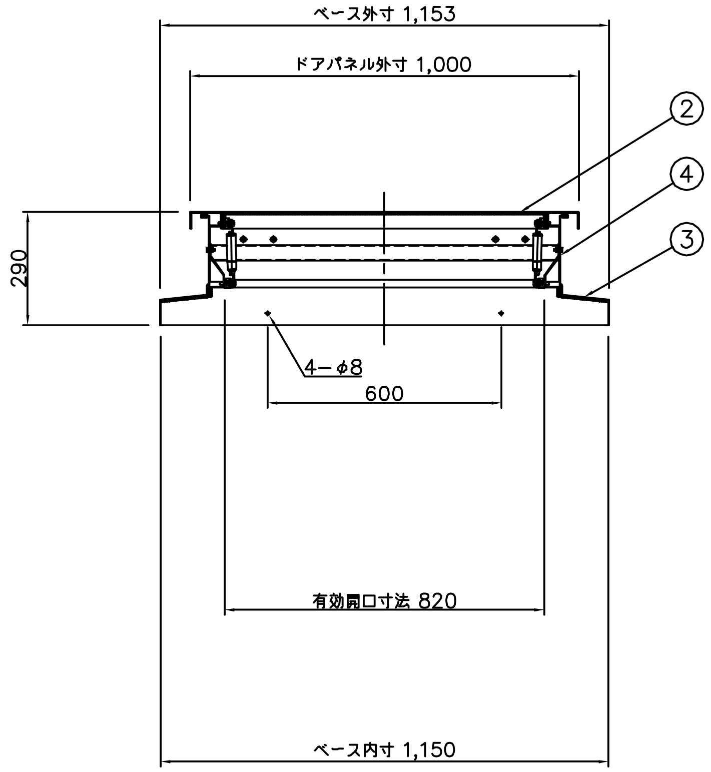
ベース外寸 1,153
ドアパネル外寸 1,000
②
④
③
290
4－φ8
600
有効開口寸法 820
ベース内寸 1,150

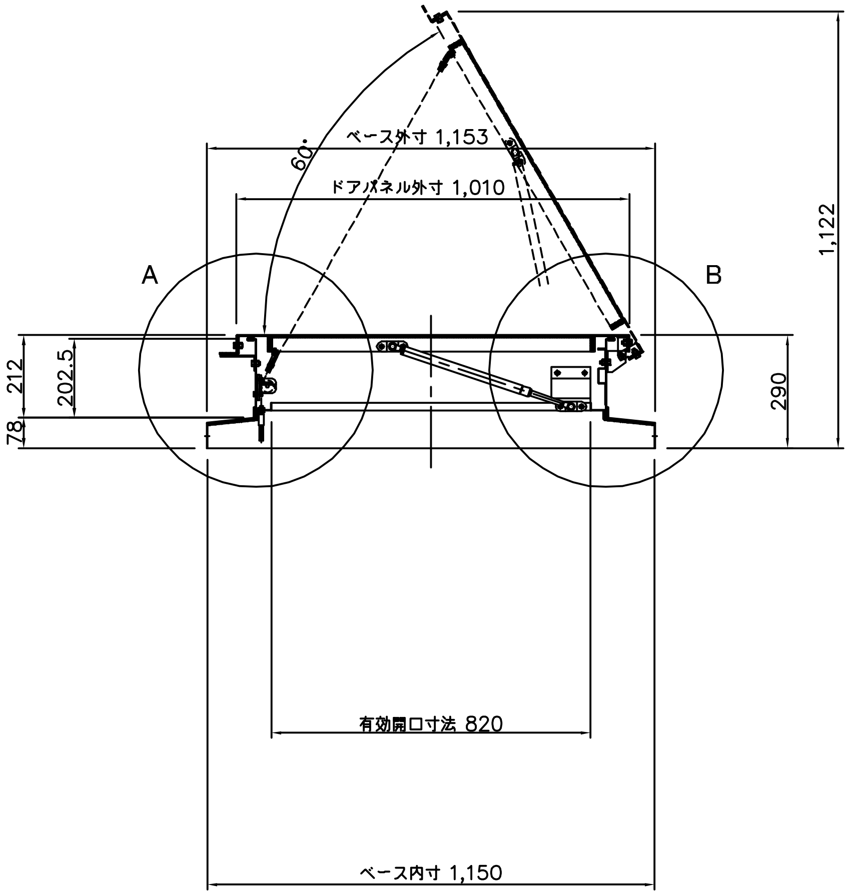
60°
ベース外寸 1,153
ドアパネル外寸 1,010
A
B
1,122
212
202.5
78
290
有効開口寸法 820
ベース内寸 1,150

番号	部　品　名	材　質　又は　規　格	数量
1	ドアフレーム	SUS304 2B t=1.5	1
2	ドアパネル	SUS304 2B t=1.5 （裏面、不燃断熱材 t=5.0貼付）	1
3	ベース	SUS304 2B t=1.5	1
4	ボディ	SUS304 2B t=1.5	1
5	滑　車	ZDC2	3
6	ガススプリング	Y3150	2
7	蝶　番	SUS304 HOT t=3.0	2
8	仮止金具	SUS304 HOT t=3.0	1

排煙面積 0.67 ㎡

殿	殿	特記事項
御受領印	御受領印	

No,	年　月　日	訂　正　追　記　事　項	記入者
1	・　・		
2	・　・		
3	・　・		
4	・　・		
5	・　・		
6	・　・		
7	・　・		

単位	m/m	日付	'15・09・30
A1	1/10 1/2	A3	1/20 1/4
設計		承認	
製図	加 藤	検図	

工事名称

図面名称 HRQ-900M

三和式ベンチレーター株式会社

図面番号 21 － 14