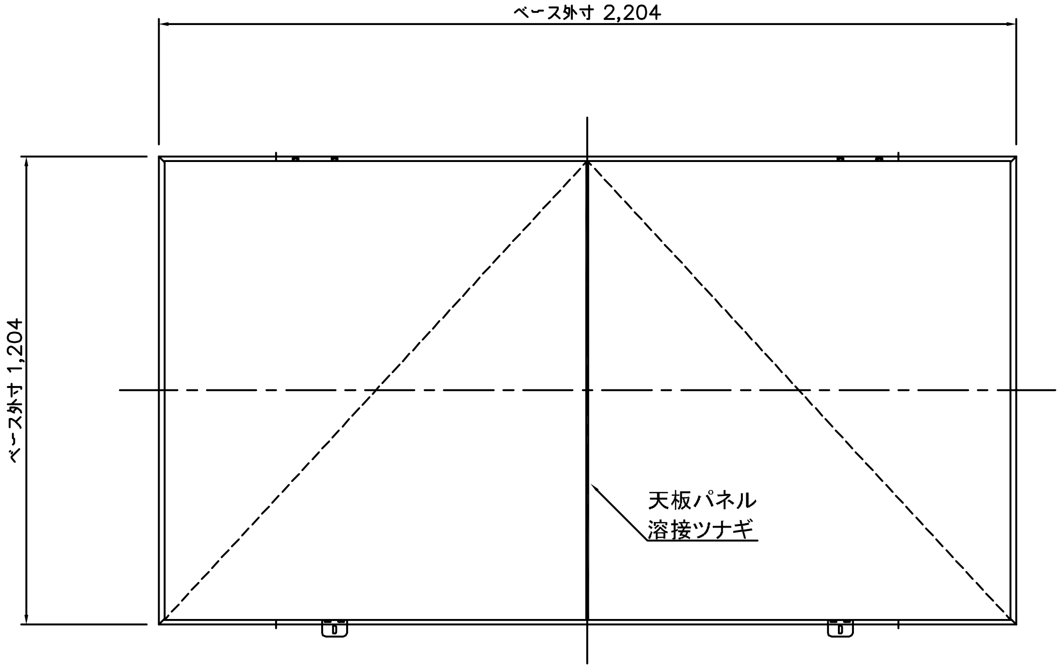
ベース外寸 2,204
ベース外寸 1,204
天板パネル
溶接ツナギ

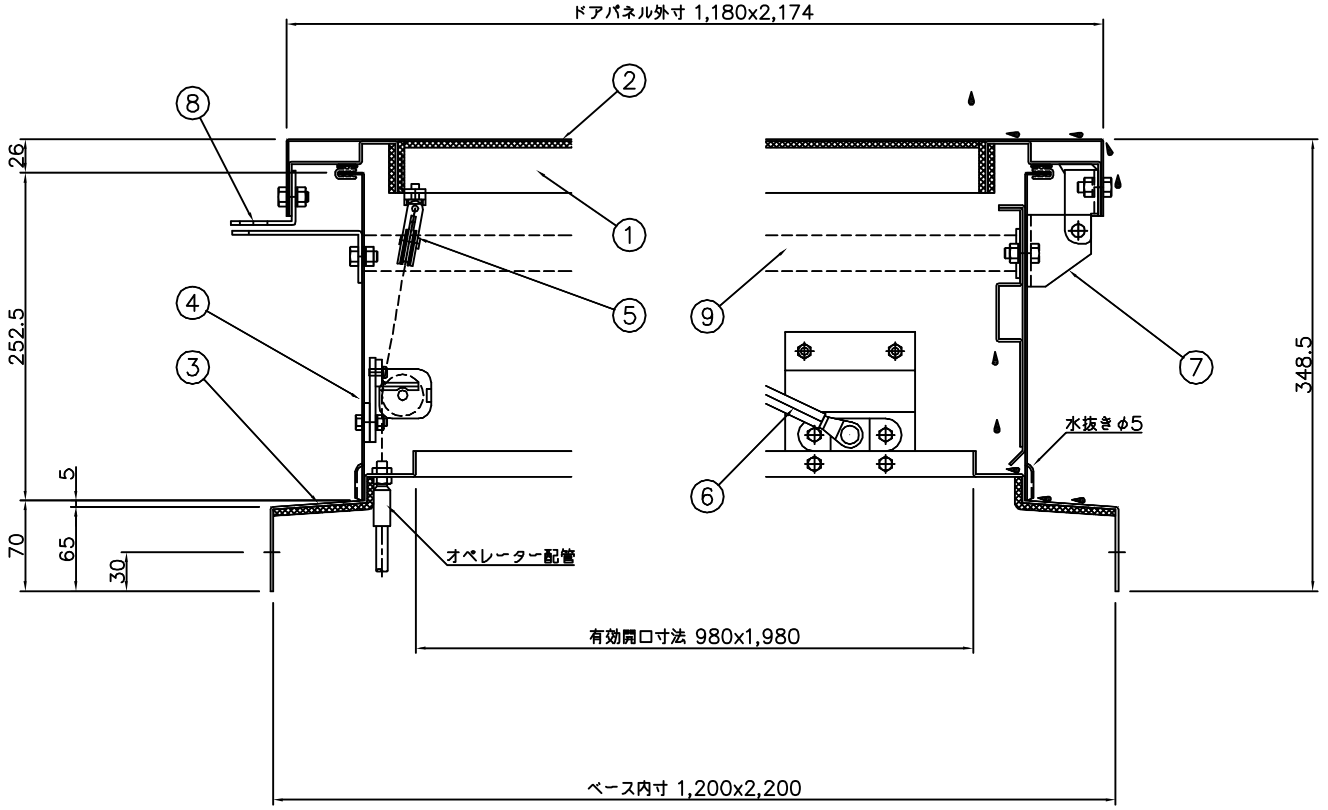
ドアパネル外寸 1,180x2,174
⑧
②
①
⑤
④
③
⑨
⑦
⑥
26
252.5
5
70
65
30
348.5
水抜き φ5
オペレーター配管
有効開口寸法 980x1,980
ベース内寸 1,200x2,200

A 部詳細図 S=1/3

B 部詳細図 S=1/3

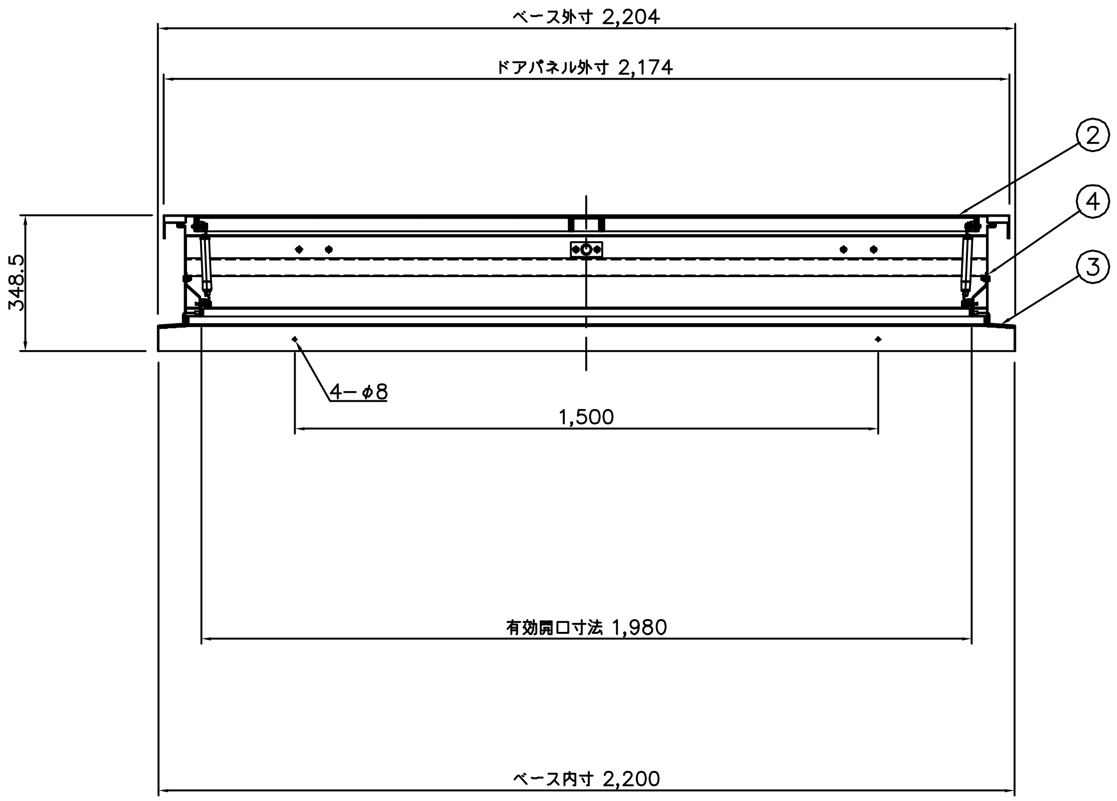
ベース外寸 2,204
ドアパネル外寸 2,174
②
④
③
348.5
4−φ8
1,500
有効開口寸法 1,980
ベース内寸 2,200

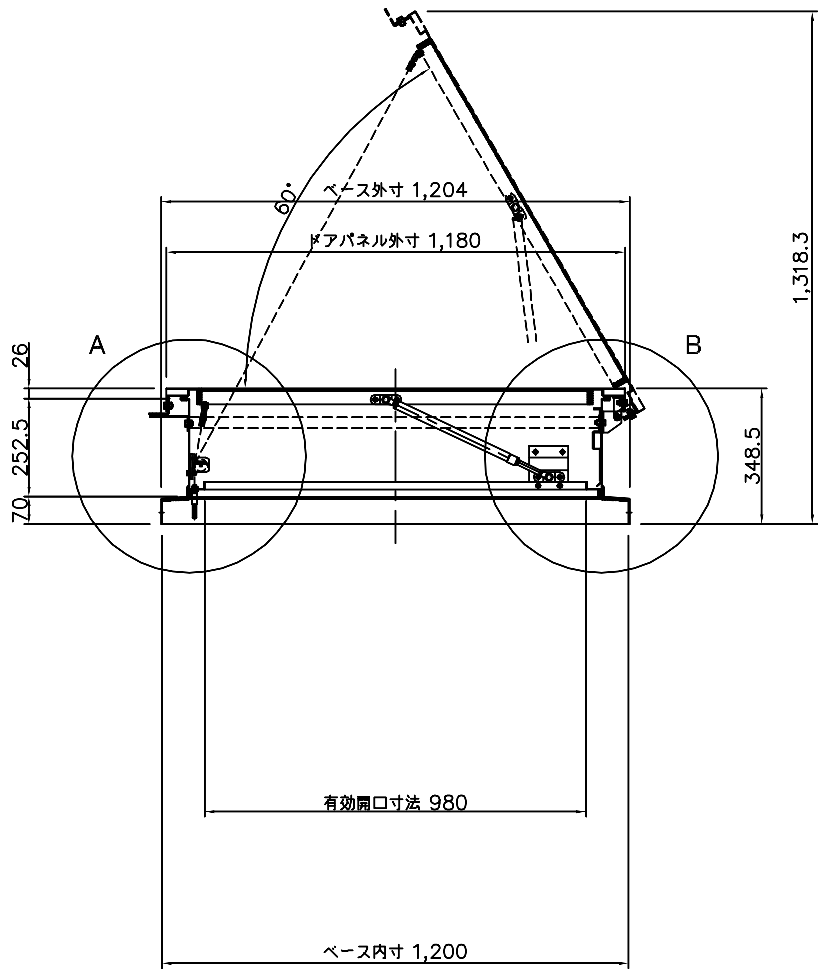
60°
ベース外寸 1,204
ドアパネル外寸 1,180
1,318.3
A
B
26
252.5
70
348.5
有効開口寸法 980
ベース内寸 1,200

番号	部　品　名	材　質　又は　規　格	数量
1	ドアフレーム	ガルバリウム鋼板 t=2.0	1
2	ドアパネル	ガルバリウム鋼板 t=1.6 （裏面、不燃断熱材 t=5.0貼付）	1
3	ベース	ガルバリウム鋼板 t=2.0	1
4	ボディ	ガルバリウム鋼板 t=1.6	1
5	滑　車	ZDC2	3
6	ガススプリング	Y3156	2
7	蝶　番	SUS304 HOT t=3.0	2
8	仮止金具	SUS304 HOT t=3.0	2
9	ボディ補強パイプ	φ27.2（SUS304 HOT）	1

排煙面積 1.94 m^2

殿	殿	特記事項
御受領印	御受領印	

No,	年 月 日	訂 正 追 記 事 項	記入者
⚠1	・ ・		
⚠2	・ ・		
⚠3	・ ・		
⚠4	・ ・		
⚠5	・ ・		
⚠6	・ ・		
⚠7	・ ・		

単位	m/m	日付	'15・09・01	工事名称	
A1	1/10 1/3	A3	1/20 1/6	図面名称	HRL-2100M-GL
設計		承認			
製図	加藤	検図		三和式ベンチレーター株式会社	図面番号 20 − 20