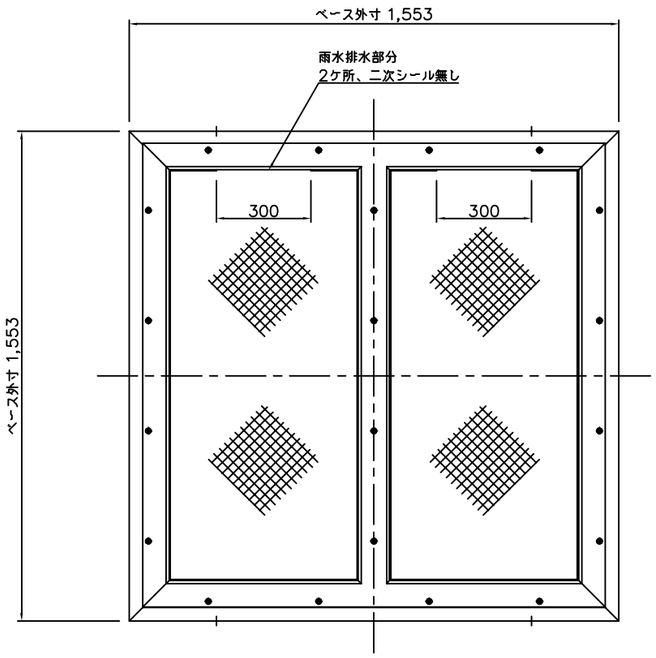

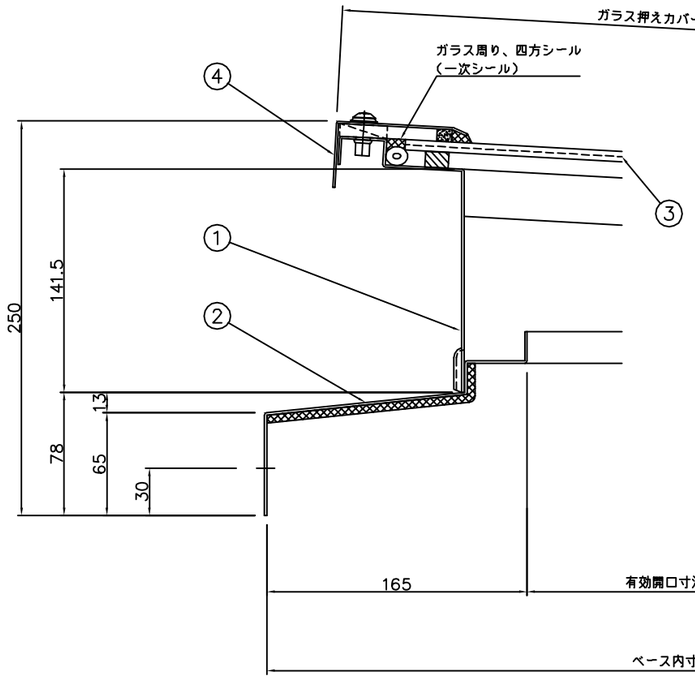

A 部詳細図 S=1/2

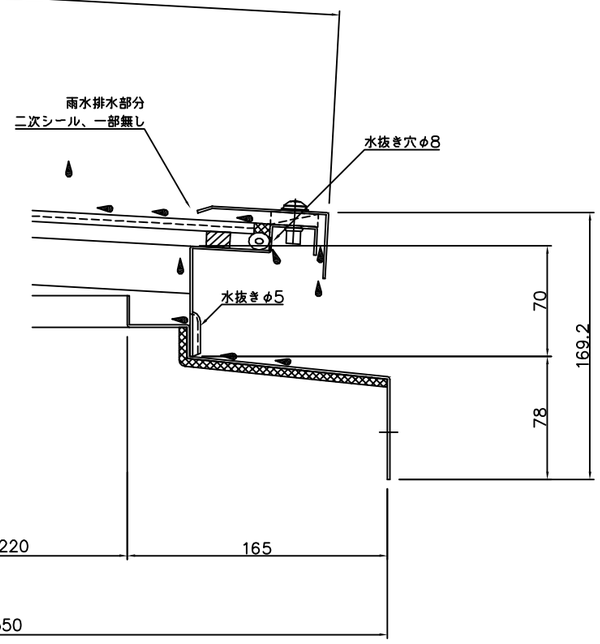

B 部詳細図 S=1/2

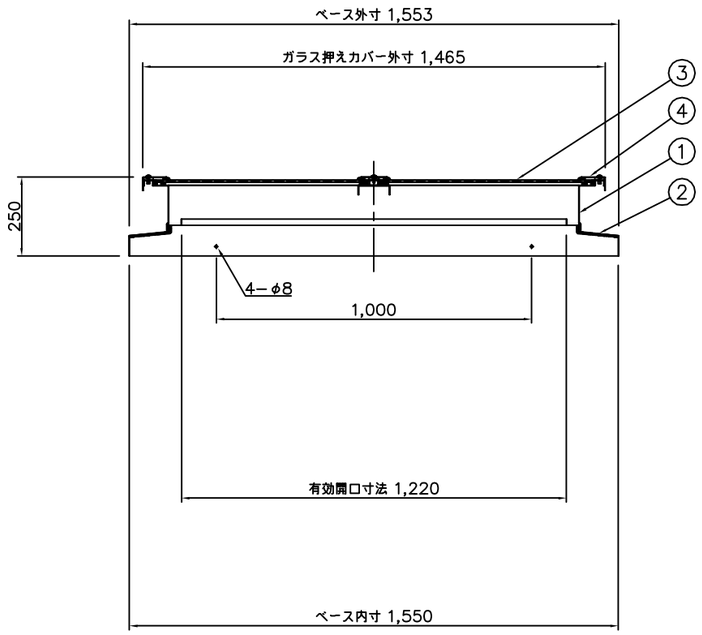

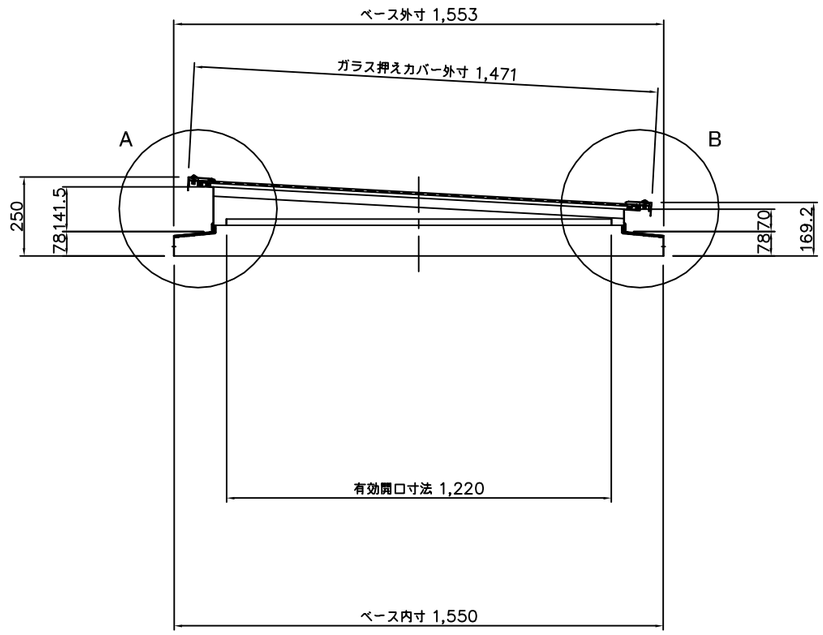

番号	部 品 名	材 質 又は 規 格	数量
1	ボディ	SUS304 2B t=1.5	1
2	ベース	SUS304 2B t=1.5	1
3	網入り型板ガラス	t=6.8（1380x665）	2
4	ガラス押えカバー	SUS304 2B t=1.5	1

採光面積 1.36 ㎡

殿	殿	特記事項	No.	年 月 日	訂 正 追 記 事 項	記入者	単位	m/m	日付	'15・10・08	工事名称
御受領印	御受領印			・・			A1	1/10 1/2	A3	1/20 1/4	図面名称 HBQ-1300G・勾配
				・・			設計		承認		
				・・			製図	加 藤	検図		三和式ベンチレーター株式会社
				・・							図面番号 30 − 17