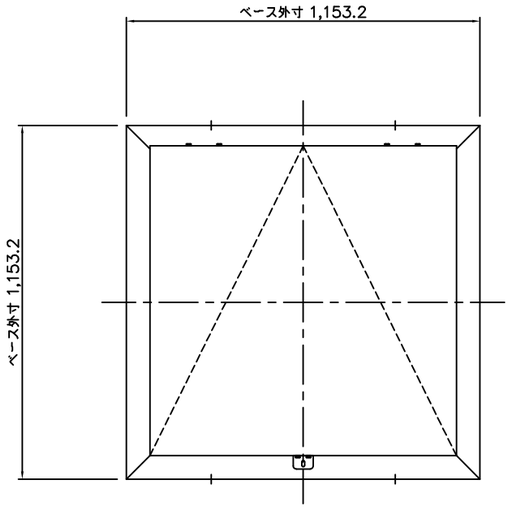

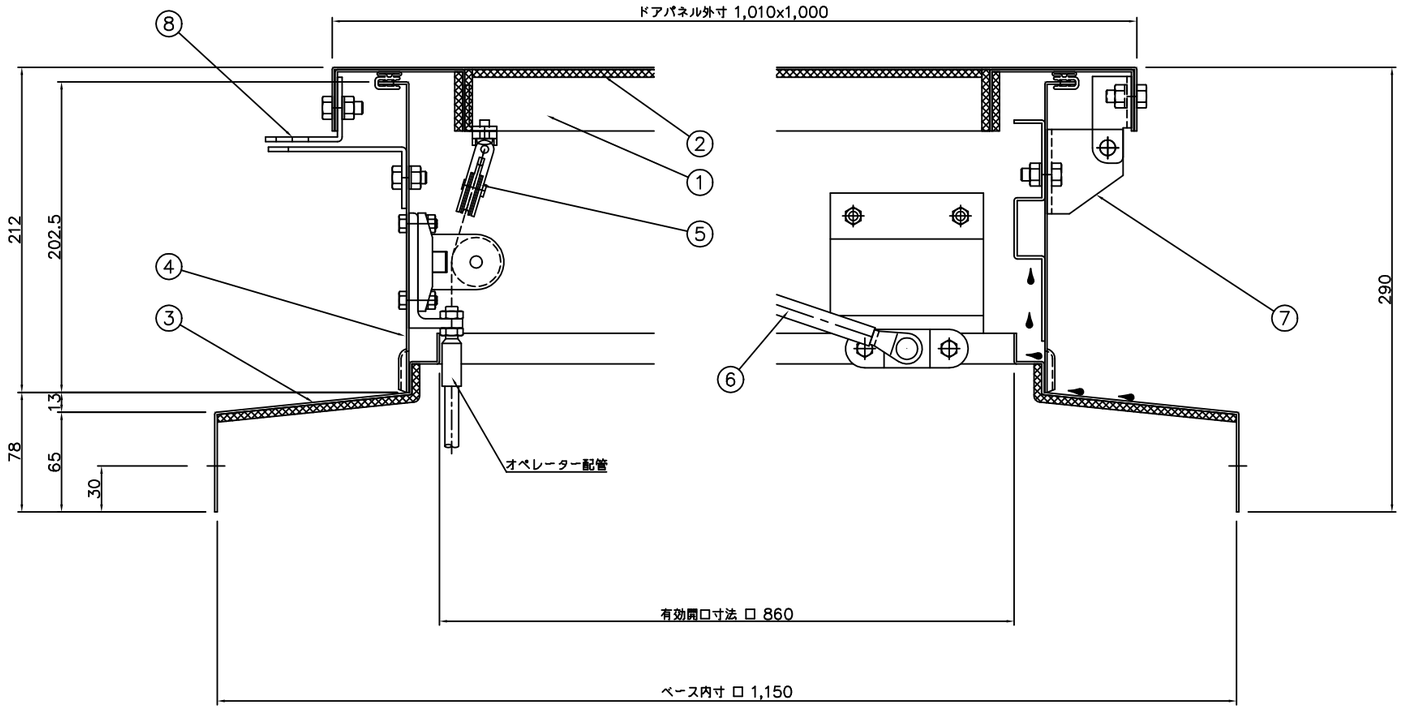

A 部詳細図 S=1/2

B 部詳細図 S=1/2

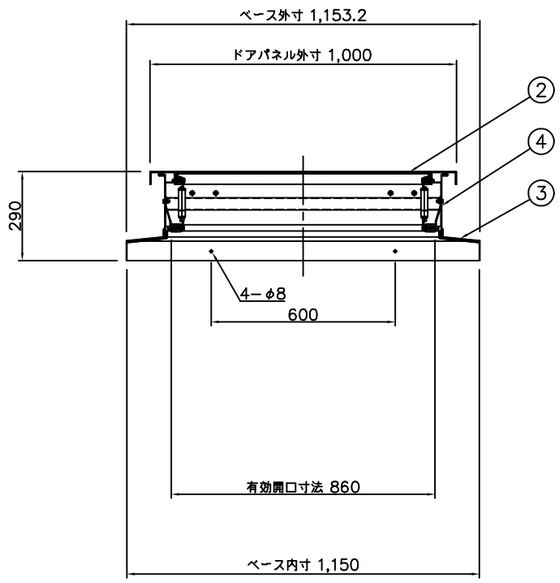

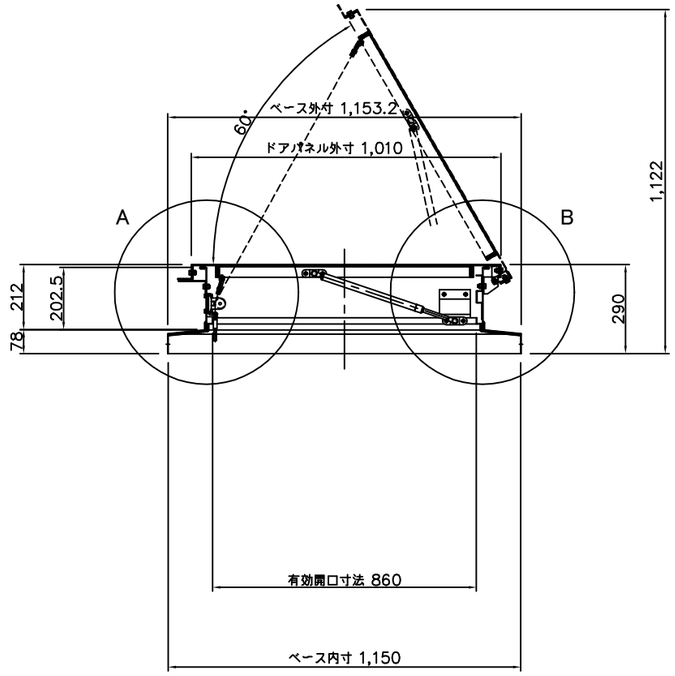

番号	部 品 名	材 質 又は 規 格	数量
1	ドアフレーム	ガルバリウム鋼板 t=1.6	1
2	ドアパネル	ガルバリウム鋼板 t=1.6 (裏面、不燃断熱材 t=5.0貼付)	1
3	ベース	ガルバリウム鋼板 t=1.6	1
4	ボディ	ガルバリウム鋼板 t=1.6	1
5	滑 車	ZDC2	3
6	ガススプリング	窒素ガス封入式	2
7	蝶 番	SUS304 HOT t=3.0	2
8	仮止金具	SUS304 HOT t=3.0	1

排煙面積 0.73 ㎡

殿

御受領印

殿

御受領印

特記事項	No.	年 月 日	訂 正 追 記 事 項	記入者
	△	・ ・		
	△	・ ・		
	△	・ ・		
	△	・ ・		
	△	・ ・		
	△	・ ・		
	△	・ ・		

単位	m/m	日付	'16・03・10	工事名称	
A1	1/10 1/2	A3	1/20 1/4	図面名称	HRQ-900M-GL
設計		承認		三和式ベフチレーター株式会社	図面番号 21 − 14
製図	加 藤	検図			