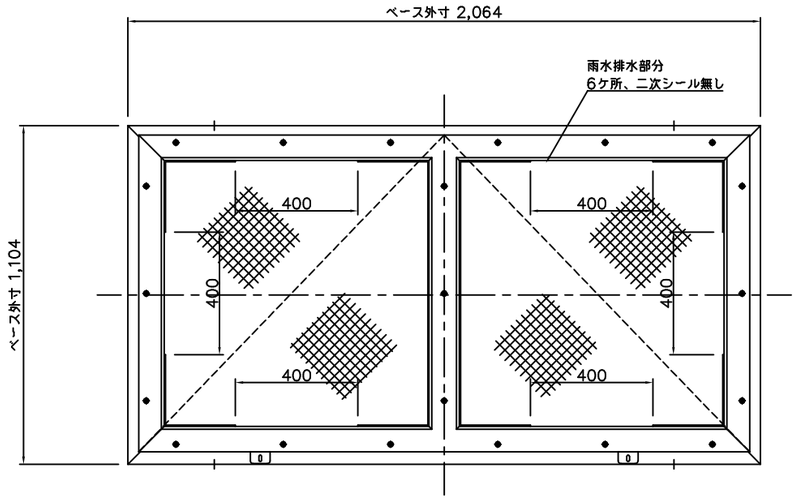

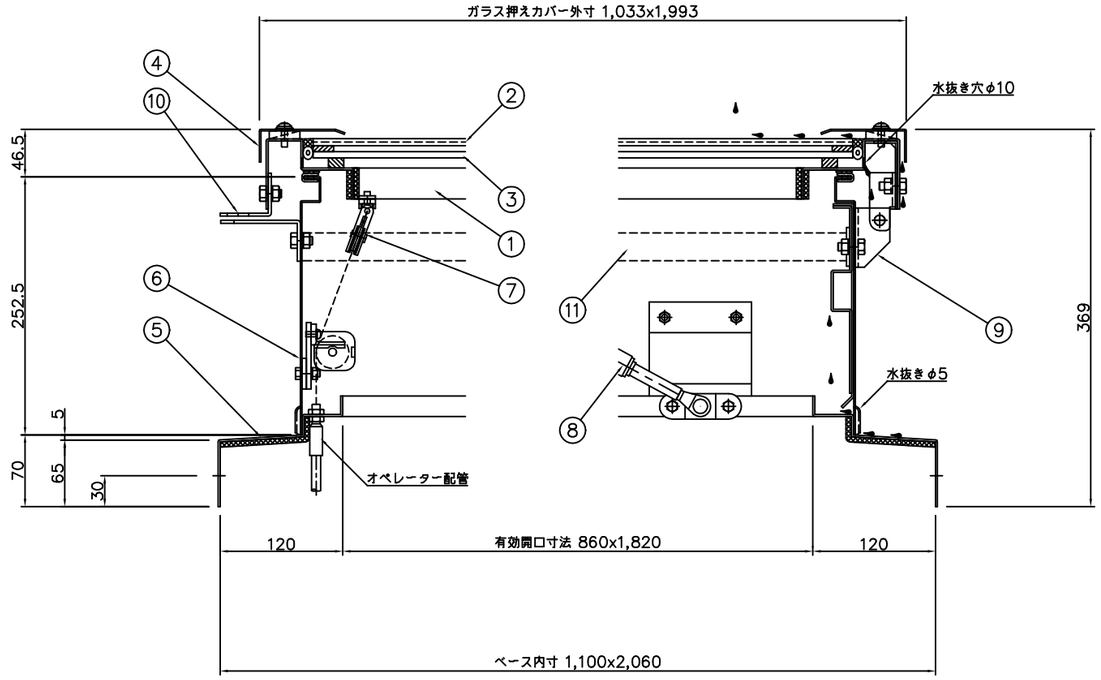

A 部詳細図 S=1/3

B 部詳細図 S=1/3

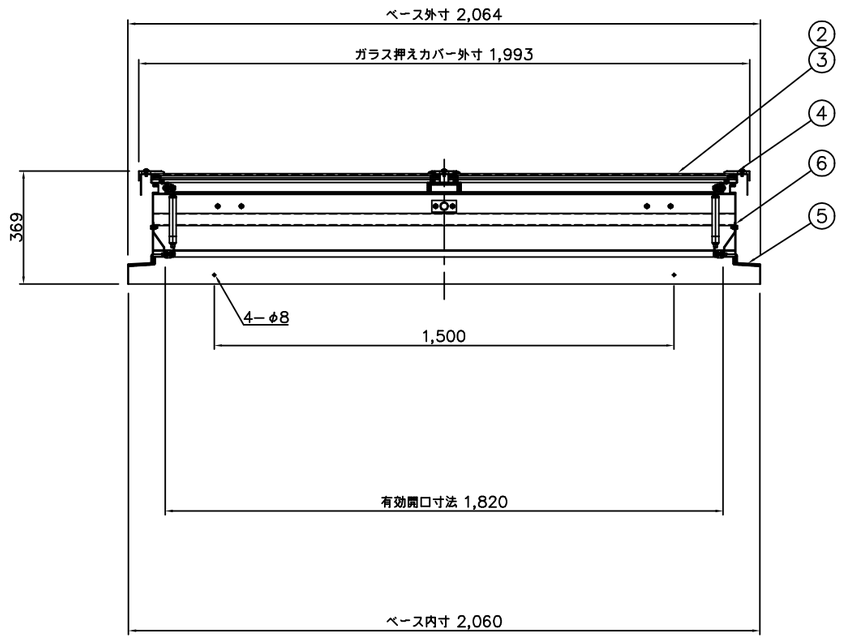

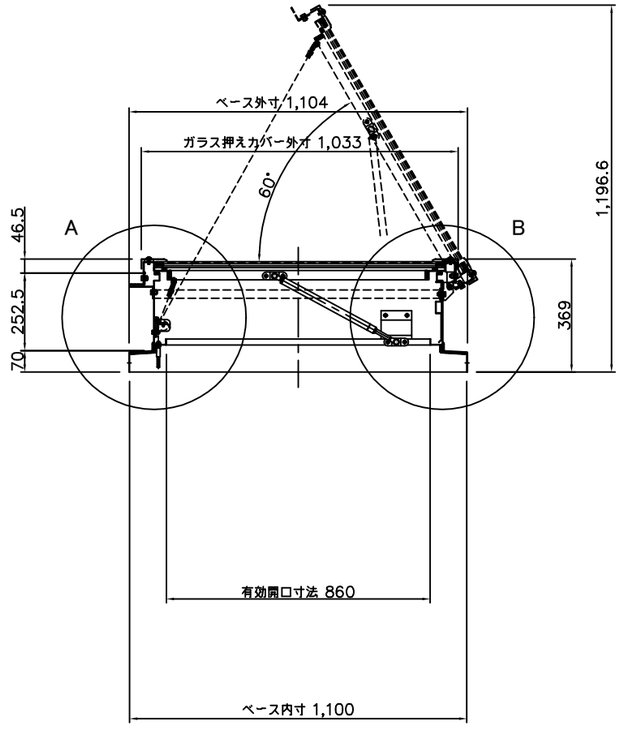

番号	部品名	材質 又は 規格	数量
1	ドアフレーム	SUS304 2B t=2.0	1
2	網入り型板ガラス	t=6.8（928x919）	2
3	中空シート（乳白）	t=6.0（928x919）	2
4	ガラス押えカバー	SUS304 2B t=1.5	1
5	ベース	SUS304 2B t=2.0	1
6	ボディ	SUS304 2B t=1.5	1
7	滑車	ZDC2	3
8	ガススプリング	窒素ガス封入式	2
9	蝶番	SUS304 HOT t=3.0	2
10	仮止金具	SUS304 HOT t=3.0	2
11	ボディ補強パイプ	φ27.2（スチール、メッキ）	1

排煙面積 1.56 ㎡

採光面積 1.39 ㎡

殿　　殿

御受領印　　御受領印

特記事項	No.	年 月 日	訂正追記事項	記入者

単位	m/m	日付	'15・09・10	工事名称	
A1	1/10 1/3	A3	1/20 1/6	図面名称	HRL−1600GB・水平
設計		承認			
製図	加藤	検図		三和式ベフテレーター株式会社	図面番号 20 − 14