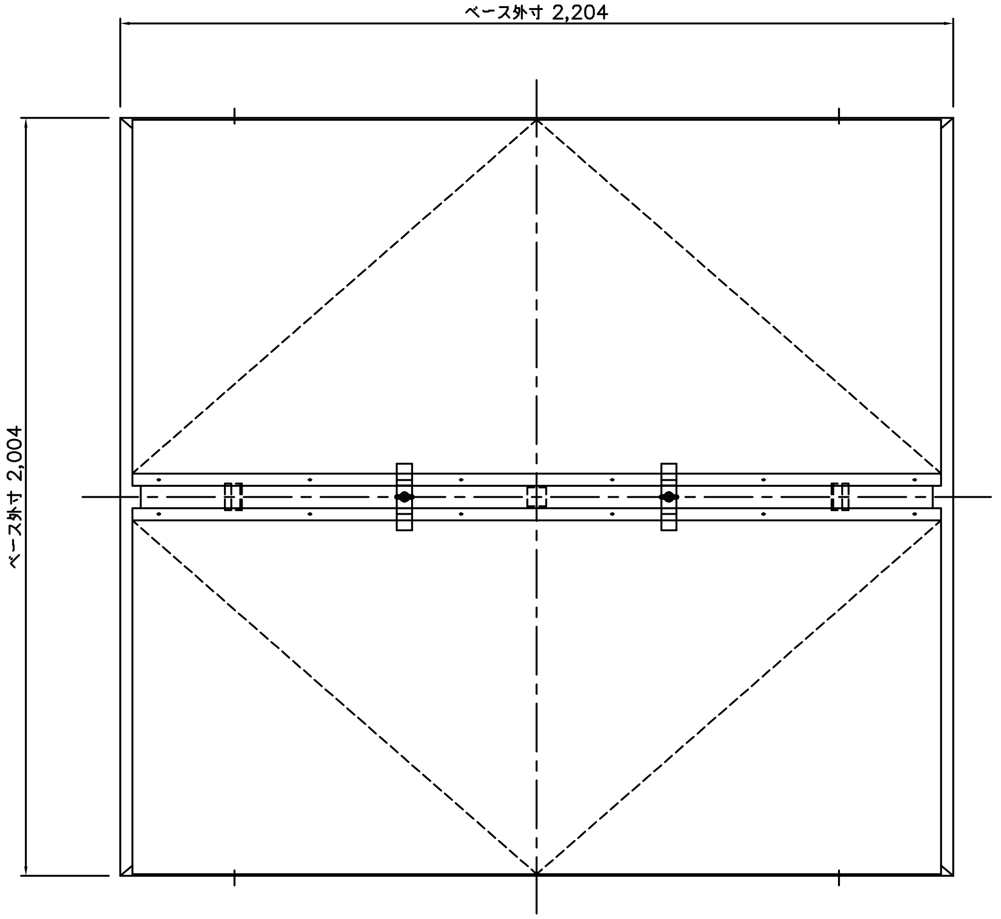

ベース外寸 2,204
ベース外寸 2,004

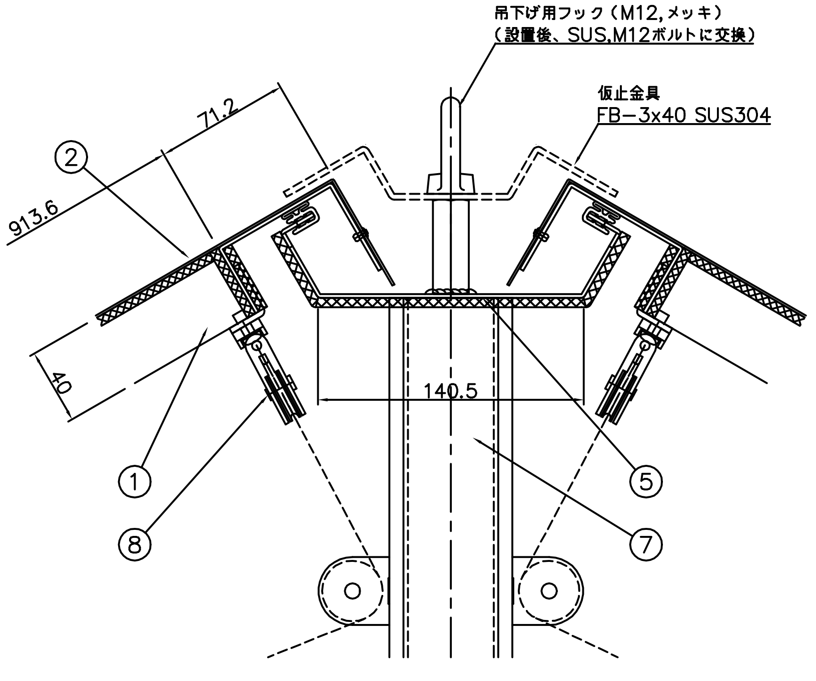

吊下げ用フック（M12,メッキ）
（設置後、SUS,M12ボルトに交換）
仮止金具
FB−3x40 SUS304
71.2
913.6
40
140.5
②
①
⑧
⑤
⑦

A 部詳細図 S=1/2

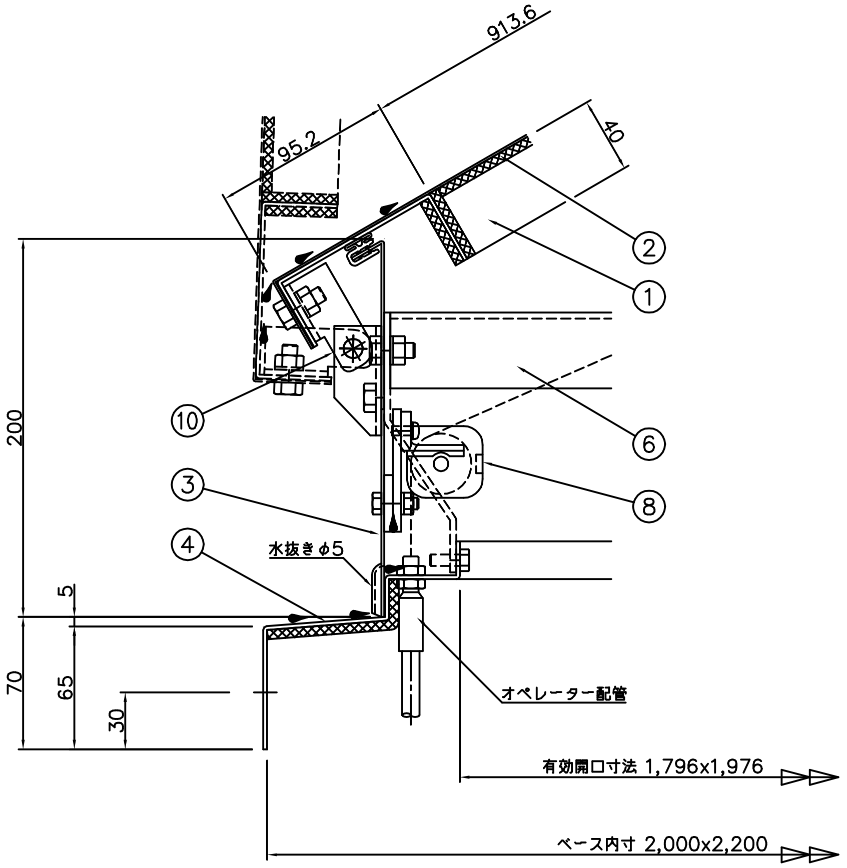

913.6
95.2
40
②
①
⑥
⑧
⑩
③
④
200
水抜きφ5
5
70
65
30
オペレーター配管
有効開口寸法 1,796x1,976
ベース内寸 2,000x2,200

B 部詳細図 S=1/2

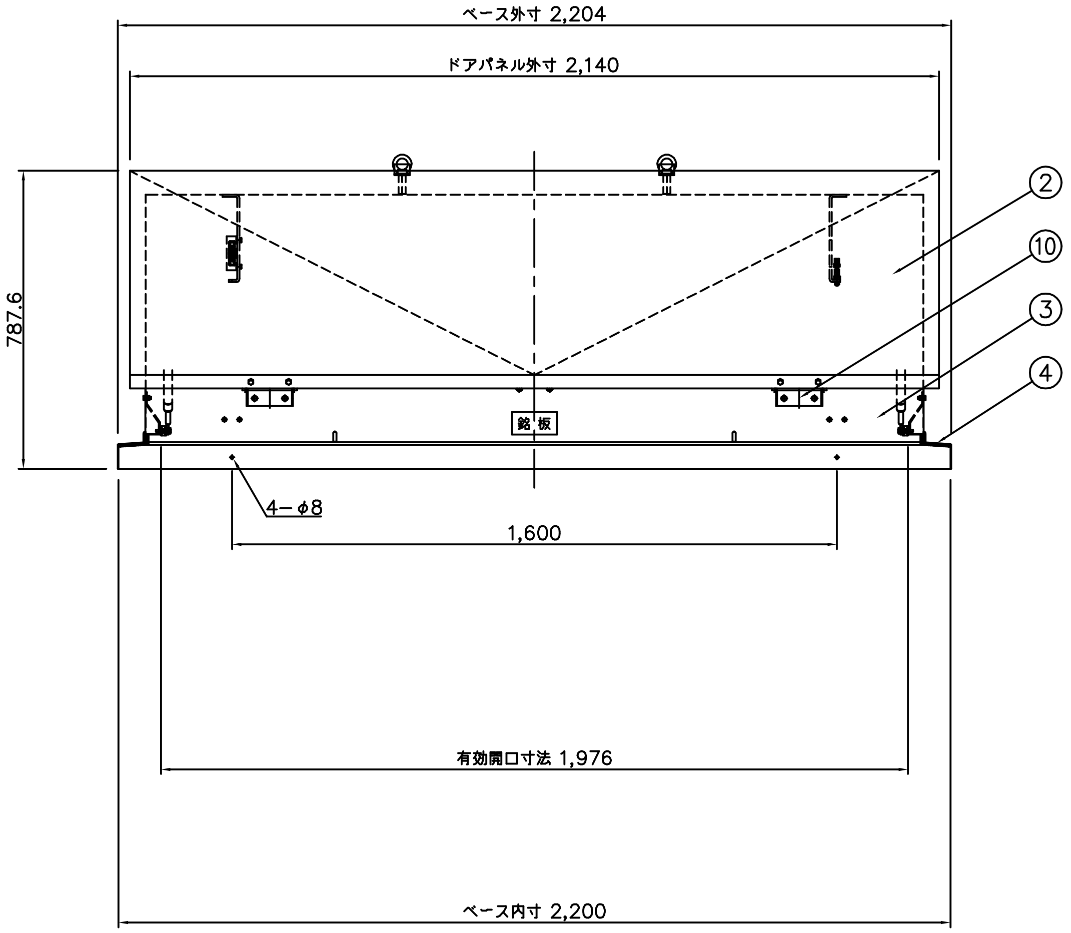

ベース外寸 2,204
ドアパネル外寸 2,140
787.6
②
⑩
③
④
銘 板
4−φ8
1,600
有効開口寸法 1,976
ベース内寸 2,200

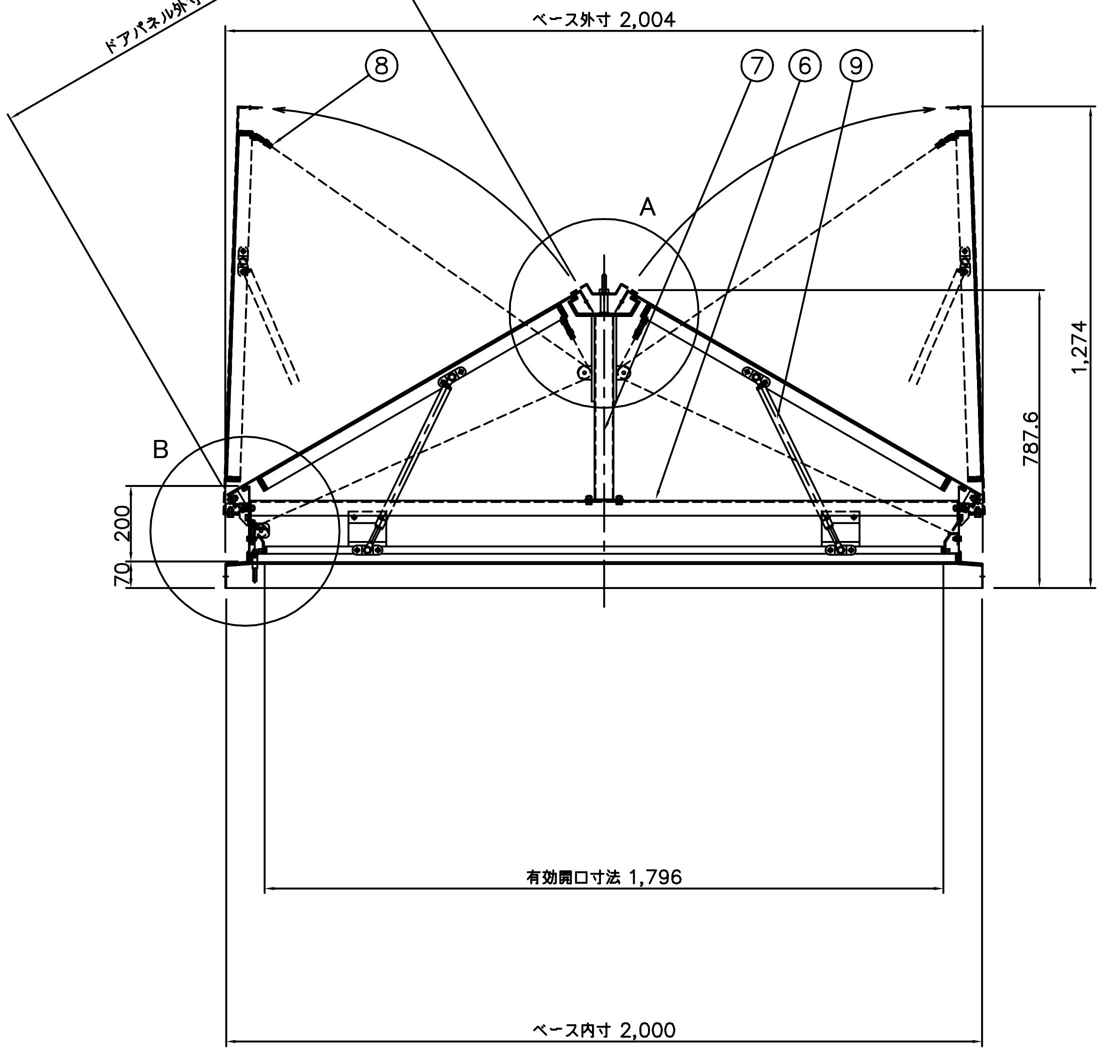

ドアパネル外寸 1,080
ベース外寸 2,004
⑧
⑦
⑥
⑨
A
B
1,274
787.6
200
70
有効開口寸法 1,796
ベース内寸 2,000

番号	部　品　名	材 質　又は　規 格	数量
1	ドアフレーム	SUS304 2B t=2.0	2
2	ドアパネル	SUS304 2B t=1.2 （裏面、不燃断熱材 t=5.0貼付）	2
3	ボディ	SUS304 2B t=1.5	1
4	ベース	SUS304 2B t=2.0	1
5	天井部ボディ	SUS304 2B t=2.0 （裏面、不燃断熱材 t=5.0貼付）	1
6	内部鉄骨 1	亜鉛メッキ鋼板 t=3.2	1
7	内部鉄骨 2	ロ−50x50（スチール、メッキ）	1
8	滑　車	ZDC2	8
9	ガススプリング	窒素ガス封入式	4
10	蝶　番	SUS304 HOT t=3.0	4

排煙面積 3.54 m²

殿	殿	特記事項
御受領印	御受領印	

No,	年 月 日	訂 正 追 記 事 項	記入者
1	・ ・		
2	・ ・		
3	・ ・		
4	・ ・		
5	・ ・		
6	・ ・		
7	・ ・		

単位	m/m	日付	'15・10・15
A1	1/10 1/2	A3	1/20 1/4
設計		承認	
製図	加藤	検図	

工事名称

図面名称 HWL-3700M

三菱電機ベンチレーター株式会社

図面番号 24 − 13