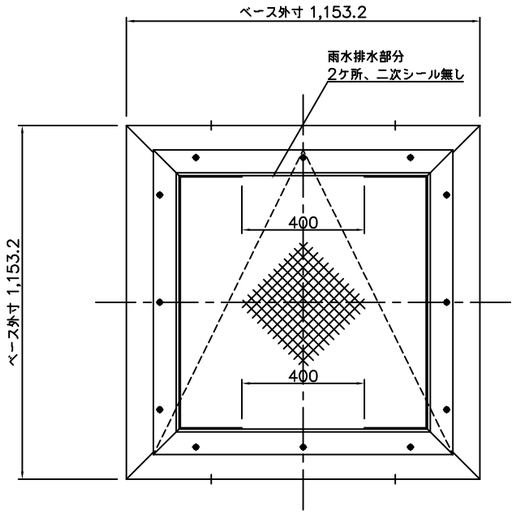

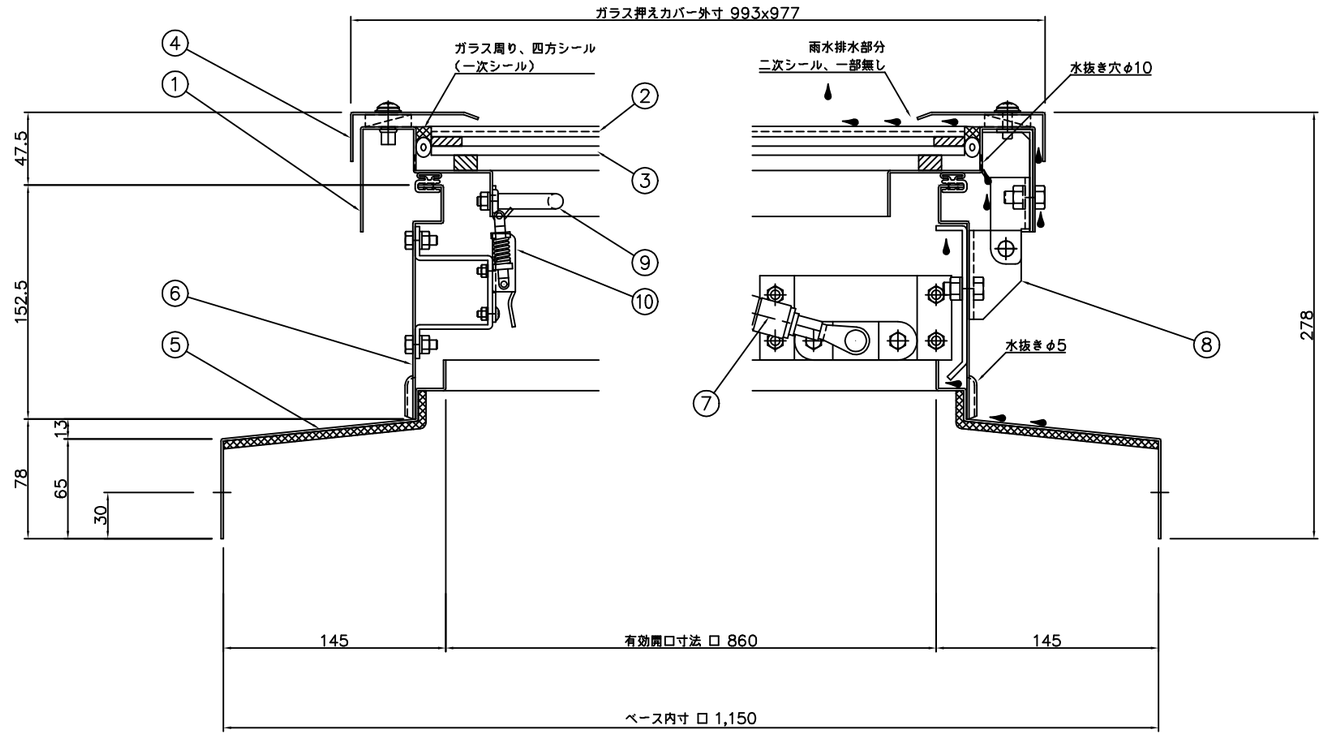

A 部詳細図 S=1/2

B 部詳細図 S=1/2

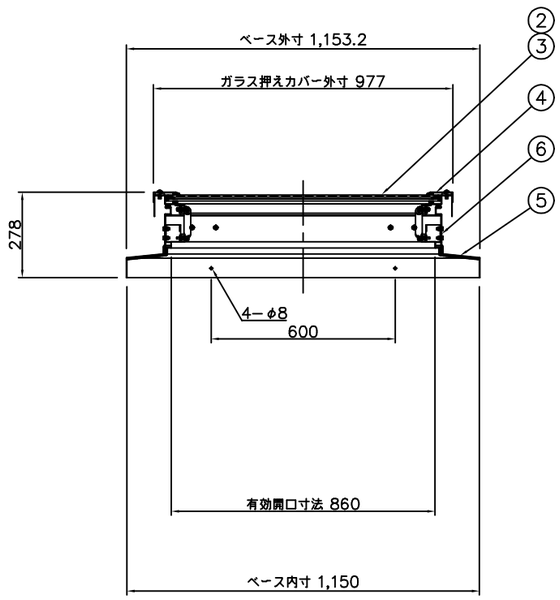

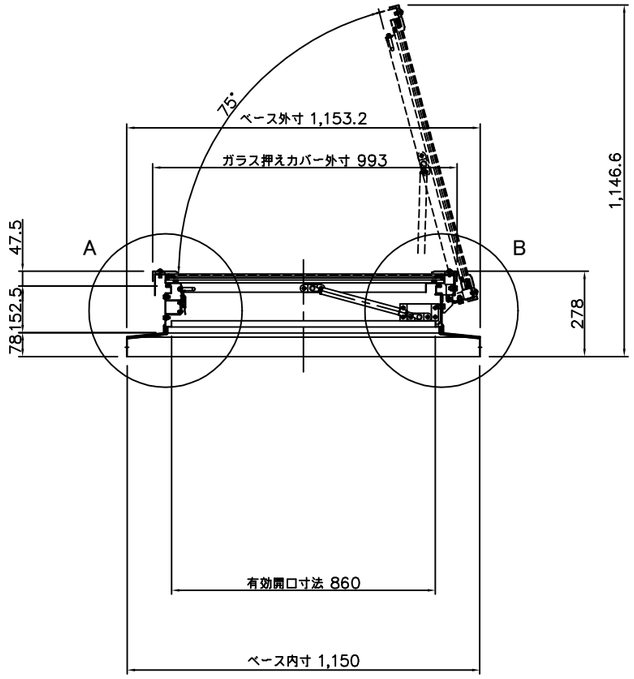

番号	部 品 名	材 質 又は 規 格	数量
1	ドアフレーム	ガルバリウム鋼板 t=1.6	1
2	網入り型板ガラス	t=6.8（888x880）	1
3	中空シート（乳白）	t=6.0（888x880）	1
4	ガラス押えカバー	ガルバリウム鋼板 t=1.6	1
5	ベース	ガルバリウム鋼板 t=1.6	1
6	ボディ	ガルバリウム鋼板 t=1.6	1
7	ガススプリング	窒素ガス封入式	2
8	蝶 番	SUS304 HOT t=3.0	2
9	取っ手	H−17−SUS−5	1
10	クリップバッチン錠	PP−21−SUS−2	1

採光面積 0.63 ㎡

殿

御受領印

殿

御受領印

特記事項	No.	年 月 日	訂 正 追 記 事 項	記入者
	△	・ ・		
	△	・ ・		
	△	・ ・		
	△	・ ・		
	△	・ ・		
	△	・ ・		
	△	・ ・		

単位	m/m	日付	'16・02・26	工事名称	
A1	1/10 1/2	A3	1/20 1/4	図面名称	HTQ-900GB-GL
設計		承認			
製図	加 藤	検図		三和式ペフテレーター株式会社	図面番号 20 − 13