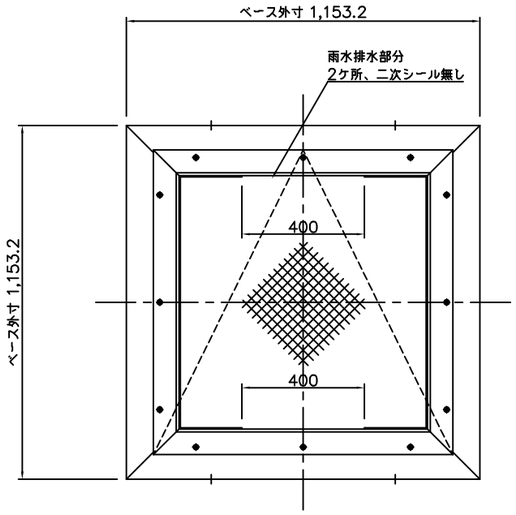


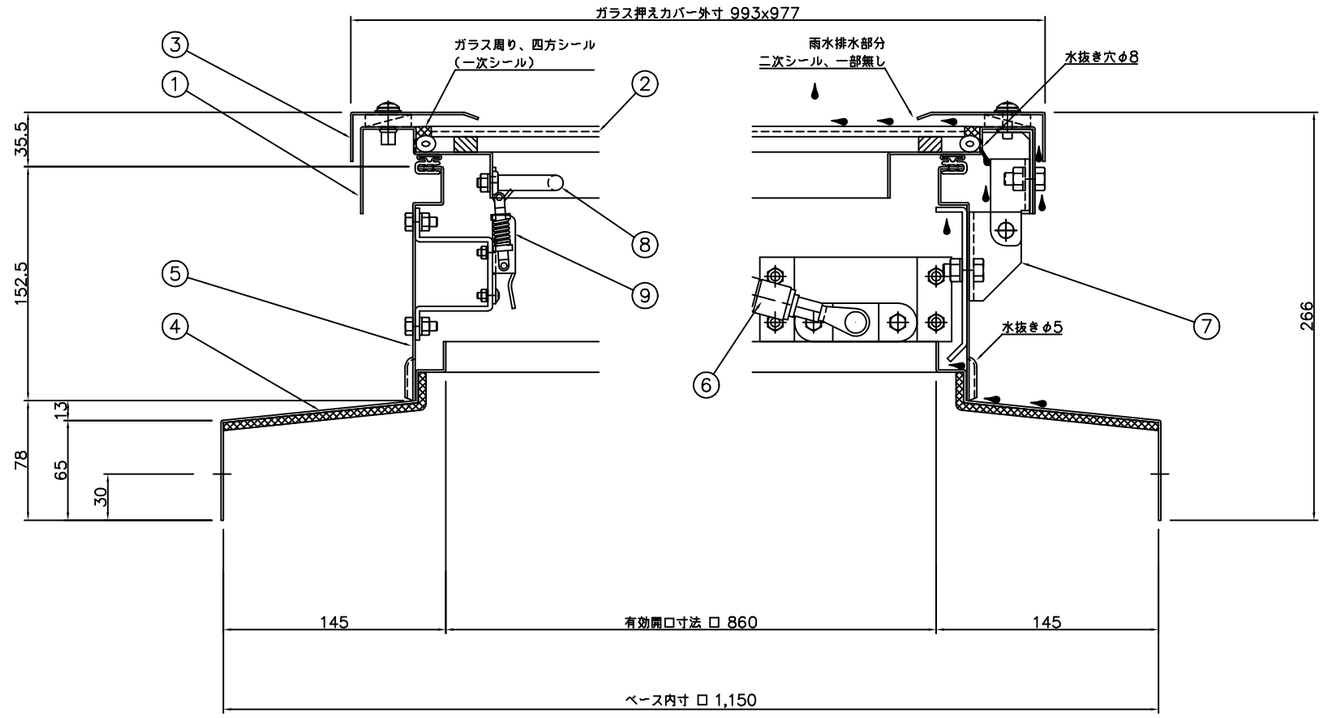


A 部詳細図 S=1/2

B 部詳細図 S=1/2

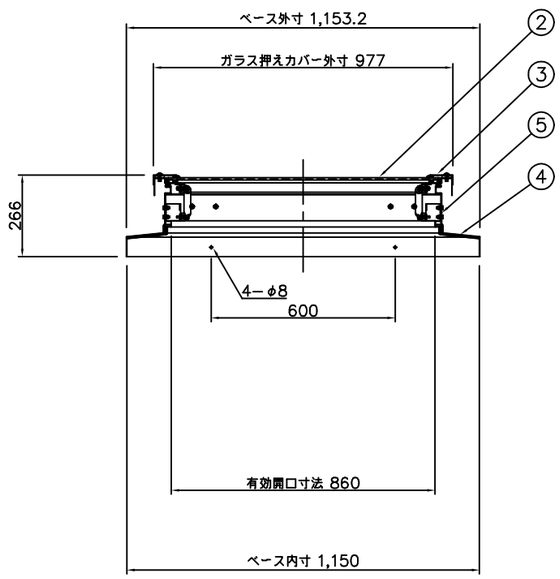


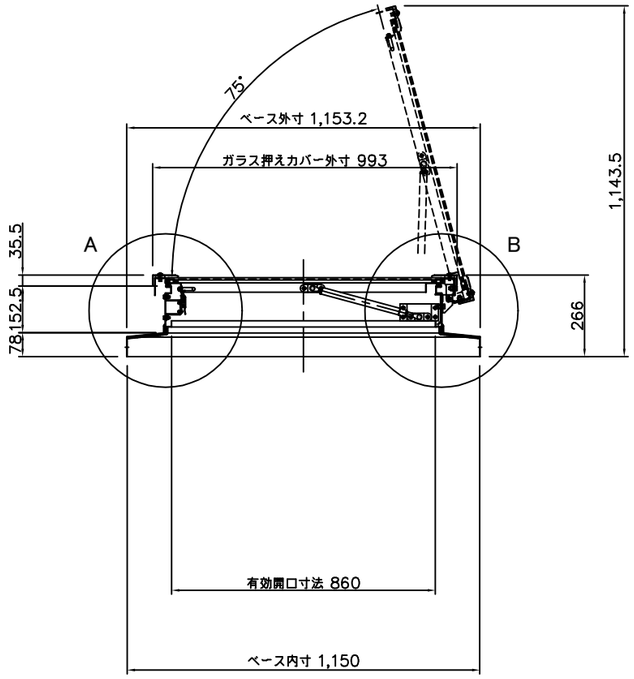


| 番号 | 部品名 | 材質 又は 規格 | 数量 |
|---|---|---|---|
| 1 | ドアフレーム | ガルバリウム鋼板 t=1.6 | 1 |
| 2 | 網入り型板ガラス | t=6.8（888x880） | 1 |
| 3 | ガラス押えカバー | ガルバリウム鋼板 t=1.6 | 1 |
| 4 | ベース | ガルバリウム鋼板 t=1.6 | 1 |
| 5 | ボディ | ガルバリウム鋼板 t=1.6 | 1 |
| 6 | ガススプリング | 窒素ガス封入式 | 2 |
| 7 | 蝶番 | SUS304 HOT t=3.0 | 2 |
| 8 | 取っ手 | H−17−SUS−5 | 1 |
| 9 | クリップバッチン錠 | PP−21−SUS−2 | 1 |

採光面積 0.63 ㎡

殿

御受領印

殿

御受領印

| 特記事項 | No. | 年 月 日 | 訂正追記事項 | 記入者 |
|---|---|---|---|---|
| | △ | ・ ・ | | |
| | △ | ・ ・ | | |
| | △ | ・ ・ | | |
| | △ | ・ ・ | | |
| | △ | ・ ・ | | |
| | △ | ・ ・ | | |
| | △ | ・ ・ | | |

| | | | | | |
|---|---|---|---|---|---|
| 単位 | m/m | 日付 | '16・02・26 | 工事名称 | |
| A1 | 1/10 1/2 | A3 | 1/20 1/4 | 図面名称 | HTQ-900G-GL |
| 設計 | | 承認 | | | |
| 製図 | 加藤 | 検図 | | 三和式ペフテレーター株式会社 | 図面番号 20 − 11 |