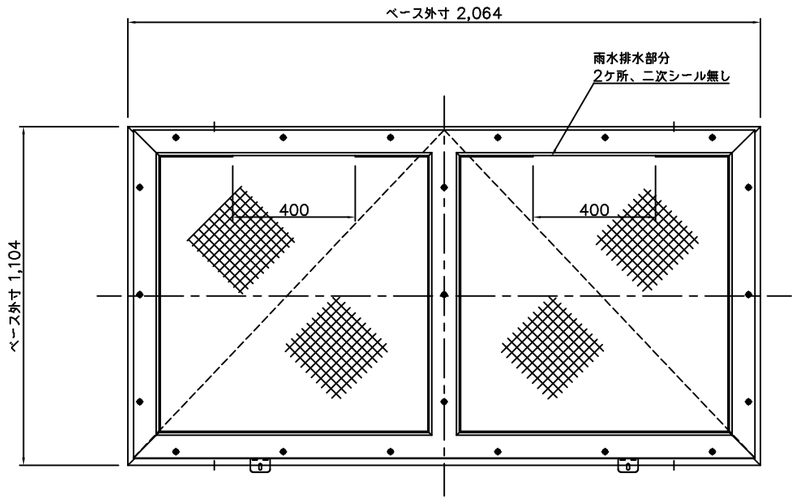

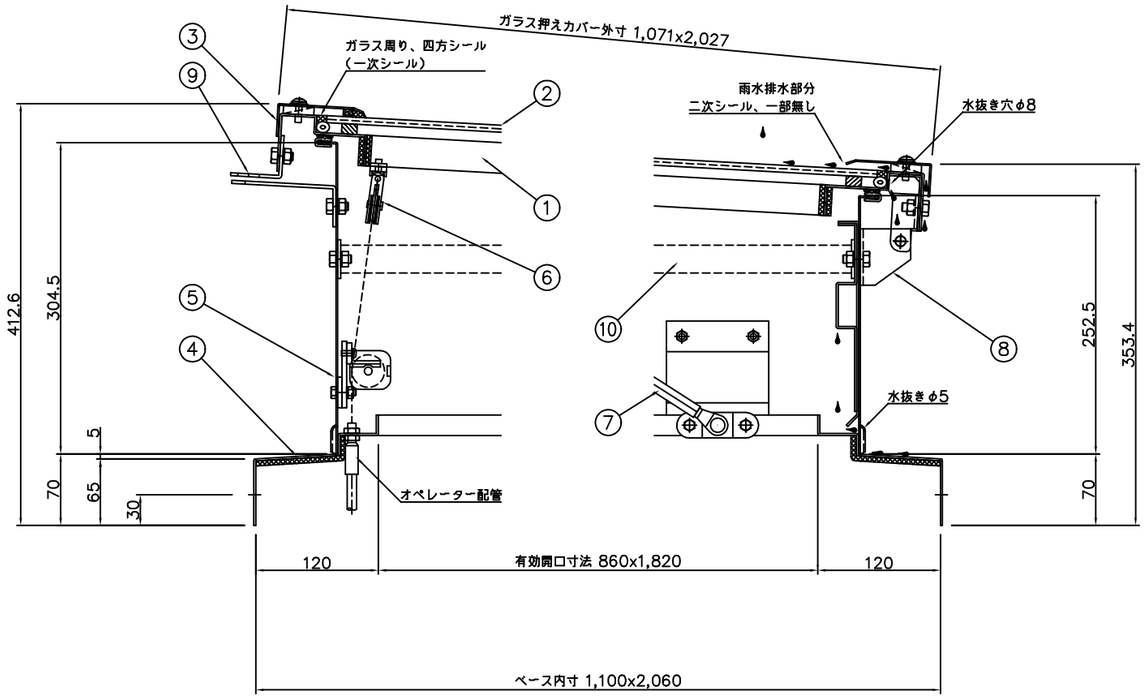

A 部詳細図 S=1/3

B 部詳細図 S=1/3

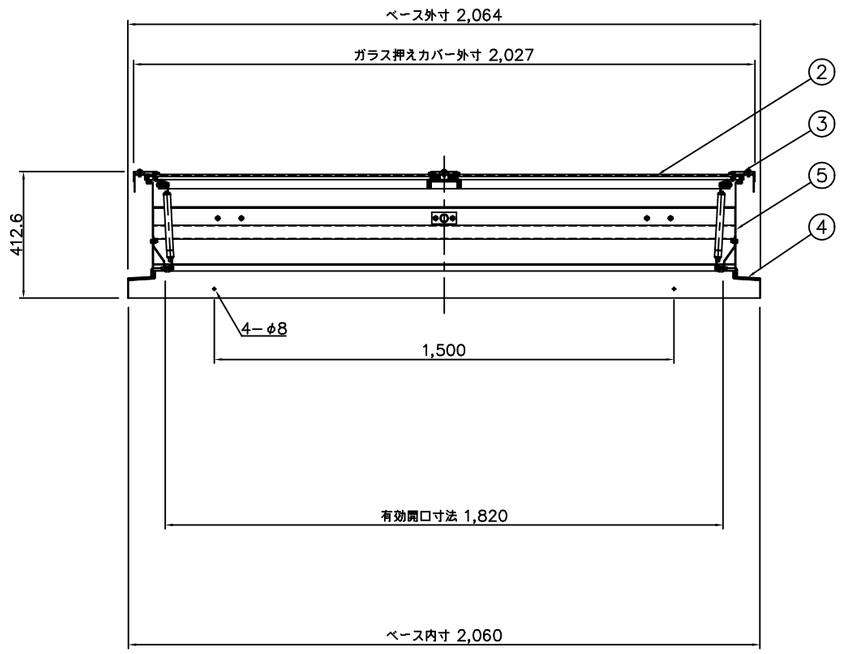

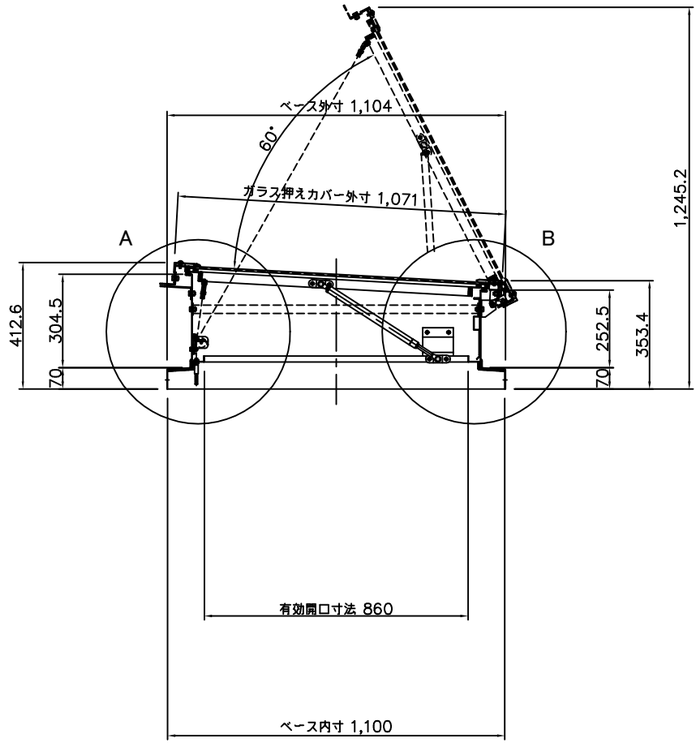

番号	部品名	材質又は規格	数量
1	ドアフレーム	SUS304 2B t=2.0	1
2	網入り型板ガラス	t=6.8（970x940）	2
3	ガラス押えカバー	SUS304 2B t=1.5	1
4	ベース	SUS304 2B t=2.0	1
5	ボディ	SUS304 2B t=1.5	1
6	滑車	ZDC2	3
7	ガススプリング	窒素ガス封入式	2
8	蝶番	SUS304 HOT t=3.0	2
9	仮止金具	SUS304 HOT t=3.0	2
10	ボディ補強パイプ	φ27.2（スチール、メッキ）	1

排煙面積 1.56 ㎡

採光面積 1.50 ㎡

殿　　殿

御受領印　　御受領印

特記事項	No.	年 月 日	訂正追記事項	記入者
	△	・・		
	△	・・		
	△	・・		
	△	・・		
	△	・・		
	△	・・		
	△	・・		

単位	m/m	日付	'15・08・26	工事名称	
A1	1/10 1/3	A3	1/20 1/6	図面名称	HRL−1600G・勾配
設計		承認		三和シヤッター株式会社	図面番号 20 − 11
製図	加藤	検図			