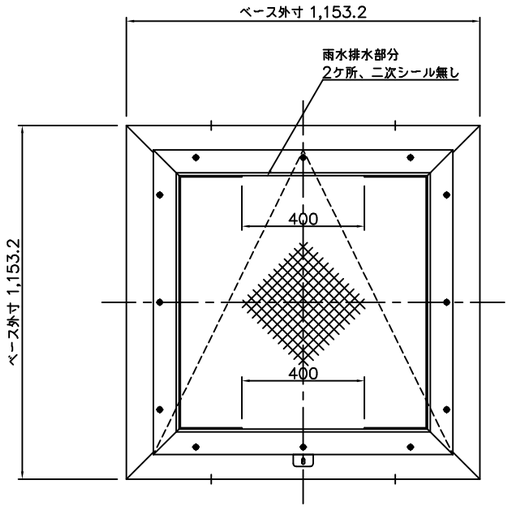

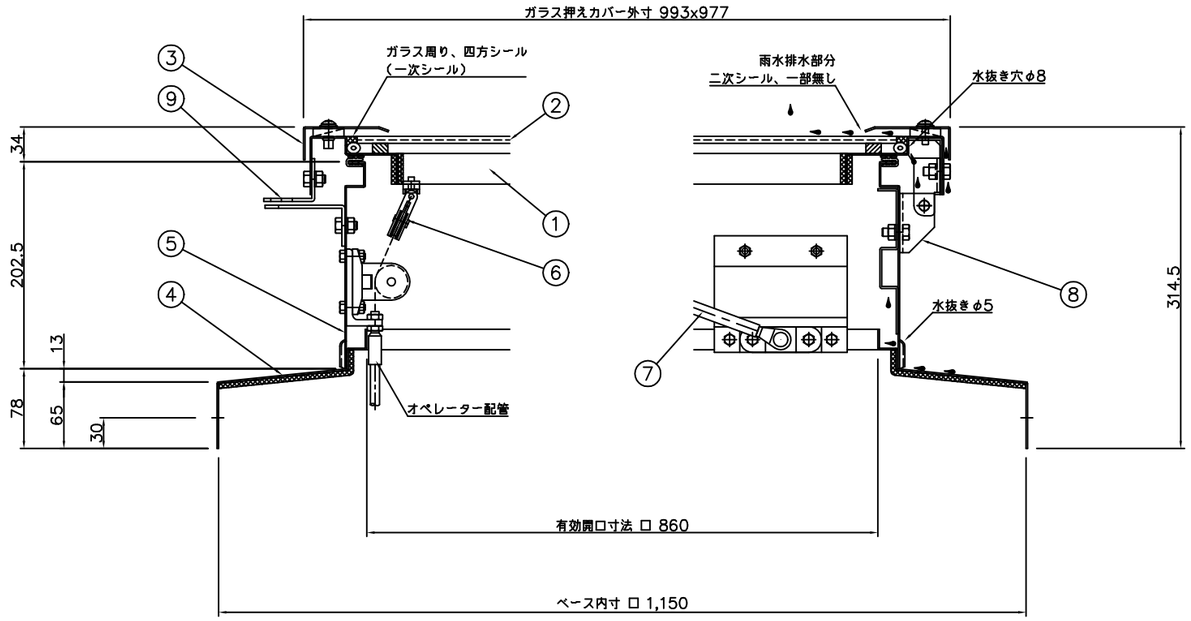

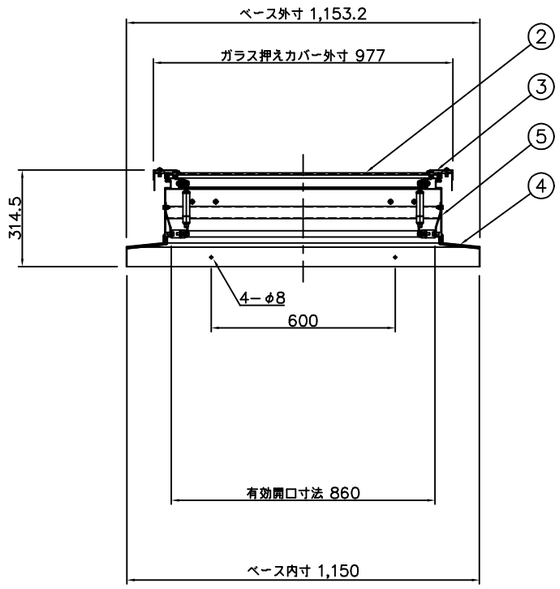

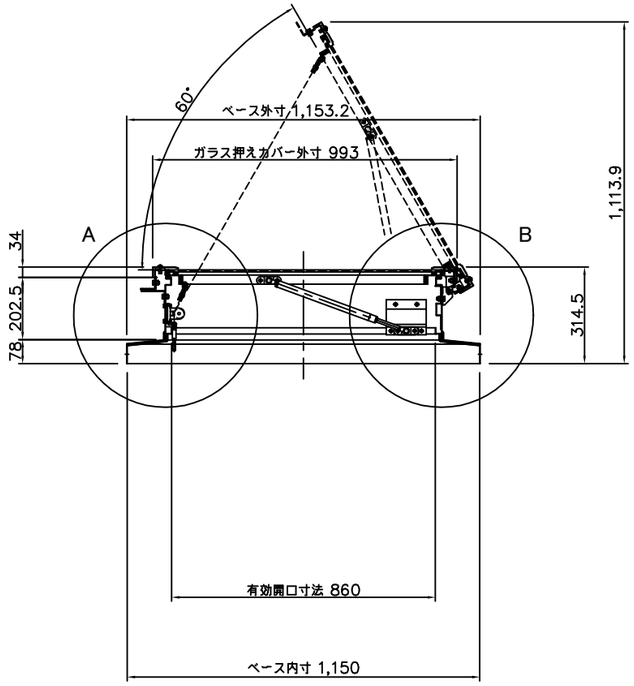

番号	部品名	材質 又は 規格	数量
1	ドアフレーム	ガルバリウム鋼板 t=1.6	1
2	網入り型板ガラス	t=6.8（888x880）	1
3	ガラス押えカバー	ガルバリウム鋼板 t=1.6	1
4	ベース	ガルバリウム鋼板 t=1.6	1
5	ボディ	ガルバリウム鋼板 t=1.6	1
6	滑車	ZDC2	3
7	ガススプリング	窒素ガス封入式	2
8	蝶番	SUS304 HOT t=3.0	2
9	仮止金具	SUS304 HOT t=3.0	1

排煙面積 0.73 ㎡

採光面積 0.62 ㎡

殿　　殿

御受領印　　御受領印

特記事項	No.	年 月 日	訂正追記事項	記入者
	△	・ ・		
	△	・ ・		
	△	・ ・		
	△	・ ・		
	△	・ ・		
	△	・ ・		
	△	・ ・		

単位	m/m	日付	'16・03・10	工事名称	
A1	1/10 1/3	A3	1/20 1/6	図面名称	HRQ-900G-GL・水平
設計		承認		三和シヤッター株式会社	図面番号 21 − 09
製図	加藤	検図			