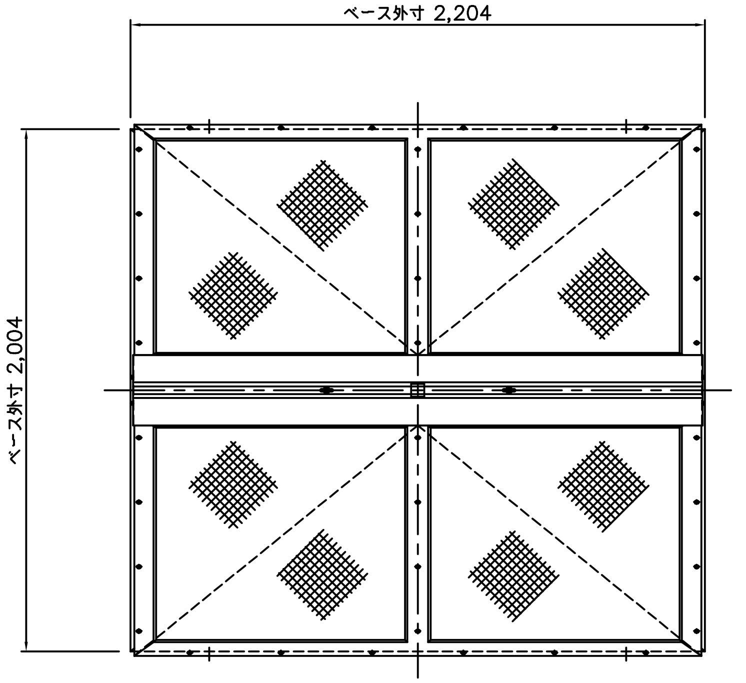
ベース外寸 2,204
ベース外寸 2,004

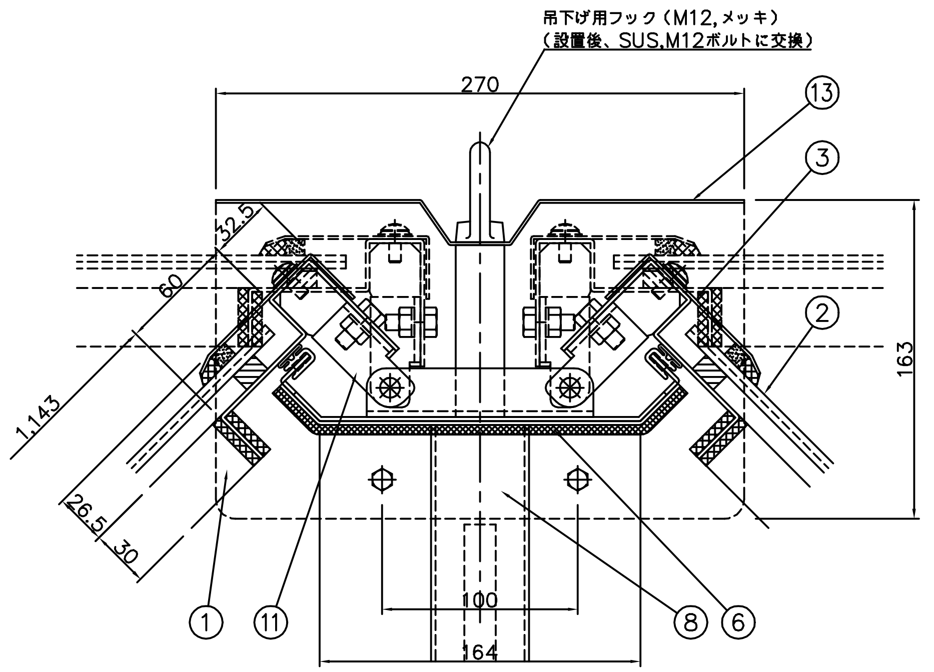
吊下げ用フック（M12,メッキ）
（設置後、SUS,M12ボルトに交換）
270
32.5
60
1,143
26.5
30
163
100
164
⑬
③
②
①
⑪
⑧
⑥

A 部詳細図 S=1/2

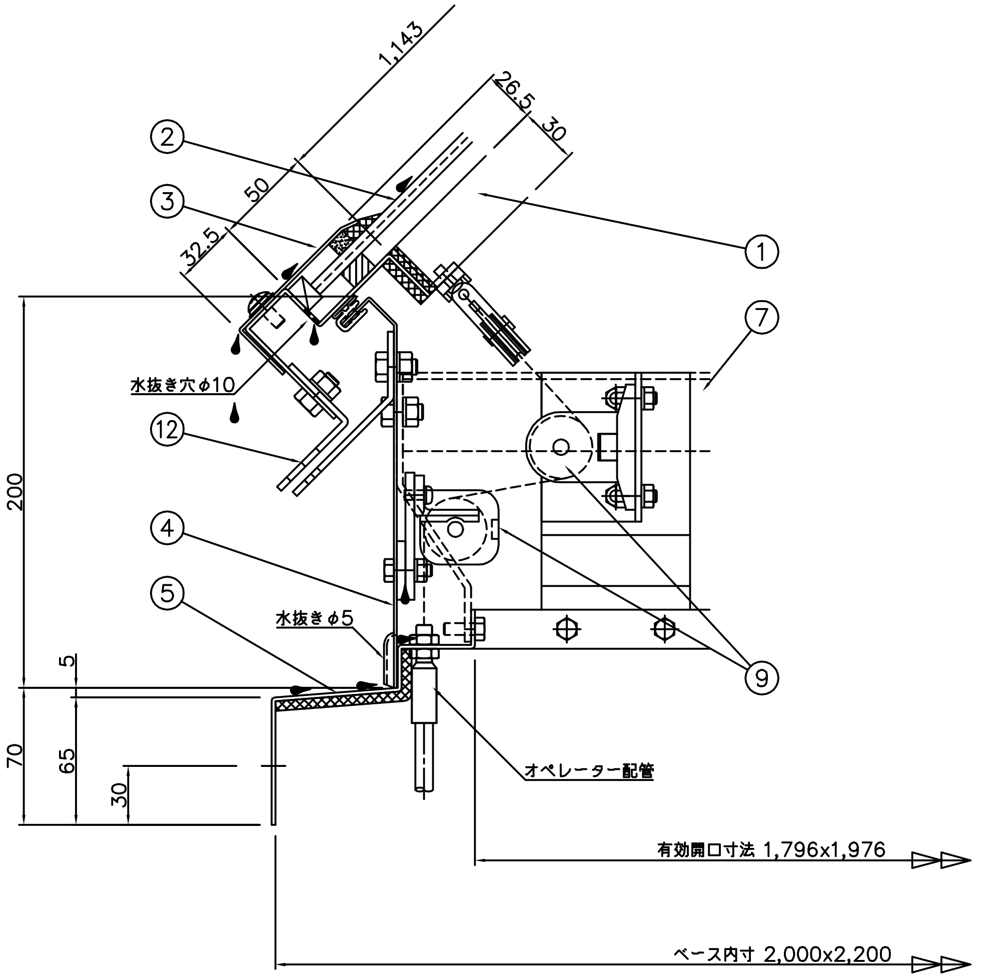
1,143
26.5
30
50
32.5
②
③
①
⑦
水抜き穴φ10
⑫
④
⑤
⑨
水抜きφ5
200
5
70
65
30
オペレーター配管
有効開口寸法 1,796x1,976
ベース内寸 2,000x2,200

B 部詳細図 S=1/2

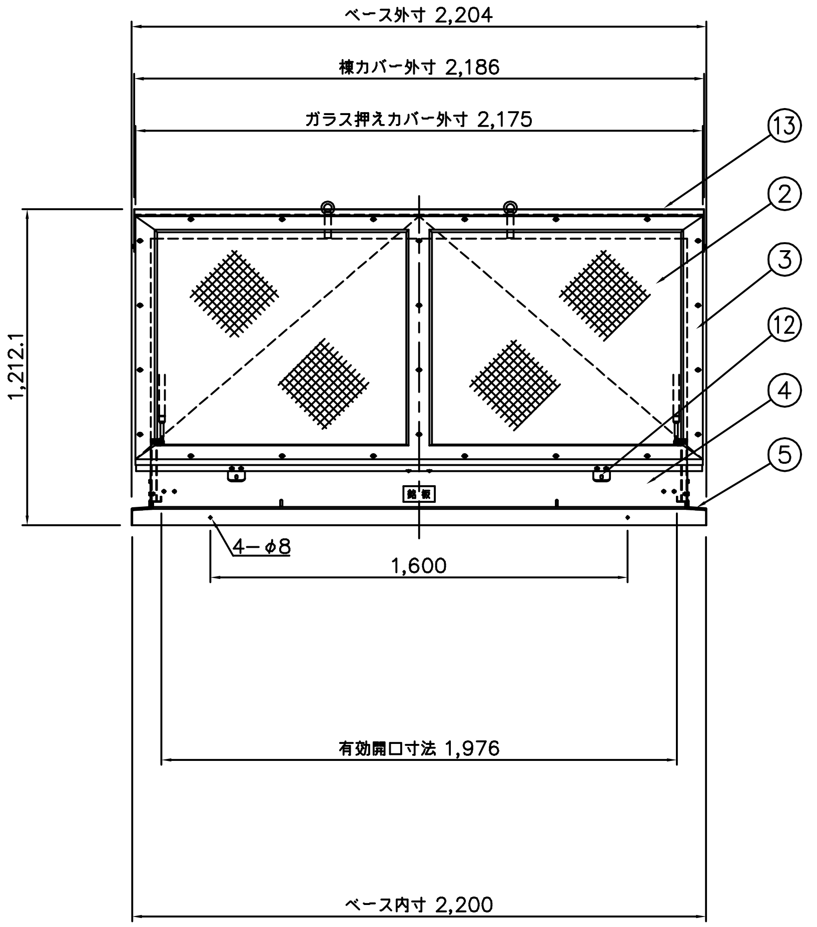
ベース外寸 2,204
棟カバー外寸 2,186
ガラス押えカバー外寸 2,175
1,212.1
⑬
②
③
⑫
④
⑤
4-φ8
1,600
有効開口寸法 1,976
ベース内寸 2,200

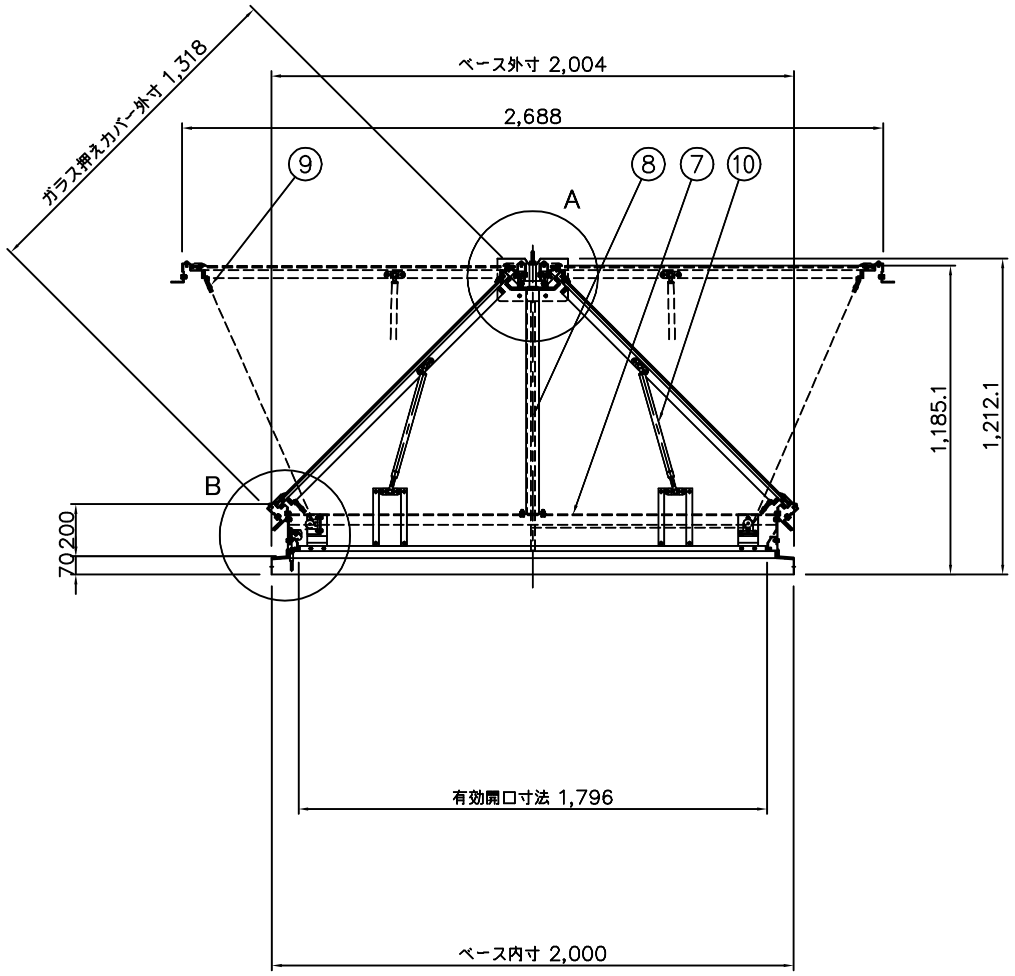
ガラス押えカバー外寸 1,318
ベース外寸 2,004
2,688
⑨
A
⑧
⑦
⑩
B
1,185.1
1,212.1
200
70
有効開口寸法 1,796
ベース内寸 2,000

番号	部 品 名	材 質 又は 規 格	数量
1	ドアフレーム	ガルバリウム鋼板 t=2.0	2
2	網入り型板ガラス	t=6.8（1233x1020）	4
3	ガラス押えカバー	ガルバリウム鋼板 t=1.6	2
4	ボディ	ガルバリウム鋼板 t=1.6	1
5	ベース	ガルバリウム鋼板 t=2.0	1
6	天井部ボディ	ガルバリウム鋼板 t=2.0 （裏面、不燃断熱材 t=5.0貼付）	1
7	内部鉄骨 1	亜鉛メッキ鋼板 t=3.2	1
8	内部鉄骨 2	ロ−50x50（スチール、メッキ）	1
9	滑 車	ZDC2	8
10	ガススプリング	窒素ガス封入式	4
11	蝶 番	SUS304 HOT t=3.0	4
12	仮止金具	SUS304 HOT t=3.0	4
13	棟カバー	ガルバリウム鋼板 t=1.6	1

排煙面積 3.54 m²

採光面積 3.54 m²

殿

御受領印

殿

御受領印

特記事項

No,	年 月 日	訂 正 追 記 事 項	記入者
⚠1	・ ・		
⚠2	・ ・		
⚠3	・ ・		
⚠4	・ ・		
⚠5	・ ・		
⚠6	・ ・		
⚠7	・ ・		

単位	m/m	日付	'15・10・20
A1	1/15 1/2	A3	1/30 1/4
設計		承認	
製図	加藤	検図	

工事名称

図面名称 HUL-3700G-GL

三和式ベンチレーター株式会社

図面番号 8 − 7