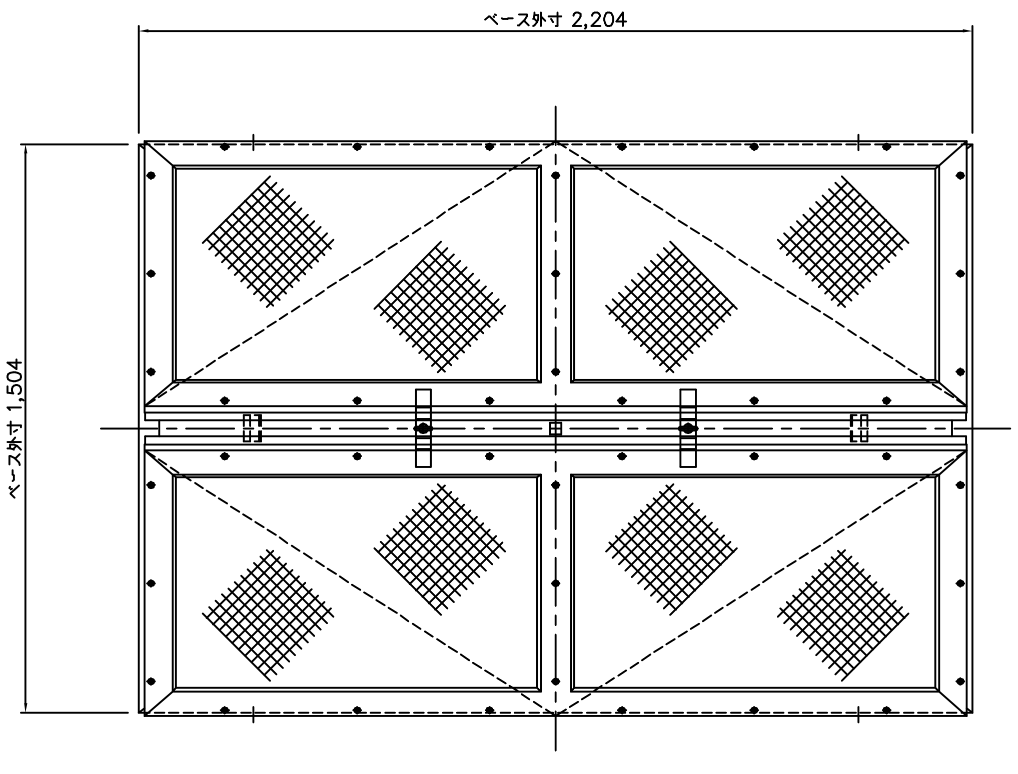
ベース外寸 2,204
ベース外寸 1,504

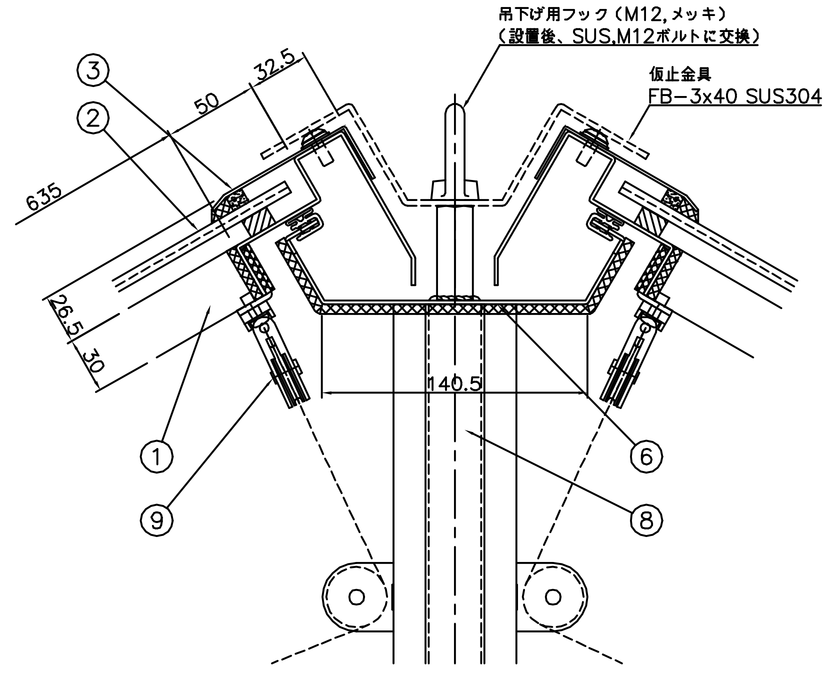
吊下げ用フック（M12,メッキ）
（設置後、SUS,M12ボルトに交換）
仮止金具
FB−3x40 SUS304
635
50
32.5
26.5
30
140.5
③
②
①
⑨
⑥
⑧

A 部詳細図 S=1/2

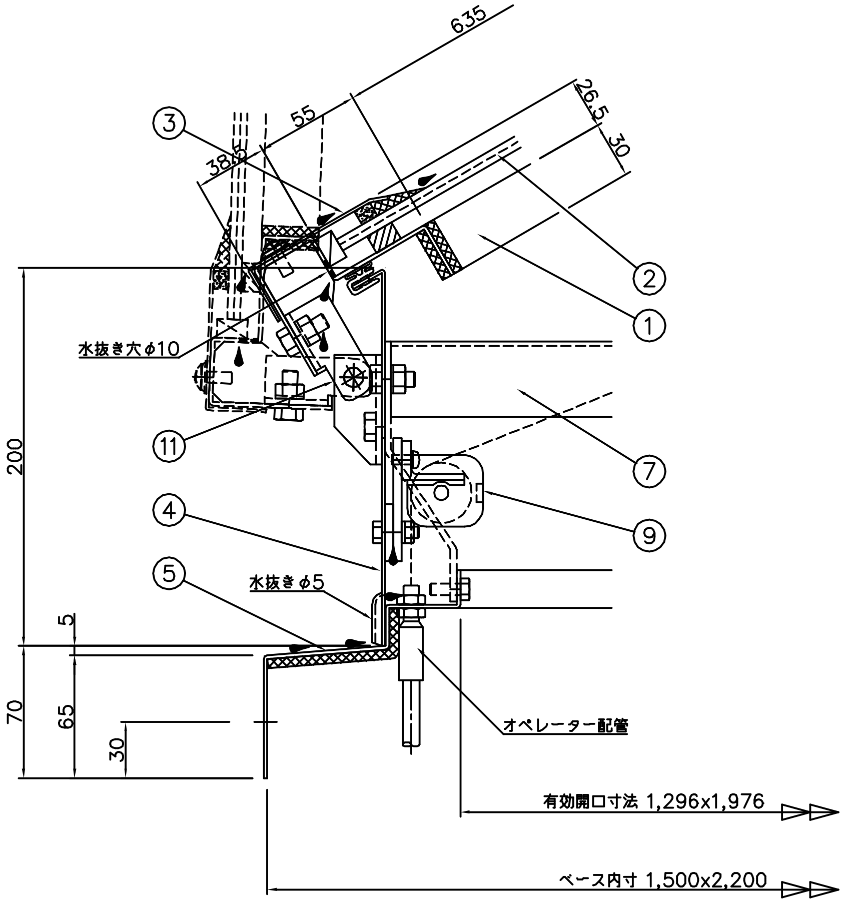
635
55
38
26.5
30
③
②
①
⑦
⑨
⑪
④
⑤
水抜き穴φ10
水抜きφ5
オペレーター配管
200
5
70
65
30
有効開口寸法 1,296x1,976
ベース内寸 1,500x2,200

B 部詳細図 S=1/2

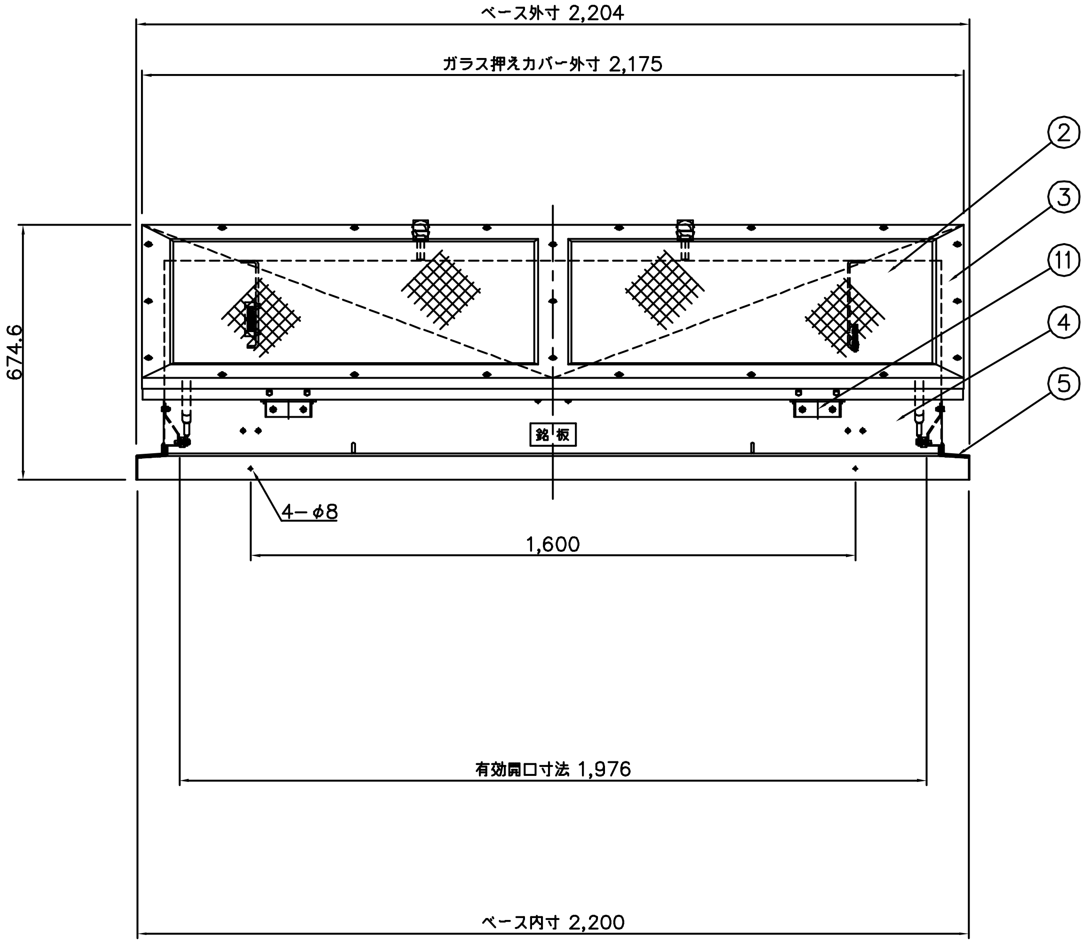
ベース外寸 2,204
ガラス押えカバー外寸 2,175
674.6
②
③
⑪
④
⑤
銘板
4−φ8
1,600
有効開口寸法 1,976
ベース内寸 2,200

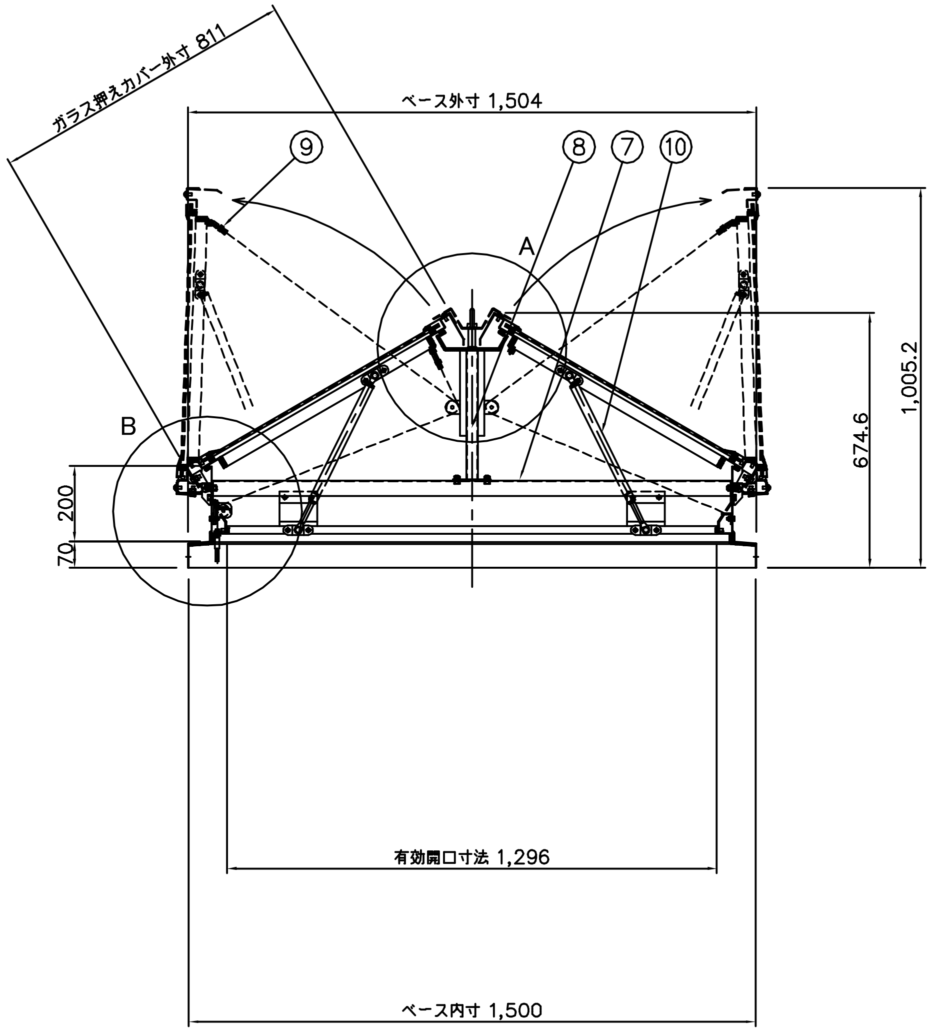
ガラス押えカバー外寸 811
ベース外寸 1,504
⑨
⑧
⑦
⑩
A
B
1,005.2
674.6
200
70
有効開口寸法 1,296
ベース内寸 1,500

番号	部　品　名	材　質　又は　規　格	数量
1	ドアフレーム	SUS304 2B t=2.0	2
2	網入り型板ガラス	t=6.8（720x1020）	4
3	ガラス押えカバー	SUS304 2B t=1.5	2
4	ボディ	SUS304 2B t=1.5	1
5	ベース	SUS304 2B t=2.0	1
6	天井部ボディ	SUS304 2B t=2.0 （裏面、不燃断熱材 t=5.0貼付）	1
7	内部鉄骨 1	亜鉛メッキ鋼板 t=2.3&3.2	1
8	内部鉄骨 2	ロ−31x31（スチール、メッキ）	1
9	滑　車	ZDC2	8
10	ガススプリング	窒素ガス封入式	4
11	蝶　番	SUS304 HOT t=3.0	4

排煙面積 2.56 m²

採光面積 2.36 m²

殿　　御受領印

殿　　御受領印

特記事項

No,	年 月 日	訂 正 追 記 事 項	記入者
△1	・ ・		
△2	・ ・		
△3	・ ・		
△4	・ ・		
△5	・ ・		
△6	・ ・		
△7	・ ・		

単位	m/m	日付	'15・10・20
A1	1/10 1/2	A3	1/20 1/4
設計		承認	
製図	加藤	検図	

工事名称

図面名称　HWL-2700G

三和式ベンチレーター株式会社

図面番号　24 − 05