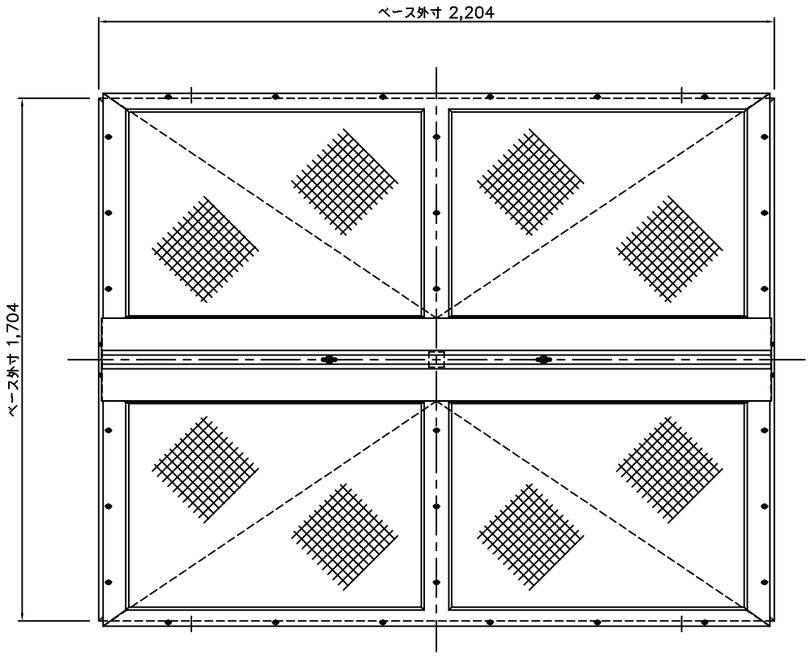

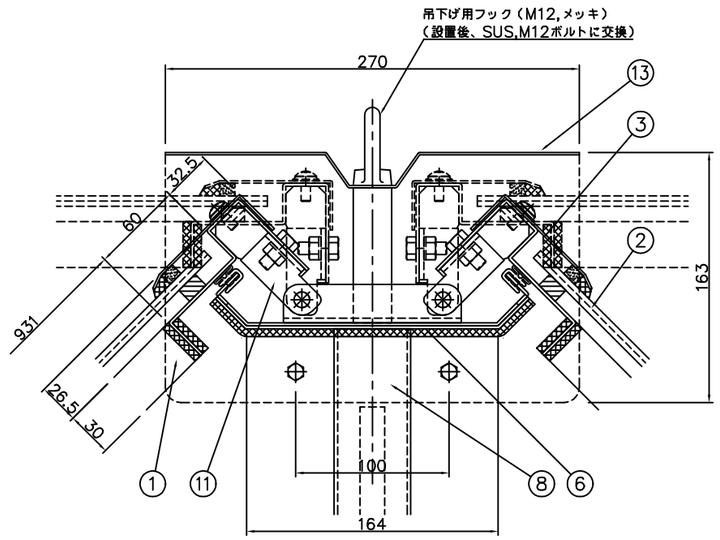

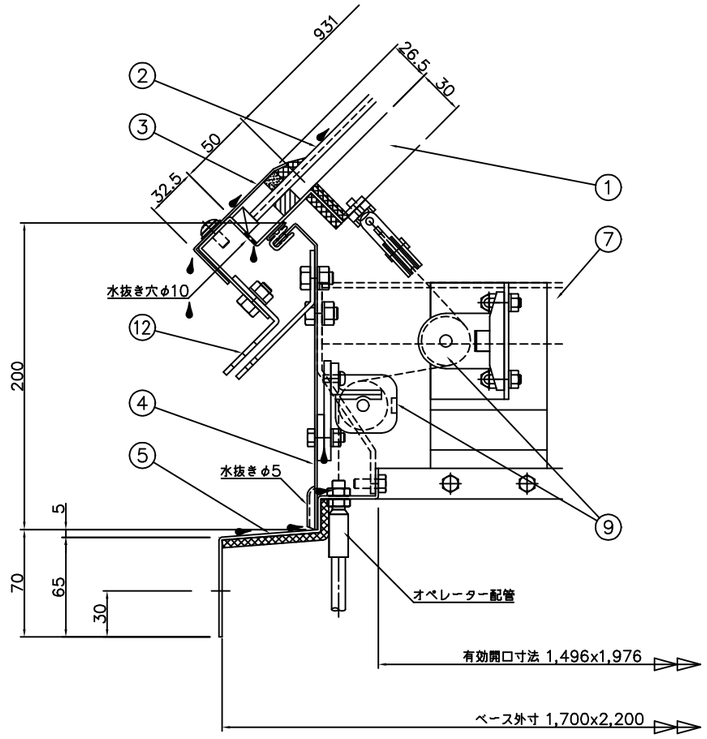

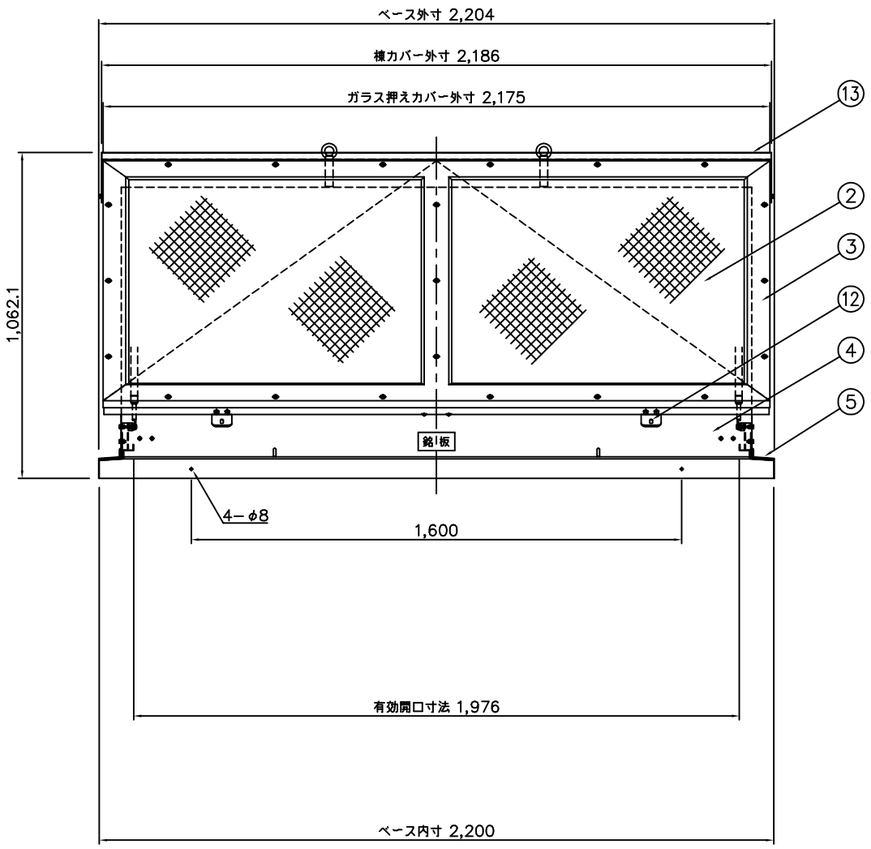

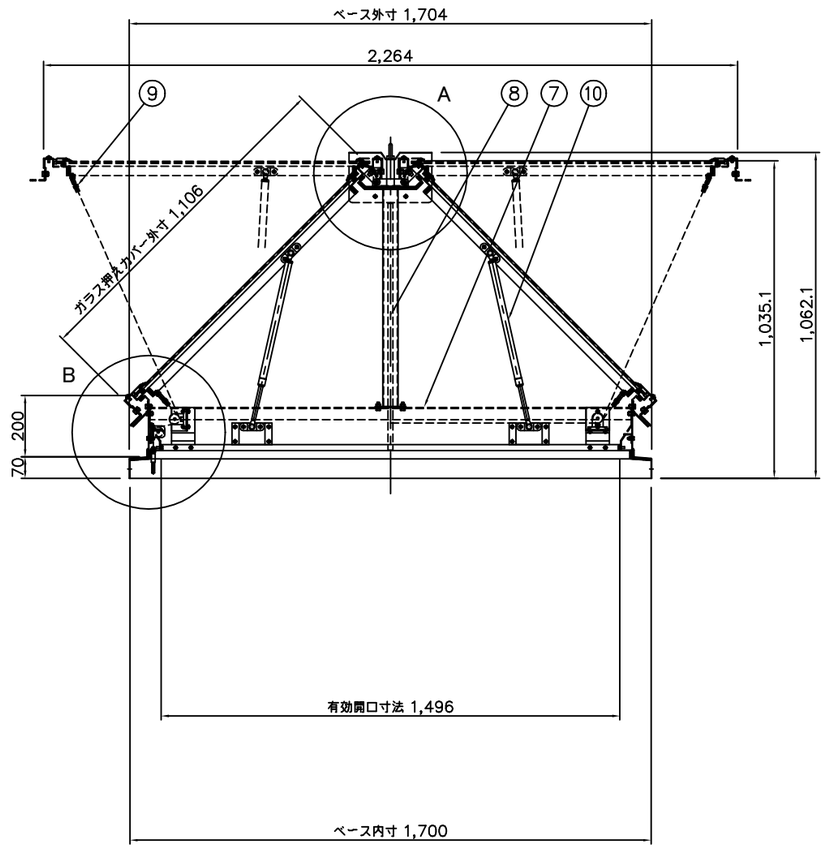

番号	部品名	材質又は規格	数量
1	ドアフレーム	ガルバリウム鋼板 t=2.0	2
2	網入り型板ガラス	t=6.8（1020x1020）	4
3	ガラス押えカバー	ガルバリウム鋼板 t=1.6	2
4	ボディ	ガルバリウム鋼板 t=1.6	1
5	ベース	ガルバリウム鋼板 t=2.0	1
6	天井部ボディ	ガルバリウム鋼板 t=2.0 （裏面、不燃断熱材 t=5.0貼付）	1
7	内部鉄骨 1	亜鉛メッキ鋼板 t=3.2	1
8	内部鉄骨 2	ロ−50x50（スチール、メッキ）	1
9	滑車	ZDC2	8
10	ガススプリング	窒素ガス封入式	4
11	蝶番	SUS304 HOT t=3.0	4
12	仮止金具	SUS304 HOT t=3.0	4
13	棟カバー	ガルバリウム鋼板 t=1.6	1

排煙面積 2.95 ㎡
採光面積 2.95 ㎡

殿
御受領印

殿
御受領印

特記事項	No.	年 月 日	訂正追記事項	記入者
	△	・・		
	△	・・		
	△	・・		
	△	・・		
	△	・・		
	△	・・		
	△	・・		

単位	m/m	日付	'15・10・20	工事名称	
A1	1/10 1/2	A3	1/20 1/4	図面名称	HUL-3100G-GL
設計		承認		三和式ベンチレーター株式会社	図番 8－5
製図	加藤	検図			