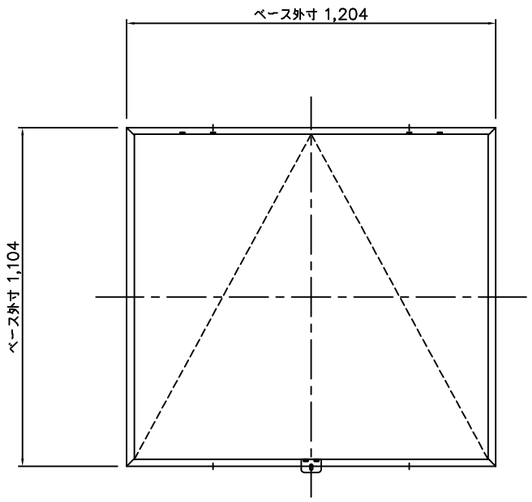

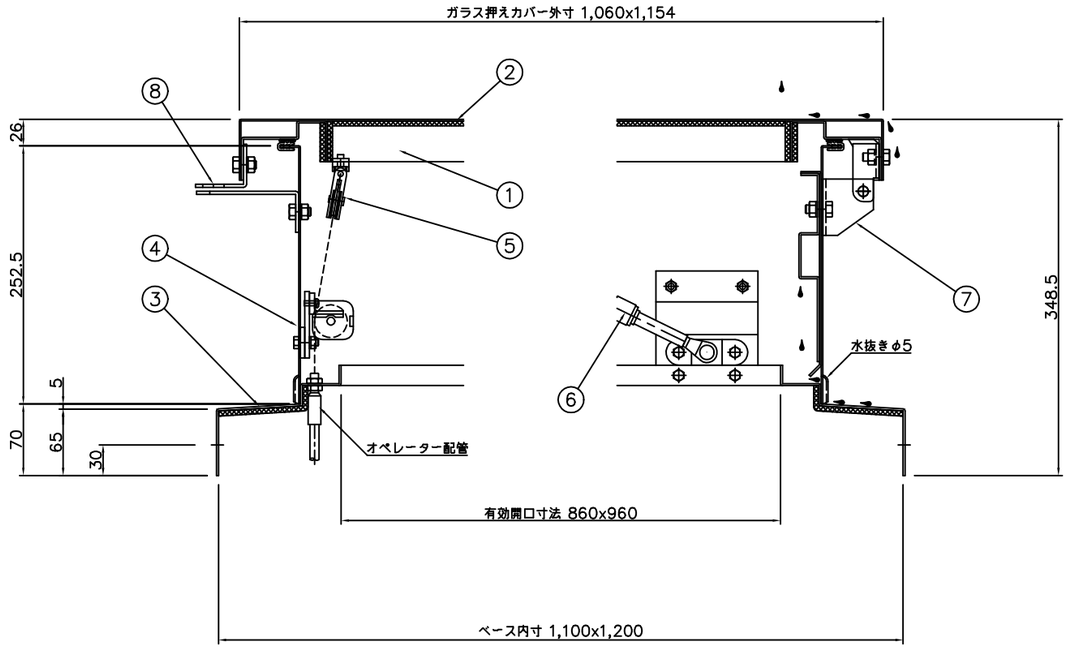

A 部詳細図 S=1/3

B 部詳細図 S=1/3

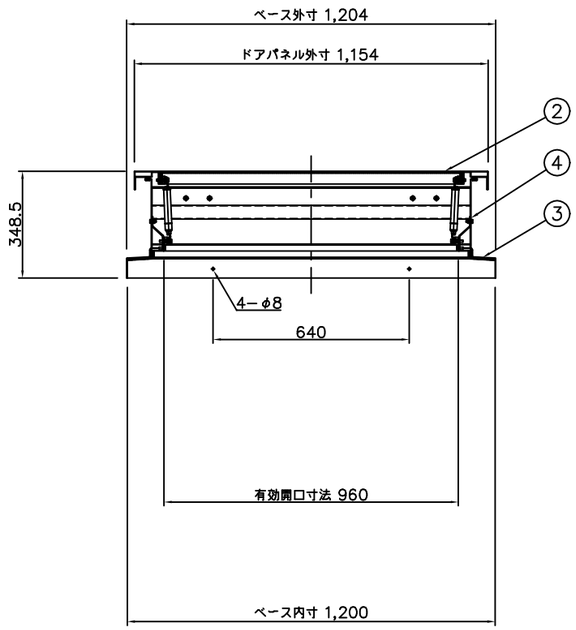

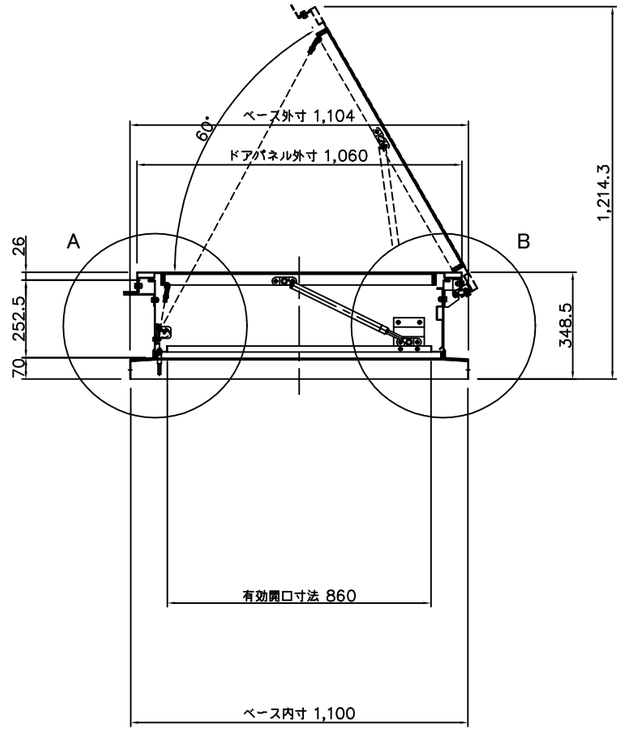

番号	部品名	材質 又は 規格	数量
1	ドアフレーム	ガルバリウム鋼板 t=2.0	1
2	ドアパネル	ガルバリウム鋼板 t=1.6 (裏面、不燃断熱材 t=5.0貼付)	1
3	ベース	ガルバリウム鋼板 t=2.0	1
4	ボディ	ガルバリウム鋼板 t=1.6	1
5	滑車	ZDC2	3
6	ガススプリング	窒素ガス封入式	2
7	蝶番	SUS304 HOT t=3.0	2
8	仮止金具	SUS304 HOT t=3.0	1

排煙面積 0.82 ㎡

殿

御受領印

殿

御受領印

特記事項	No.	年 月 日	訂正追記事項	記入者
	△	・ ・		
	△	・ ・		
	△	・ ・		
	△	・ ・		
	△	・ ・		
	△	・ ・		
	△	・ ・		

単位	m/m	日付	'15・09・10	工事名称	
A1	1/10 1/3	A3	1/20 1/6	図面名称	HRL-900M-GL
設計		承認			
製図	加藤	検図		三和式ベフチレーター株式会社	図面番号 20 − 05