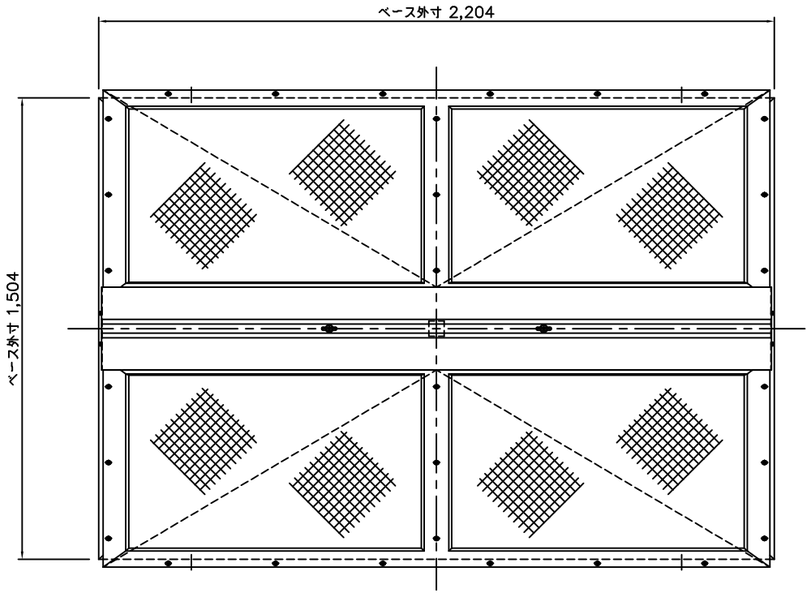

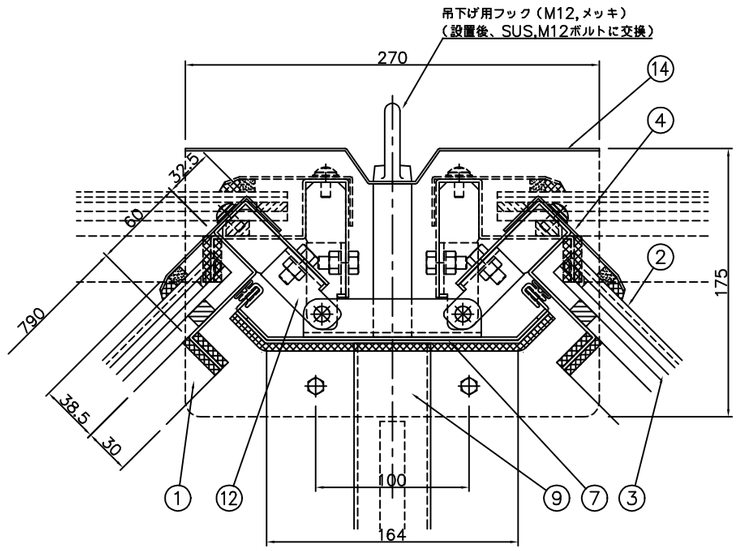

A 部詳細図 S=1/2

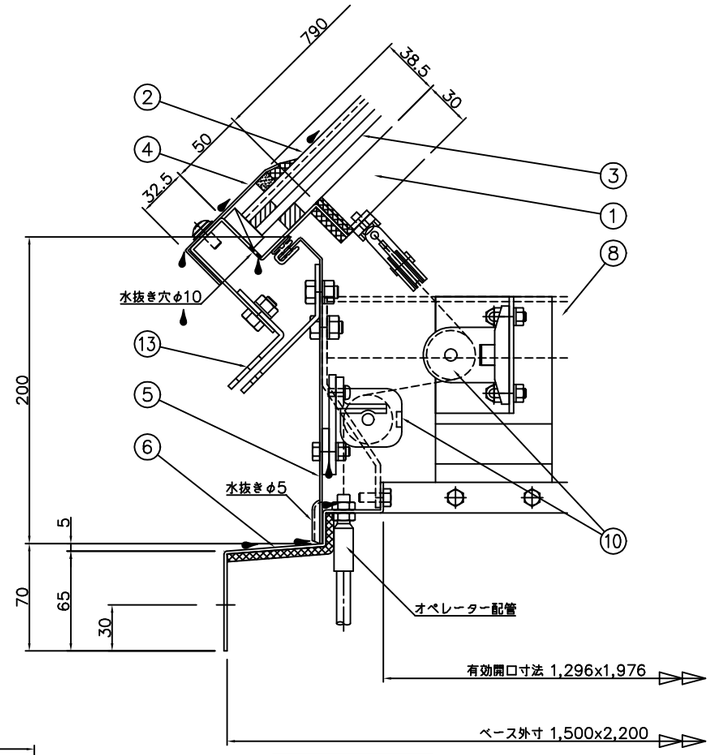

B 部詳細図 S=1/2

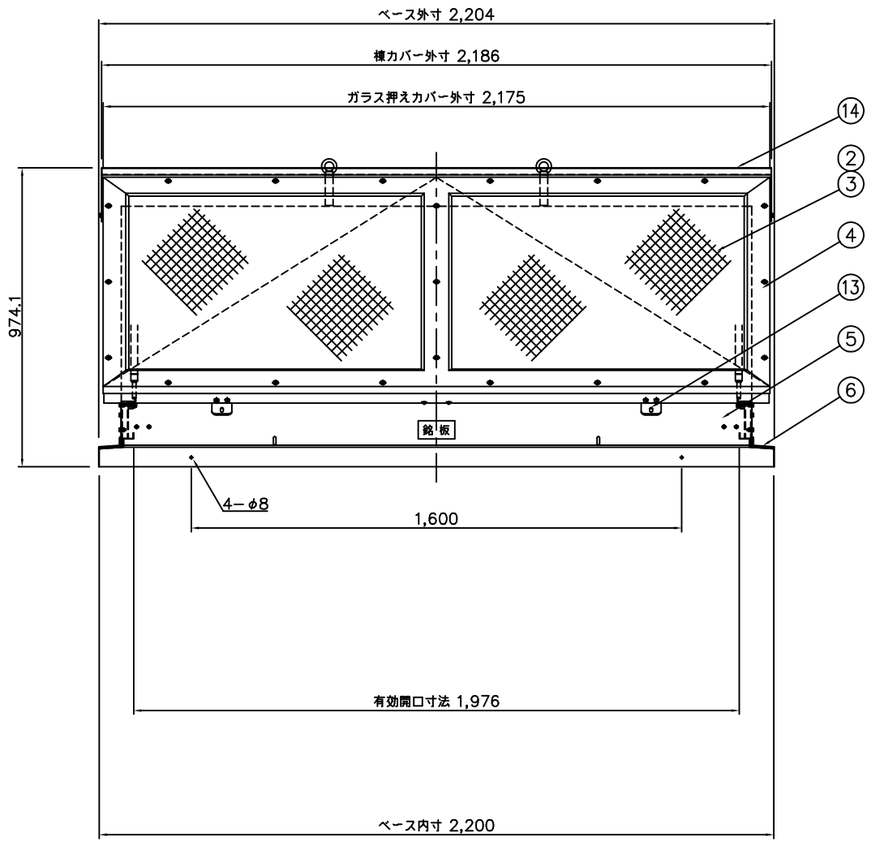

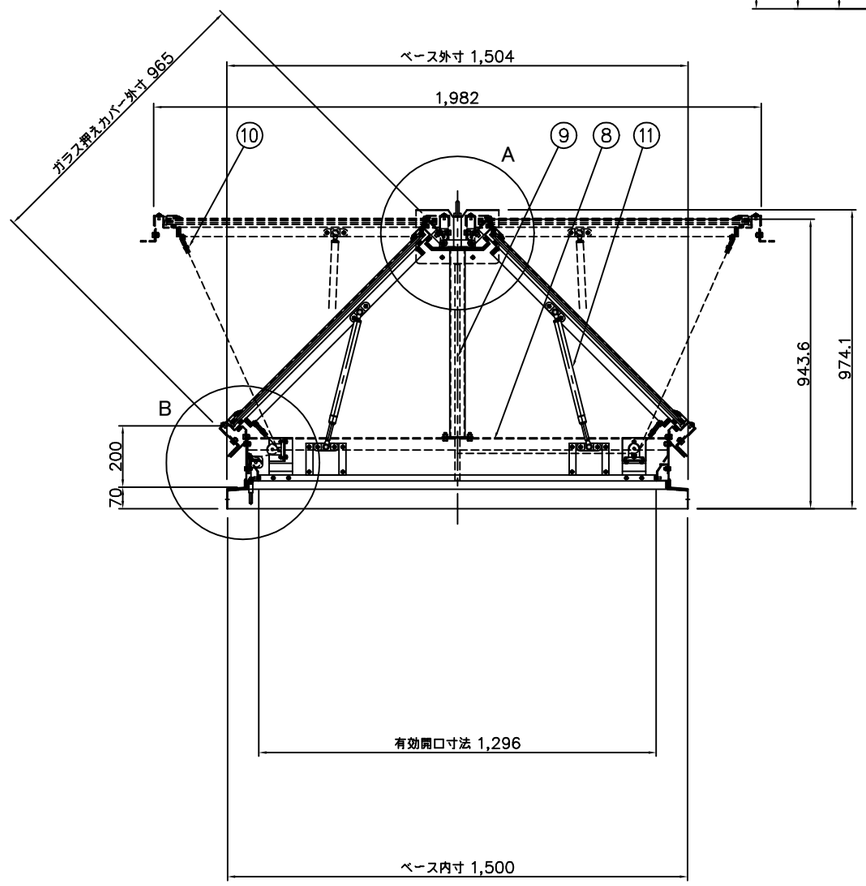

番号	部品名	材質 又は 規格	数量
1	ドアフレーム	ガルバリウム鋼板 t=2.0	2
2	網入り型板ガラス	t=6.8（880x1020）	4
3	中空シート（乳白）	t=6.0（880x1020）	4
4	ガラス押えカバー	ガルバリウム鋼板 t=1.6	2
5	ボディ	ガルバリウム鋼板 t=1.6	1
6	ベース	ガルバリウム鋼板 t=2.0	1
7	天井部ボディ	ガルバリウム鋼板 t=2.0 （裏面、不燃断熱材 t=5.0貼付）	1
8	内部鉄骨 1	亜鉛メッキ鋼板 t=3.2	1
9	内部鉄骨 2	ロ−50x50（スチール、メッキ）	1
10	滑車	ZDC2	8
11	ガススプリング	窒素ガス封入式	4
12	蝶番	SUS304 HOT t=3.0	4
13	仮止金具	SUS304 HOT t=3.0	4
14	棟カバー	ガルバリウム鋼板 t=1.6	1

排煙面積 2.56 ㎡
採光面積 2.56 ㎡

殿
御受領印

殿
御受領印

特記事項	No.	年 月 日	訂正追記事項	記入者
	△	・ ・		
	△	・ ・		
	△	・ ・		
	△	・ ・		
	△	・ ・		
	△	・ ・		
	△	・ ・		

単位	m/m	日付	'15・10・20	工事名称	
A1	1/10 1/2	A3	1/20 1/4	図面名称	HUL-2700GB-GL
設計		承認			
製図	加藤	検図		三和式ベンチレーター株式会社	図面番号 8－4