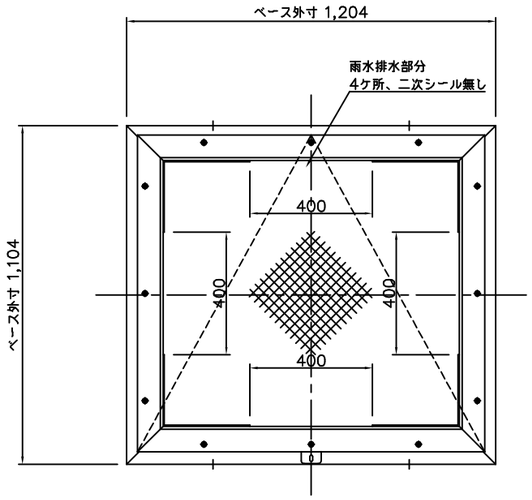

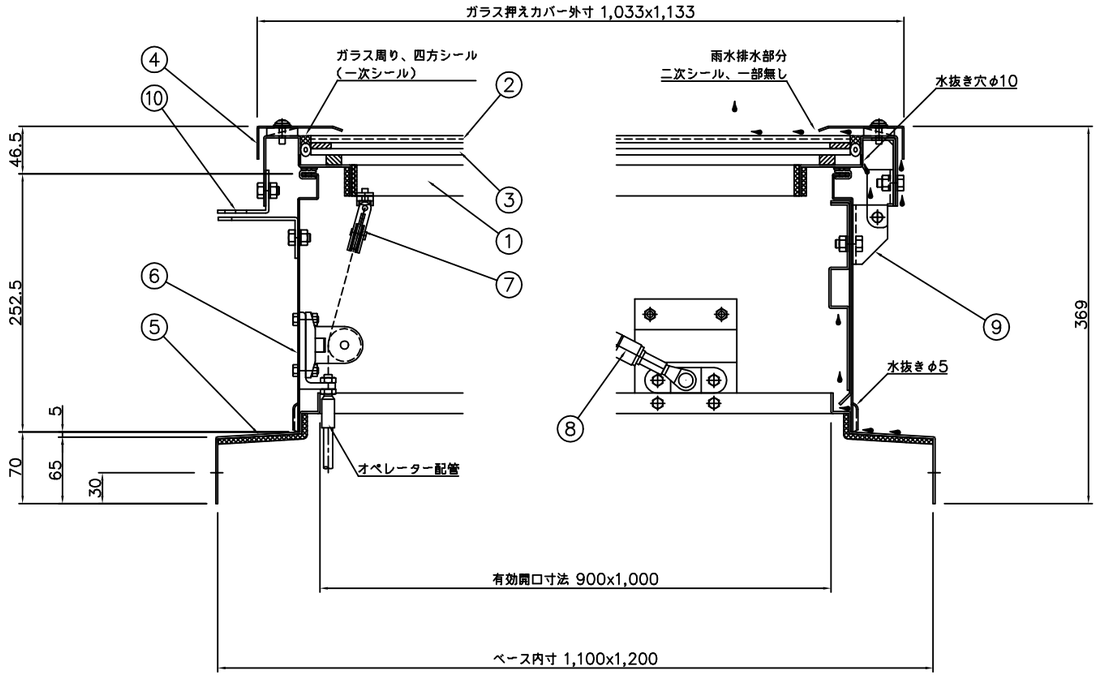

A 部詳細図 S=1/3

B 部詳細図 S=1/3

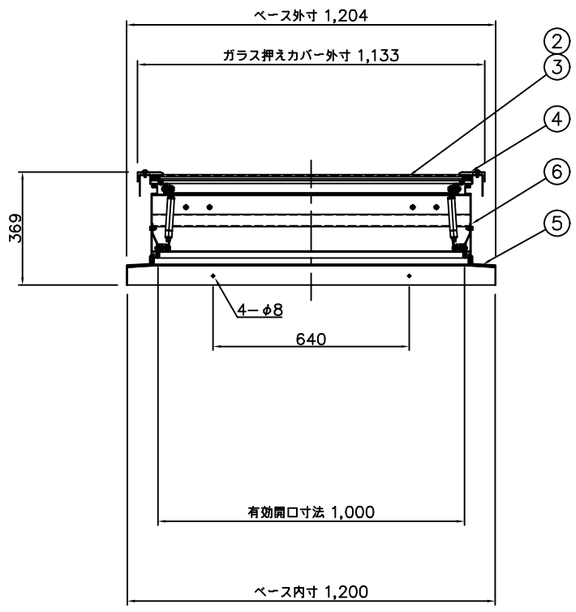

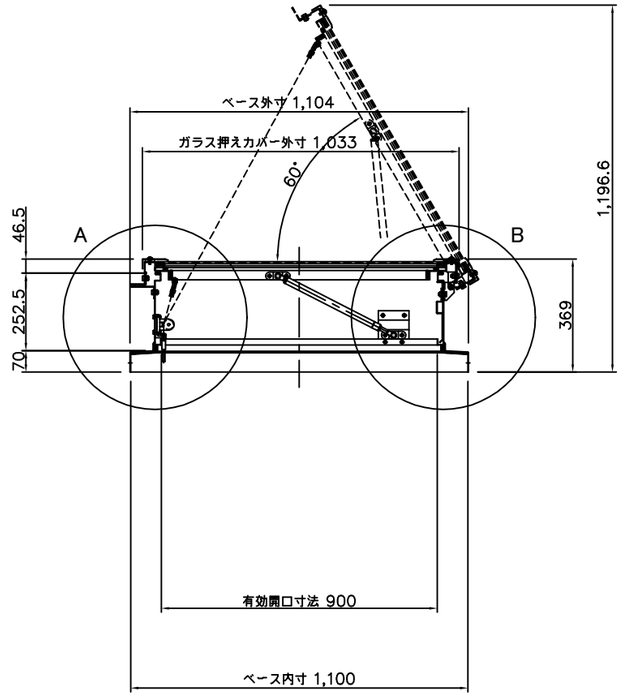

番号	部品名	材質又は規格	数量
1	ドアフレーム	ガルバリウム鋼板 t=2.0	1
2	網入り型板ガラス	t=6.8（928x1028）	1
3	中空シート（乳白）	t=6.0（928x1028）	1
4	ガラス押えカバー	ガルバリウム鋼板 t=1.6	1
5	ベース	ガルバリウム鋼板 t=2.0	1
6	ボディ	ガルバリウム鋼板 t=1.6	1
7	滑車	ZDC2	3
8	ガススプリング	窒素ガス封入式	2
9	蝶番	SUS304 HOT t=3.0	2
10	仮止金具	SUS304 HOT t=3.0	1

排煙面積 0.90 ㎡

採光面積 0.77 ㎡

殿　　殿

御受領印　　御受領印

特記事項	No.	年 月 日	訂正追記事項	記入者
	3	・・		
	2	・・		
	1	・・		
	0	・・		
		・・		
		・・		
		・・		

単位	m/m	日付	'16・03・07	工事名称	
A1	1/10 1/3	A3	1/20 1/6	図面名称	HRL−900GB−GL・水平
設計		承認			
製図	加藤	検図		三和式ペフテレーター株式会社	図面番号 20 − 04