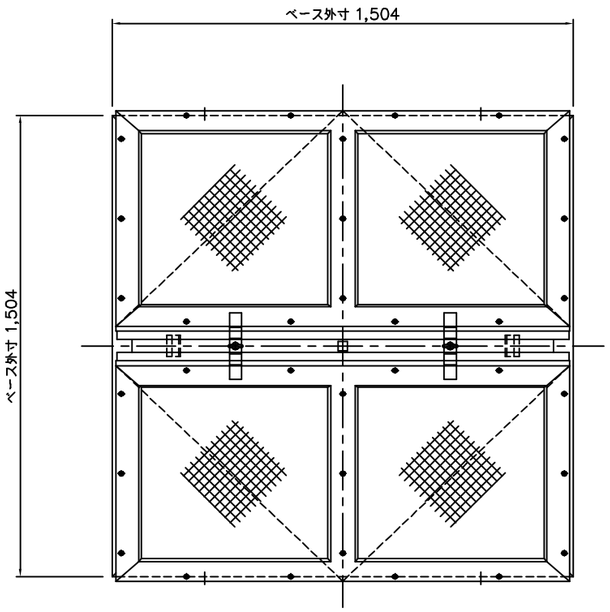

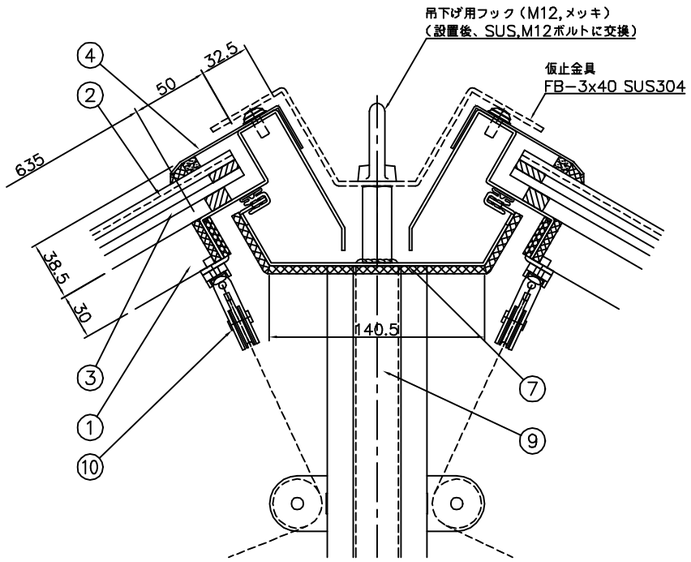

A 部詳細図 S=1/2

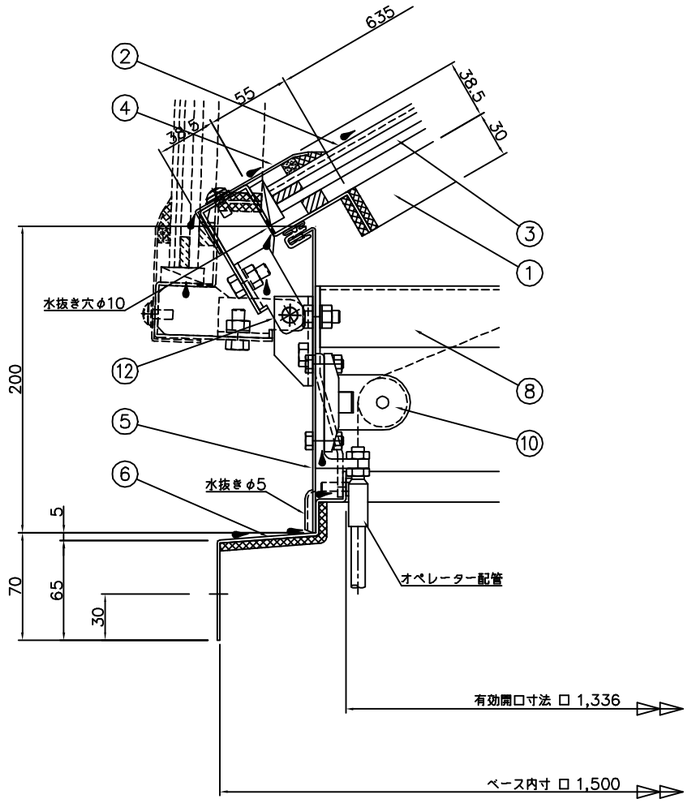

B 部詳細図 S=1/2

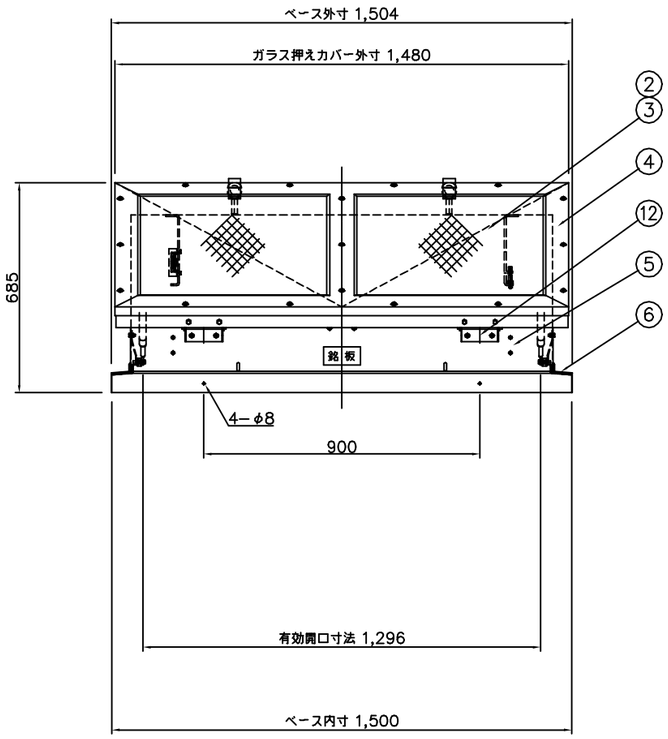

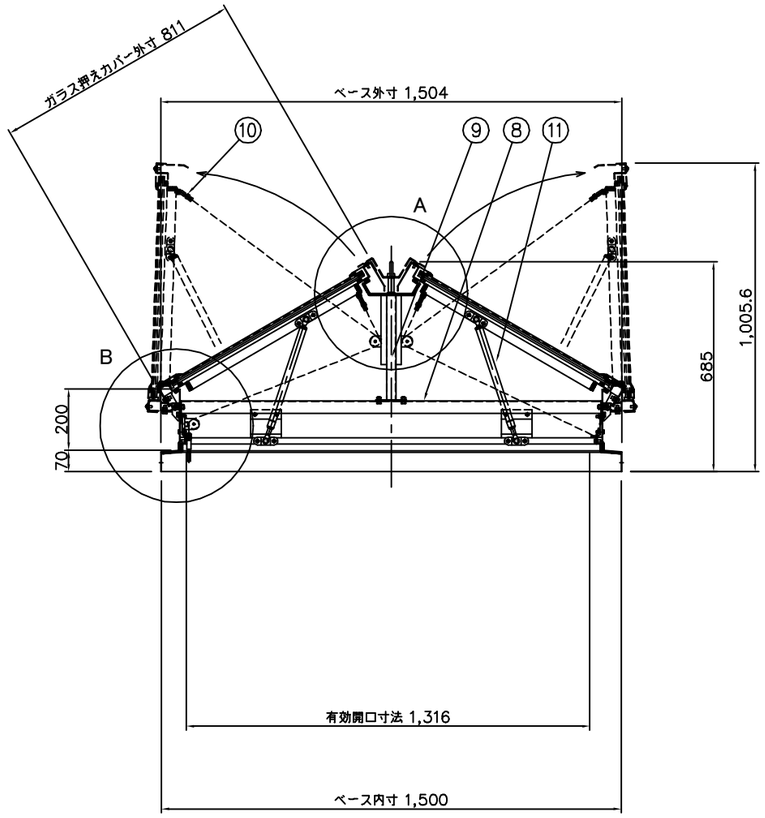

番号	部品名	材質又は規格	数量
1	ドアフレーム	ガルバリウム鋼板 t=2.0	2
2	網入り型板ガラス	t=6.8（720x672）	4
3	中空シート（乳白）	t=6.0（720x672）	4
4	ガラス押えカバー	ガルバリウム鋼板 t=1.6	2
5	ボディ	ガルバリウム鋼板 t=1.6	1
6	ベース	ガルバリウム鋼板 t=2.0	1
7	天井部ボディ	ガルバリウム鋼板 t=2.0 （裏面、不燃断熱材 t=5.0貼付）	1
8	内部鉄骨 1	亜鉛メッキ鋼板 t=2.3&3.2	1
9	内部鉄骨 2	ロ−31x31（スチール、メッキ）	1
10	滑車	ZDC2	8
11	ガススプリング	窒素ガス封入式	4
12	蝶番	SUS304 HOT t=3.0	4

排煙面積 1.78 ㎡
採光面積 1.49 ㎡

殿　御受領印

殿　御受領印

特記事項	No.	年 月 日	訂正追記事項	記入者
	△	・・		
	△	・・		
	△	・・		
	△	・・		
	△	・・		
	△	・・		
	△	・・		

単位	m/m	日付	'16・03・02	工事名称	
A1	1/10 1/2	A3	1/20 1/4	図面名称	HWQ−1800GB−GL
設計		承認		三和式ベフチレーター株式会社	図面番号 24 − 03
製図	加藤	検図			