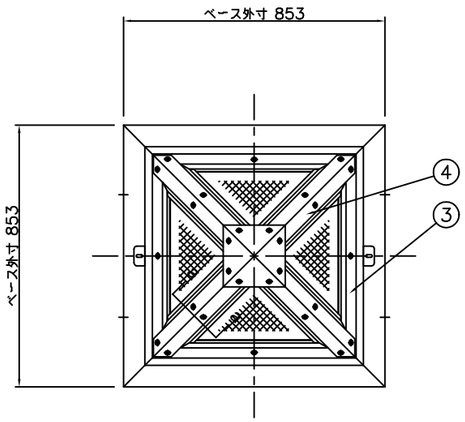

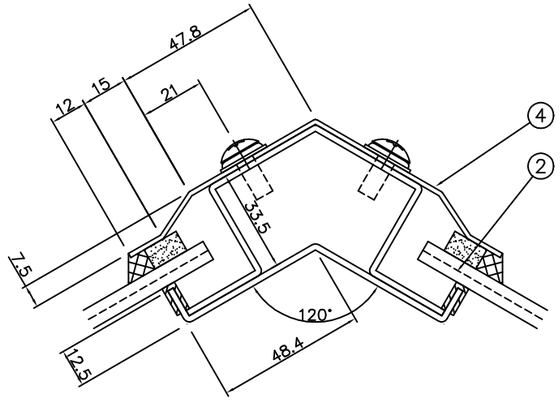

a−a 断面図 S=1/1

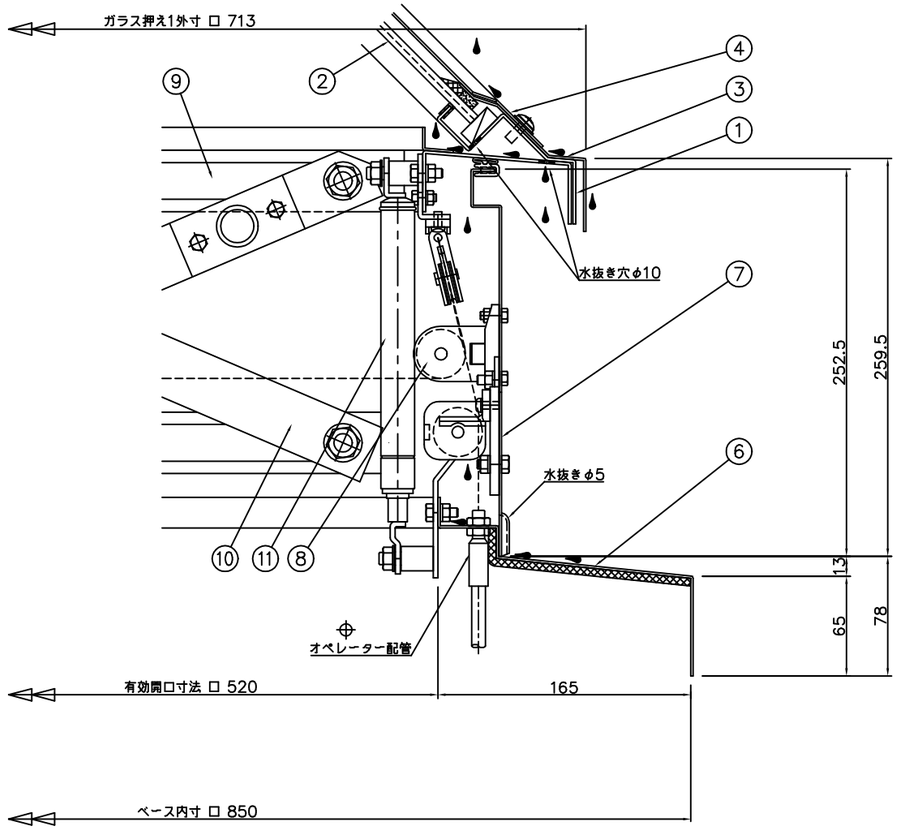

A 部詳細図 S=1/2

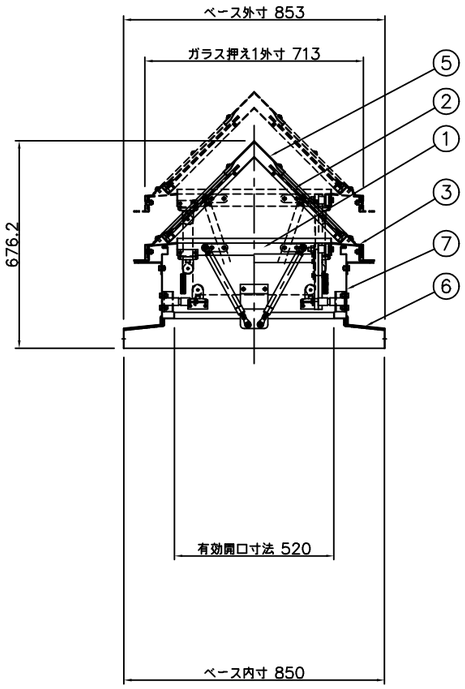

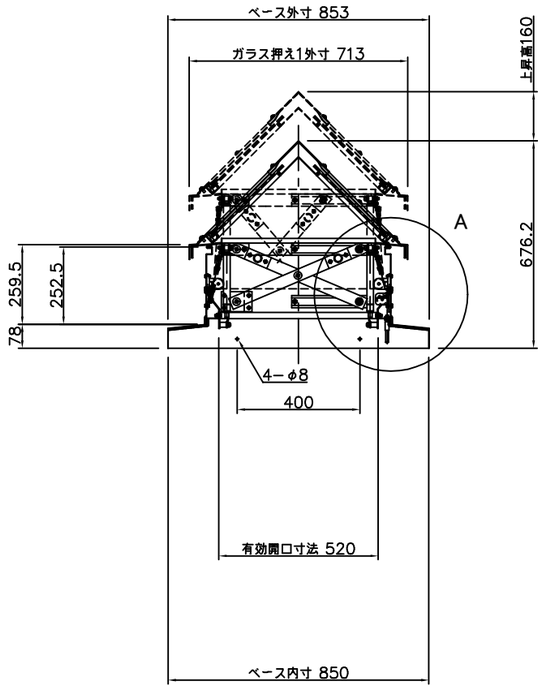

番号	部 品 名	材 質 又は 規 格	数量
1	ドアフレーム	SUS304 2B t=2.0	1
2	網入り型板ガラス	t=6.8（底辺468x高さ331）	4
3	ガラス押え 1	SUS304 2B t=1.5	1
4	ガラス押え 2	SUS304 2B t=1.5	4
5	トップカバー	SUS304 2B t=1.5	1
6	ベース	SUS304 2B t=1.5	1
7	ボディ	SUS304 2B t=1.5	1
8	滑 車	ZDC2	11
9	ガイドレール	C−40x20x8（SUS304）	4
10	X アーム	FB−12x38（スチール、メッキ）	4
11	ガススプリング	窒素ガス封入式	4

排煙面積 0.23 ㎡

採光面積 0.25 ㎡

殿　　殿

御受領印　　御受領印

特記事項	No.	年 月 日	訂 正 追 記 事 項	記入者
	△	・ ・		
	△	・ ・		
	△	・ ・		
	△	・ ・		
	△	・ ・		
	△	・ ・		
	△	・ ・		

単位	m/m	日付	'15・07・27	工事名称	
A1	1/10 1/2	A3	1/20 1/4	図面名称	HPQ−600GP
設計		承認		三和式ベフチレーター株式会社	図面番号 18 − 03
製図	加 藤	検図			