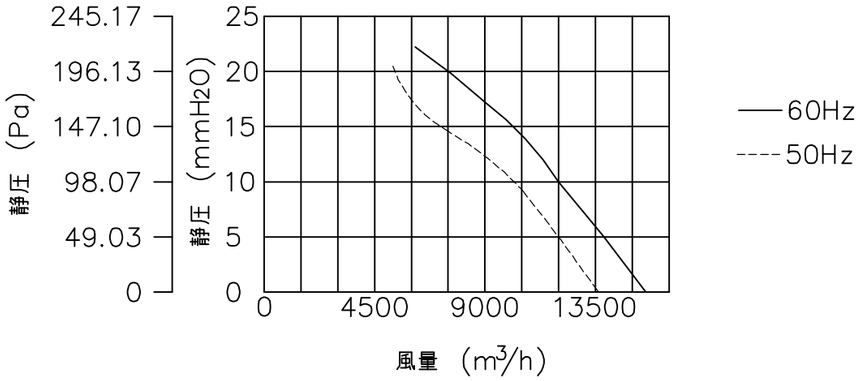

特性表

風量値はフリーエアーにて測定した値です
騒音は1.5m離れた地点の3点の平均値でフリーエアーにて測定した値です

電源 (V)	羽根径 (cm)	公称出力 (W)	極数 (P)	風量 (m³/h) 50Hz	風量 (m³/h) 60Hz	騒音 (dB) 50Hz	騒音 (dB) 60Hz	ブレーカ選定電流参考値 (A) 50Hz	ブレーカ選定電流参考値 (A) 60Hz	重量 (kg)
三相200	75	750	8	13560	15600	64	67	4.60	5.00	70

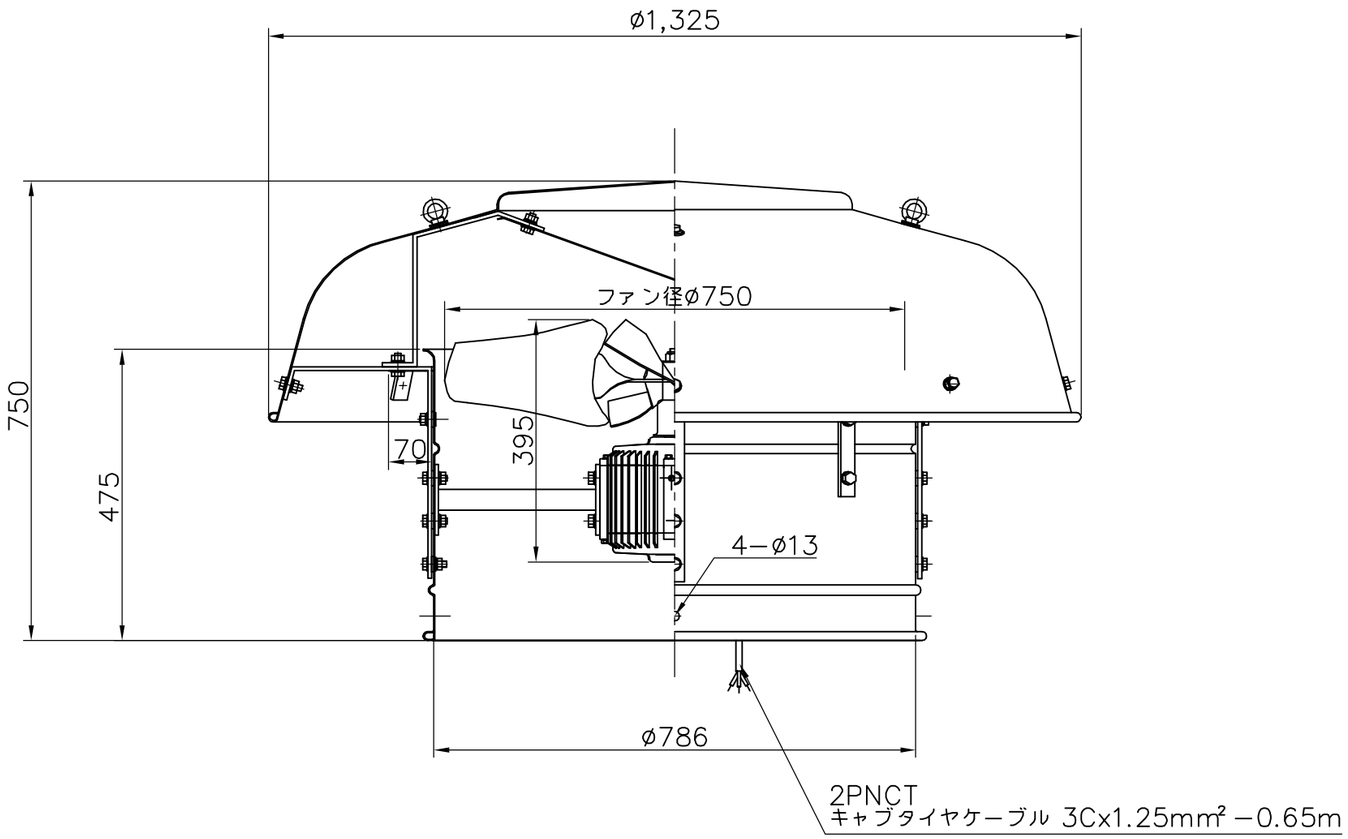

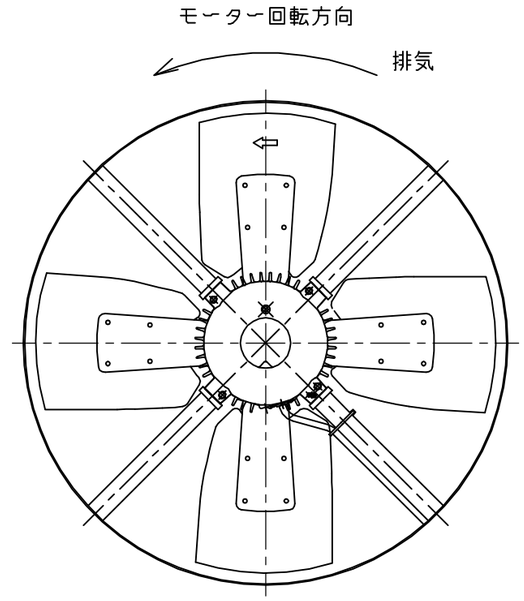

モーター部屋内見上図

殿

No.	年月日	訂正追記事項	記入者
1			
2			
3			
4			
5			
6			

記事

材質
アルミ製表面アルマイト
加工
鉄骨 SPCC
ボルト　ダクロメッキ

枚数	／	日付	H23,04,01	名称	ルーフファン　強制換気用
単位	m/m	尺度	1/10 ／	型式	SVO−750TQ
設計		承認		品番	SVO−75TQ−000
製図	北　村	検図		三和式ベンチレーター株式会社	図番