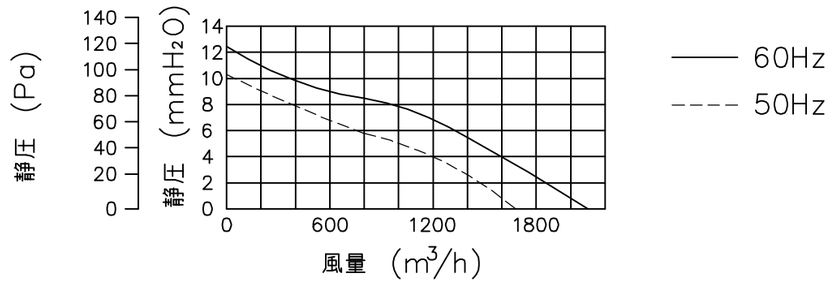

特性表

風量値はフリーエアーにて測定した値です。
騒音は1.5m離れた地点の3点の平均値でフリーエアーにて測定した値です。

電源 (V)	羽根径 (cm)	公称出力 (W)	極数 (P)	風量 (m³/h)		騒音 (dB)		ブレーカ選定電流参考値 (A)		重量 (kg)
				50Hz	60Hz	50Hz	60Hz	50Hz	60Hz	
単相100	30	50	4	1680	1980	41	44.5	1.38	1.65	15

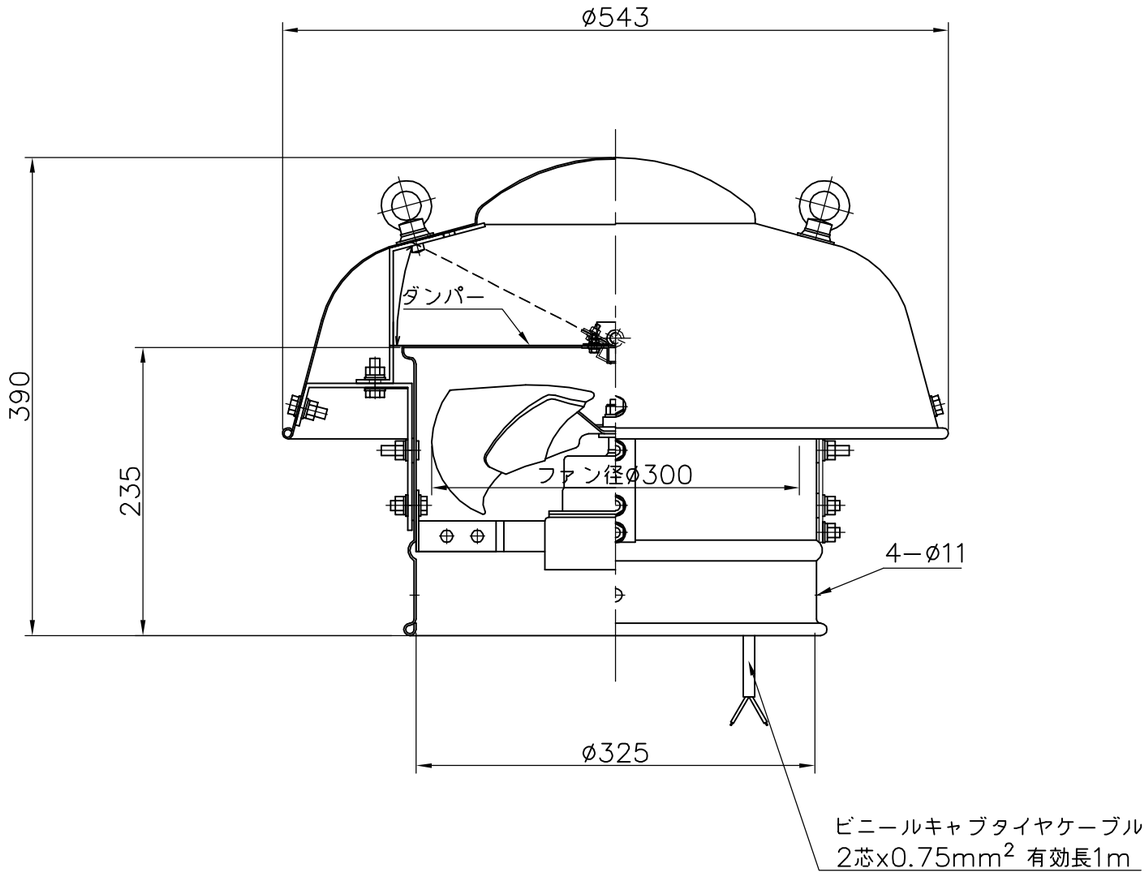

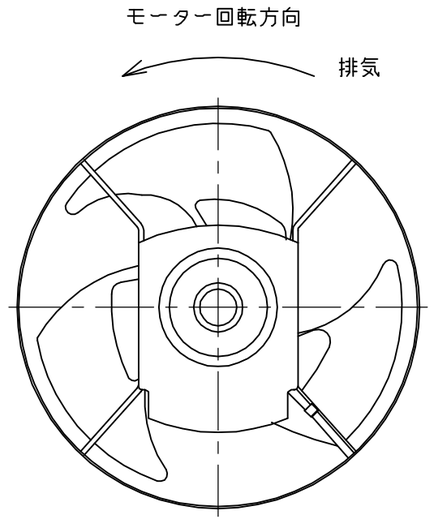

モーター部屋内見上図

殿	No.	年月日	訂正追記事項	記入者
	1			
	2			
	3			
	4			
	5			
	6			

記事
材質
アルミ製表面アルマイト
加工
鉄骨 SPCC
ボルト　ダクロメッキ

枚数	／	日付	H23,04,01	名称	ルーフファン　強制換気用　ダンパー付
単位	m/m	尺度	1/5 ／	型式	SVO−300SD
設計		承認		品番	SVO−30SD−000
製図	北　村	検図		三和式ベンチレーター株式会社	図番