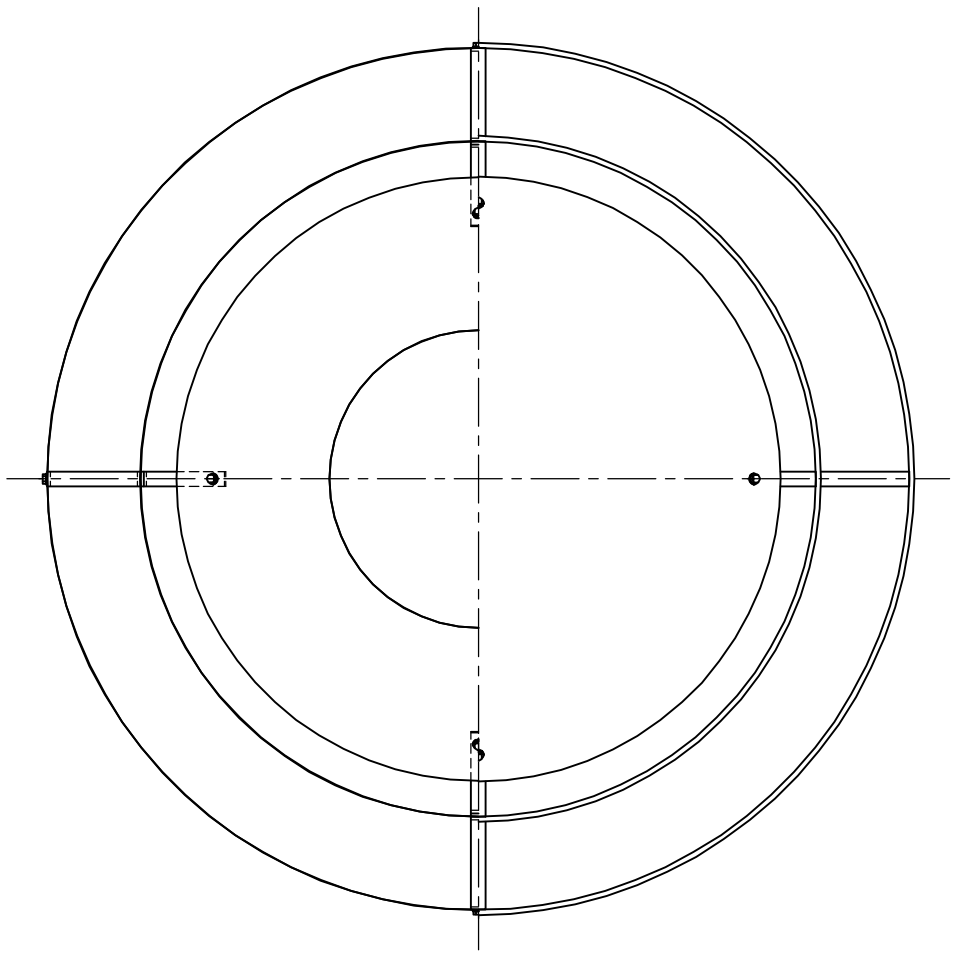

A－A'断面図

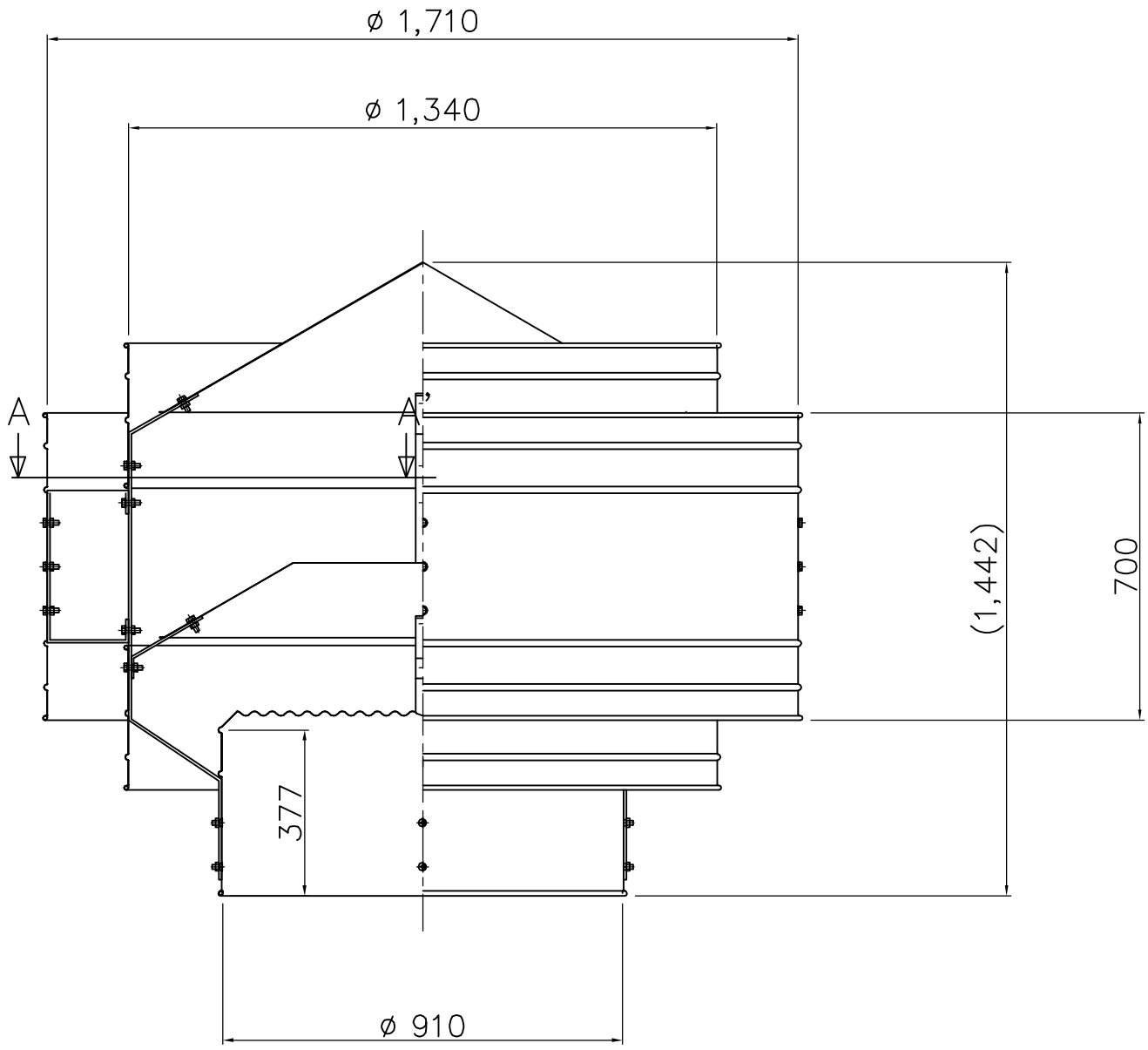

記事	No.	年月日	訂正追記事項	記入者	枚数	／	日付	H23,10,01	名称	固定式ベンチレーター
材質 ガルバリウム鋼板 t=0.8 組立 スポット溶接 ボルト(M10) ダクロメッキ 塗装 溶接部タッチアップ	△1				単位	m/m	尺度	1/15	型式	D－900
	△2									
	△3				設計		承認		品番	D－900－000－G
	△4									
	△5				製図	北村	検図		三和式ベンチレーター株式会社	図番
	△6									