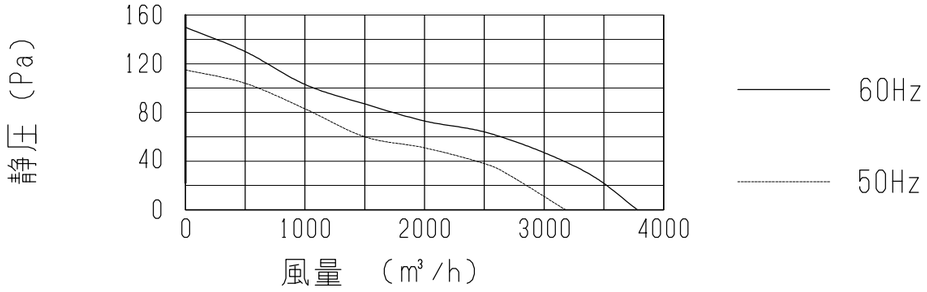

※上記風量にはオプション（※印）の圧力損失を含んでいません。

特性表

風量値はフリ-エア-にて測定した値です。
騒音は1.5m離れた地点の3点の平均値でフリ-エア-にて測定した値です。

電　源	羽根径	公称出力	極　数	風　量　（m³/h）		騒音　（dB）		最大負荷電流（A）		重　量
（V）	（cm）	（W）	（P）	50Hz	60Hz	50Hz	60Hz	50Hz	60Hz	（kg）
三相200	40	100	6	3180	3780	41	44.5	1.00	1.00	20

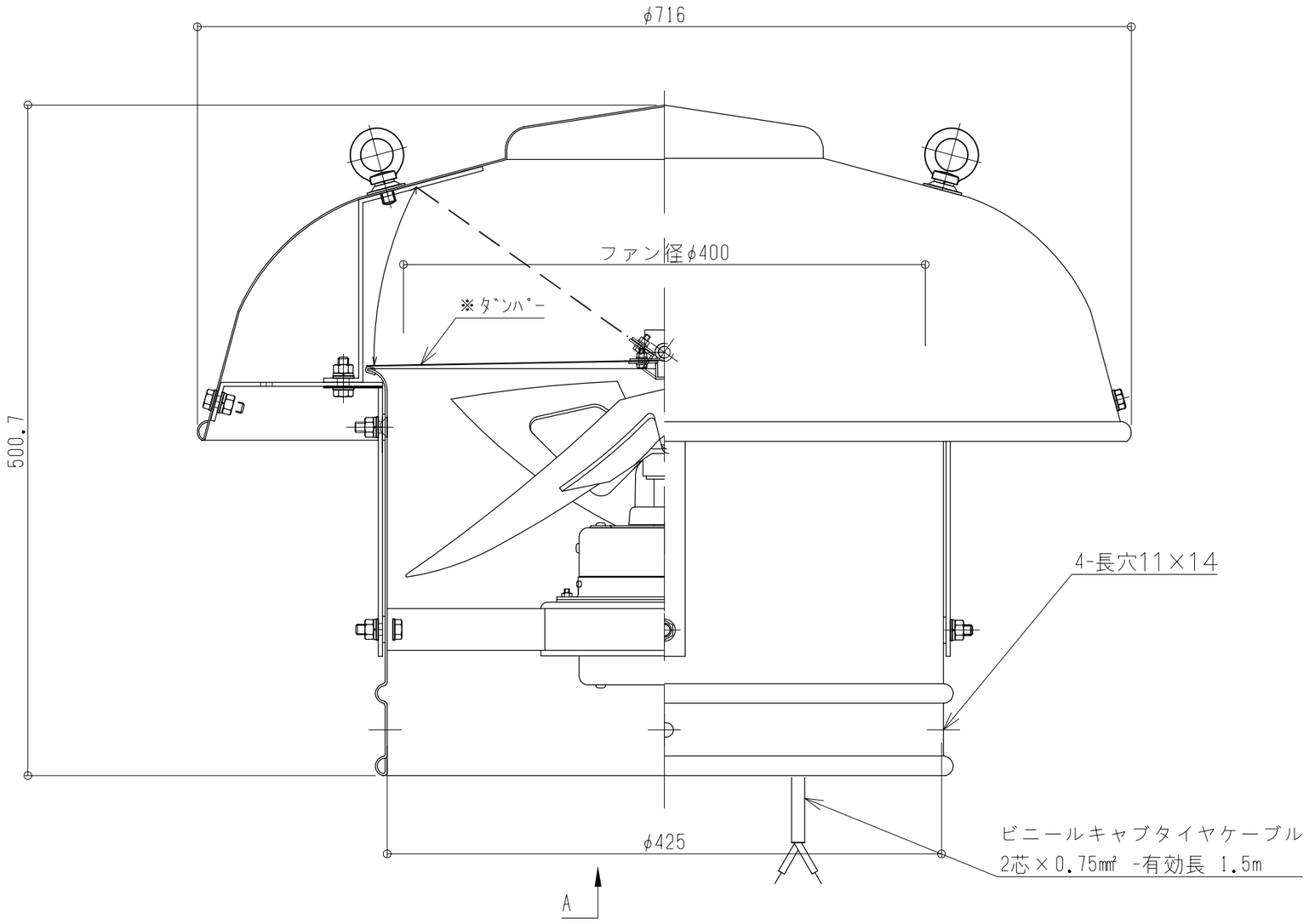

モーター回転方向

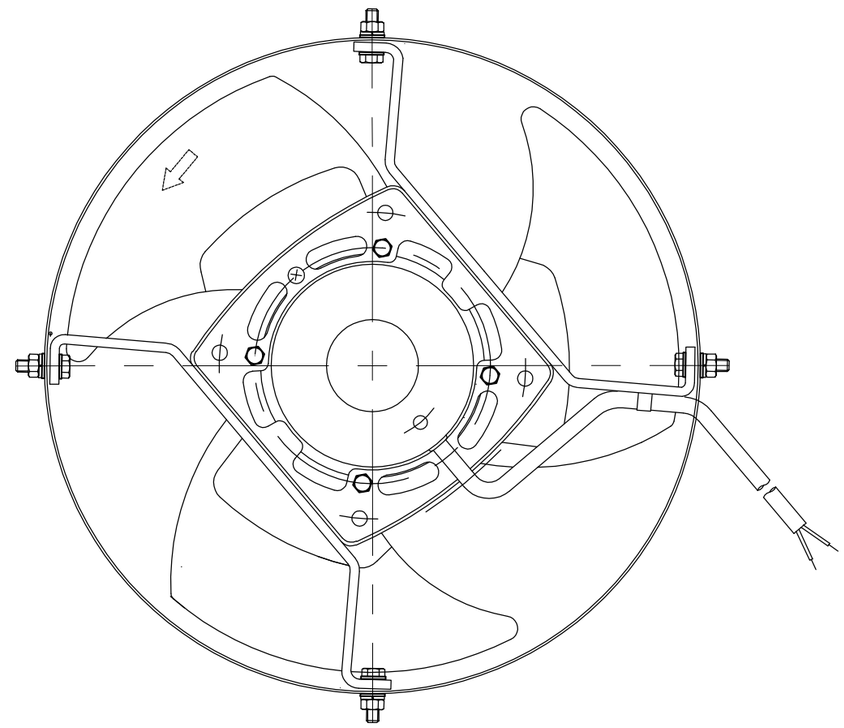

A矢視図

	番号	DATE	訂正追記事項	記入者	記事
殿	1				材質
	2				笠・筒　アルミ製/アルマイト加工
	3				鉄骨　スチール/メッキ加工
	4				ボルト　SUS304
	5				ダンパー　アルミ製
	6				
	7				モーター・ファン　鋼板製

単位	m/m	日付	2021.05.01	製品名	屋上換気扇 強制換気 ダンパー付
A1	1/2	A3	1/4	品番	SVO-400TD
設計		承認		現場名	
製図	北 村	検図	佐 伯	三和式ベンチレーター株式会社	図番 040ATD2105