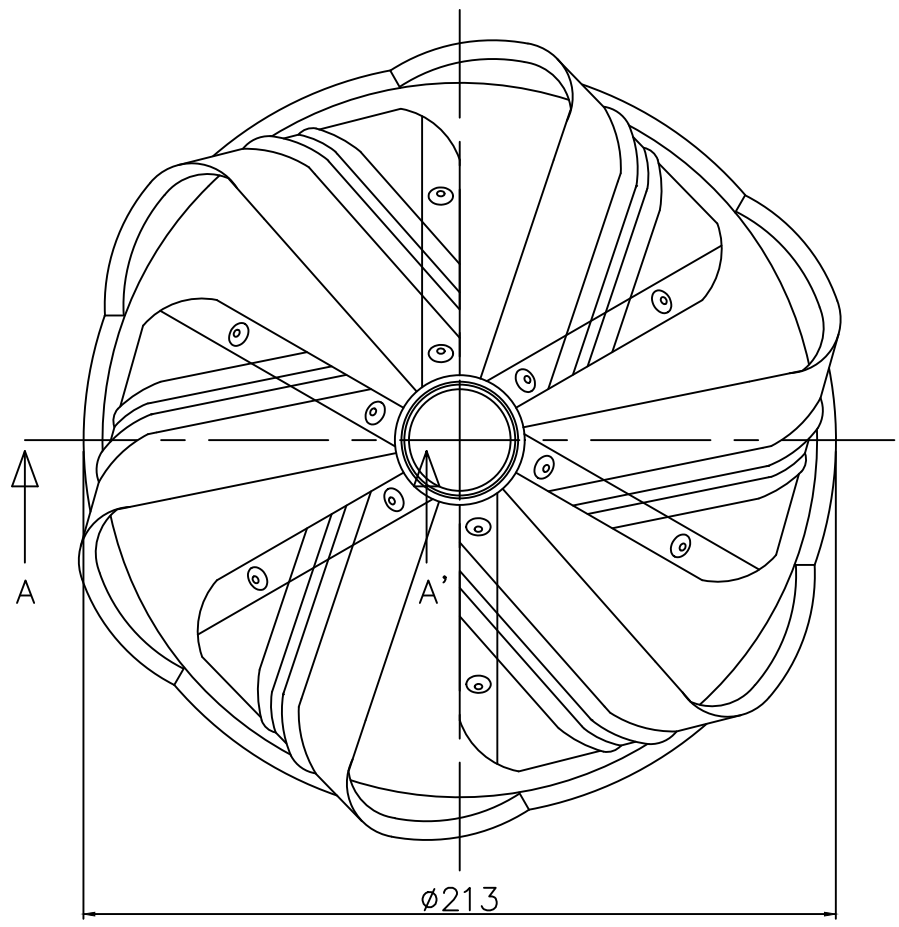

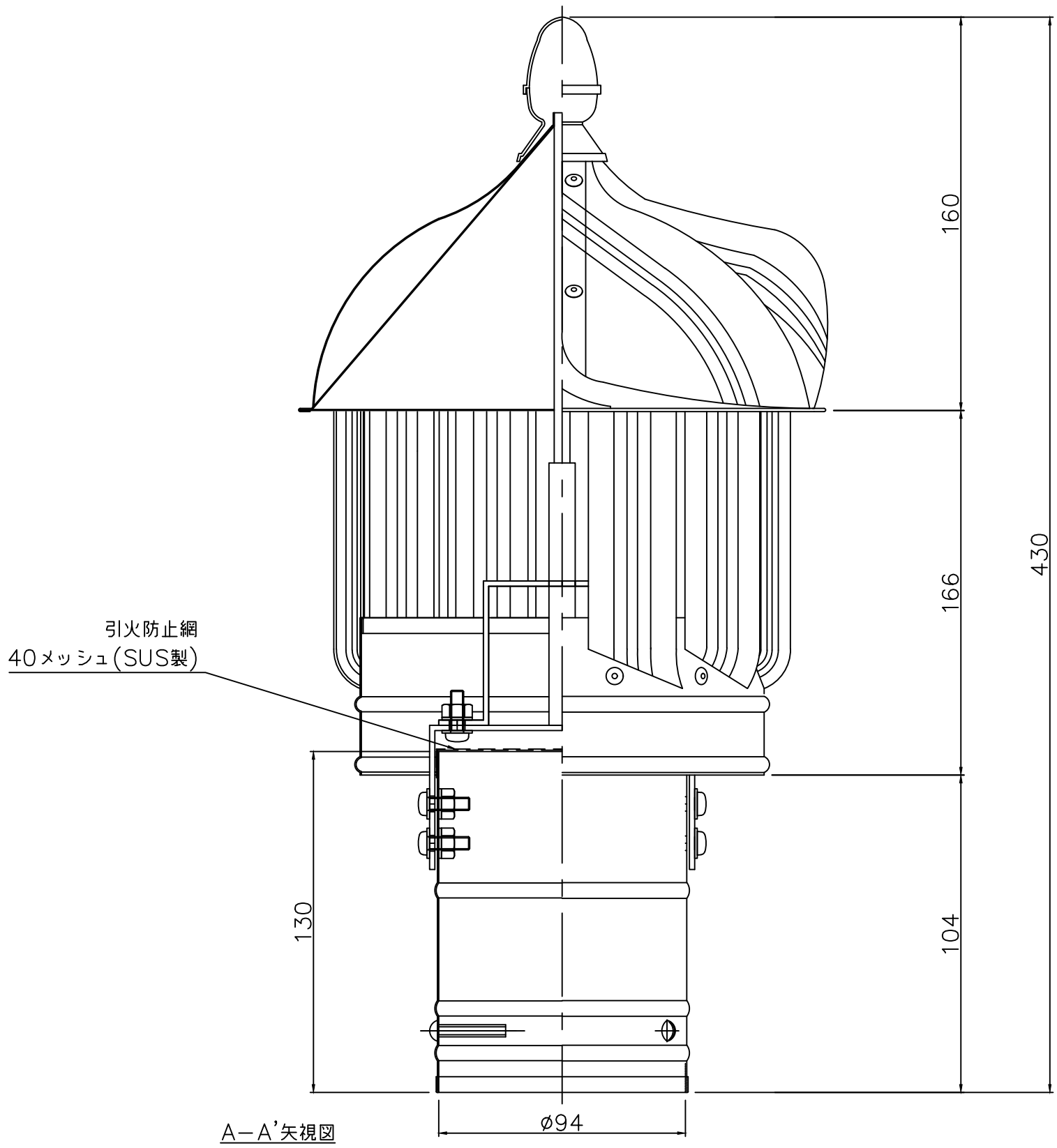

A−A'矢視図

記事
・材質
SUS304製
キャップ
ABS樹脂製

No.	年月日	訂正追記事項	記入者
1	H25.11.20	骨組・筒・帯形状変更	佐伯
2	H29.1.20	リベット留めに変更	佐伯
3			
4			
5			
6			

枚数	／	日付	H23,10,01	名称	回転式ベンチレーター
単位	m/m	尺度	1/2 ／	型式	SB−90−SUS
設計		承認		品番	SB−90−1701−S
製図	北 村	検図	加 藤	三和式ベンチレーター株式会社	図番