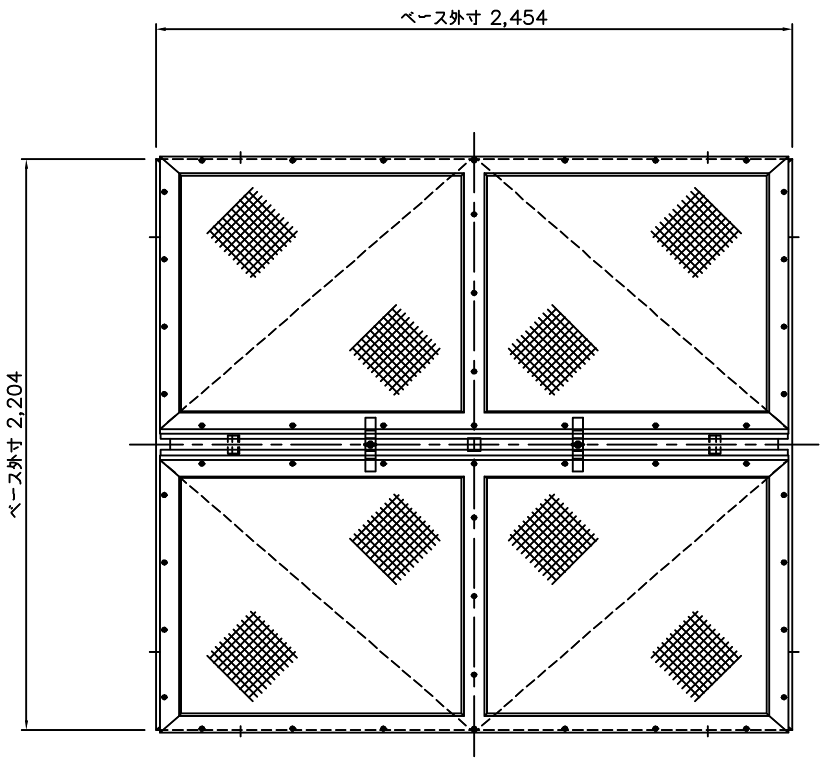
ベース外寸 2,454
ベース外寸 2,204

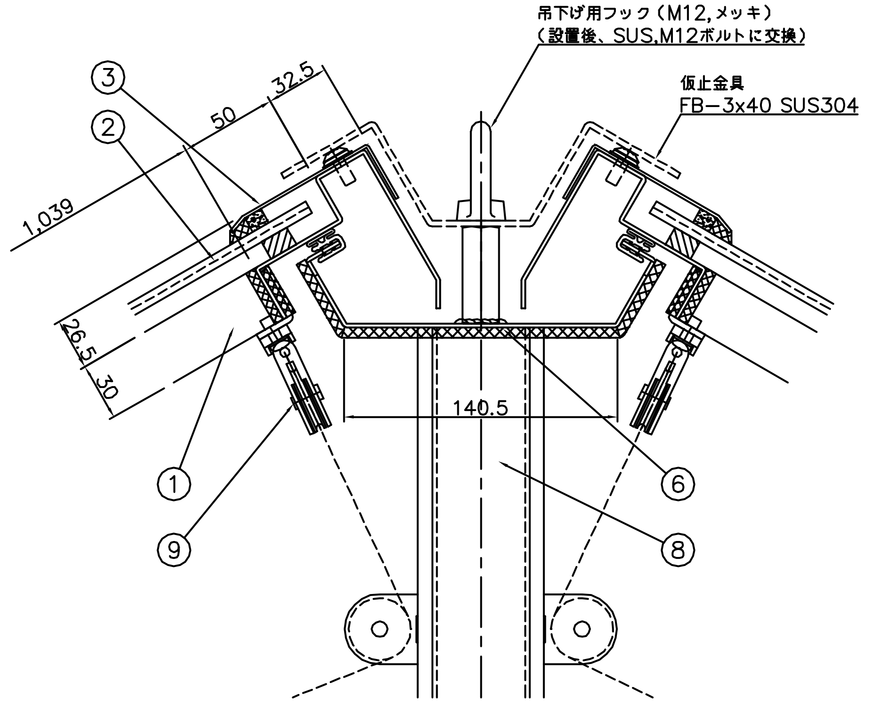
吊下げ用フック（M12,メッキ）
（設置後、SUS,M12ボルトに交換）
仮止金具
FB−3x40 SUS304
1,039
50
32.5
26.5
30
140.5
③
②
①
⑨
⑥
⑧

A 部詳細図 S=1/2

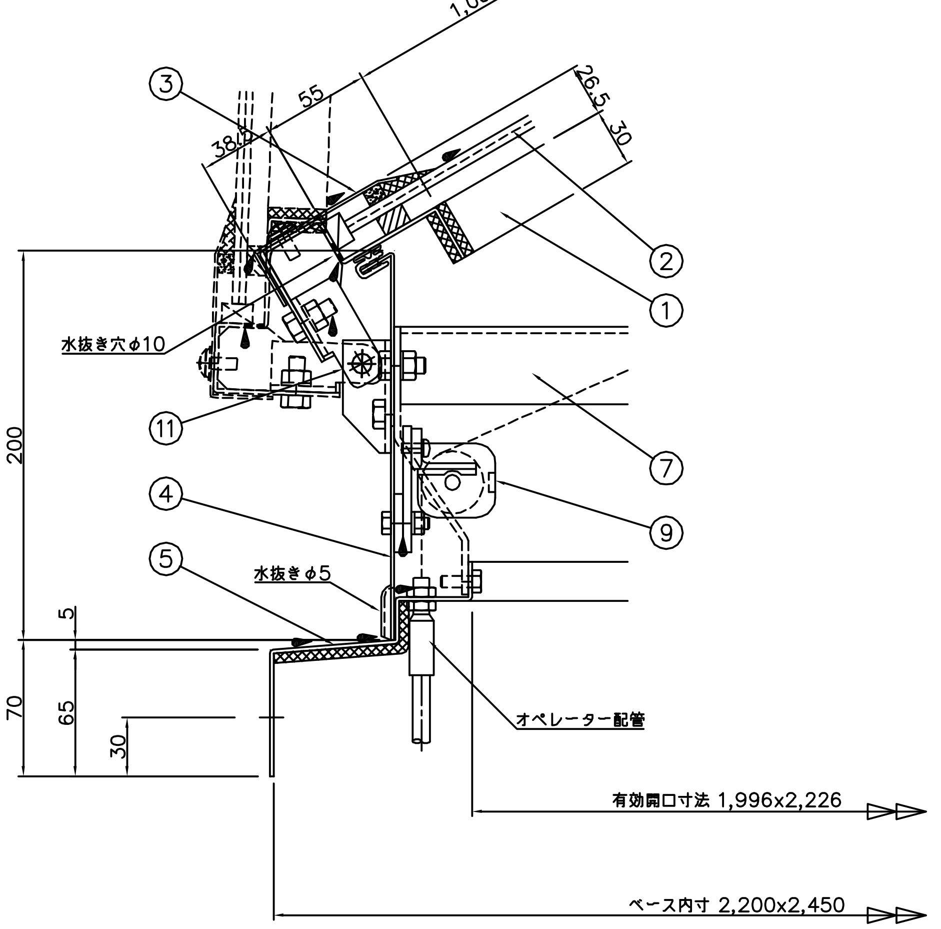
1,039
55
38
26.5
30
水抜き穴φ10
水抜きφ5
オペレーター配管
200
5
70
65
30
有効開口寸法 1,996x2,226
ベース内寸 2,200x2,450
③
②
①
⑦
⑪
⑨
④
⑤

B 部詳細図 S=1/2

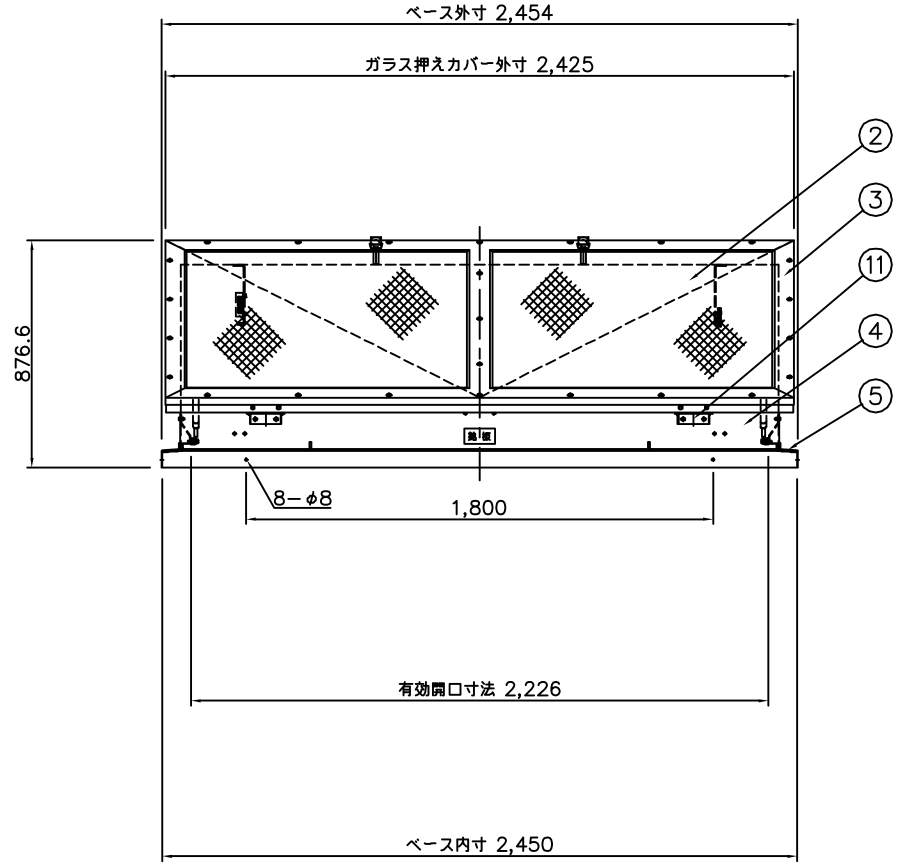
ベース外寸 2,454
ガラス押えカバー外寸 2,425
876.6
8−φ8
1,800
有効開口寸法 2,226
ベース内寸 2,450
②
③
⑪
④
⑤

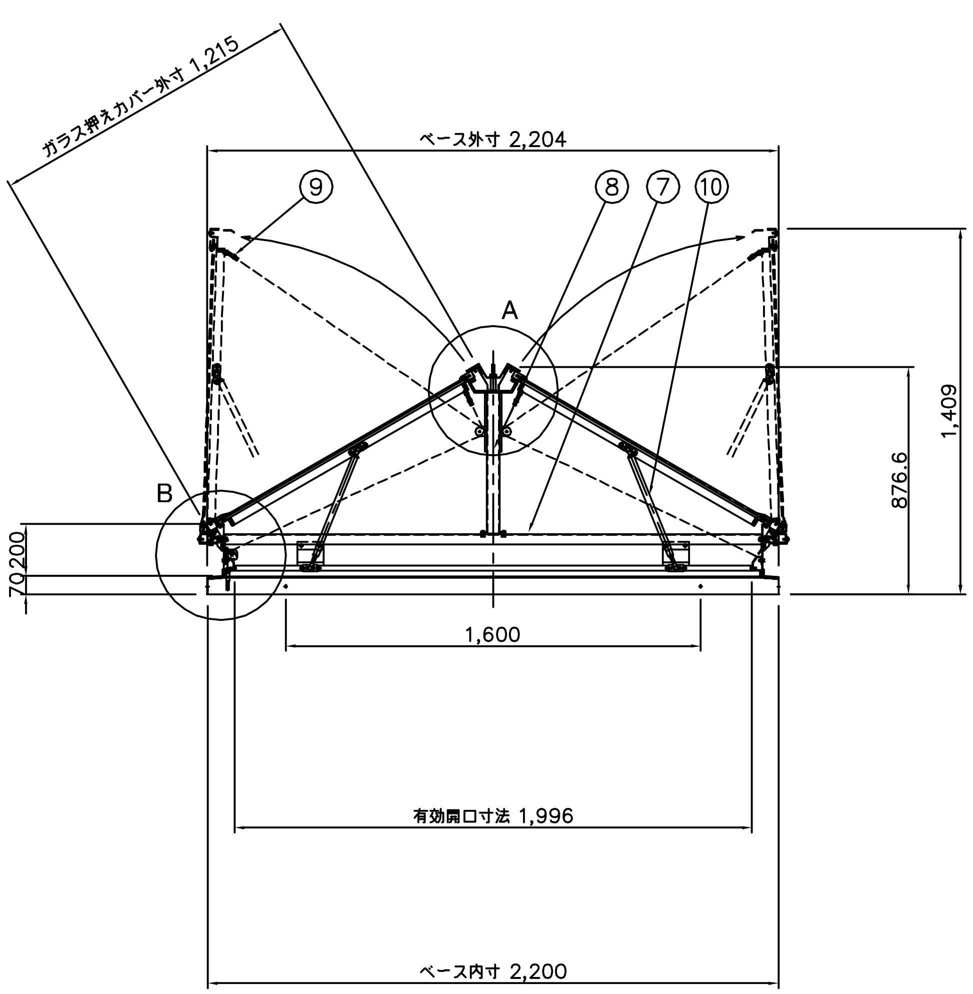
ガラス押えカバー外寸 1,215
ベース外寸 2,204
⑨
⑧
⑦
⑩
A
B
1,409
876.6
70
200
1,600
有効開口寸法 1,996
ベース内寸 2,200

番号	部　品　名	材　質　又は　規　格	数量
1	ドアフレーム	ガルバリウム鋼板 t=2.0	2
2	網入り型板ガラス	t=6.8（1124x1145）	4
3	ガラス押えカバー	ガルバリウム鋼板 t=1.6	2
4	ボディ	ガルバリウム鋼板 t=1.6	1
5	ベース	ガルバリウム鋼板 t=2.0	1
6	天井部ボディ	ガルバリウム鋼板 t=2.0 （裏面、不燃断熱材 t=5.0貼付）	1
7	内部鉄骨 1	亜鉛メッキ鋼板 t=3.2	1
8	内部鉄骨 2	ロ−50x50（スチール、メッキ）	1
9	滑　車	ZDC2	8
10	ガススプリング	Y2343	6
11	蝶　番	SUS304 HOT t=3.0	4

排煙面積 4.44 ㎡

採光面積 4.40 ㎡

殿	殿	特記事項	No.	年 月 日	訂 正 追 記 事 項	記入者
御受領印	御受領印		△	・ ・		
			△	・ ・		
			△	・ ・		
			△	・ ・		
			△	・ ・		
			△	・ ・		
			△	・ ・		

単位	m/m	日付	'15・10・20	工事名称	
A1	1/15 1/2	A3	1/30 1/4	図面名称	HWL-4700G-GL
設計		承認			
製図	加藤	検図			

三和式ベンチレーター株式会社

図面番号 24 − 20