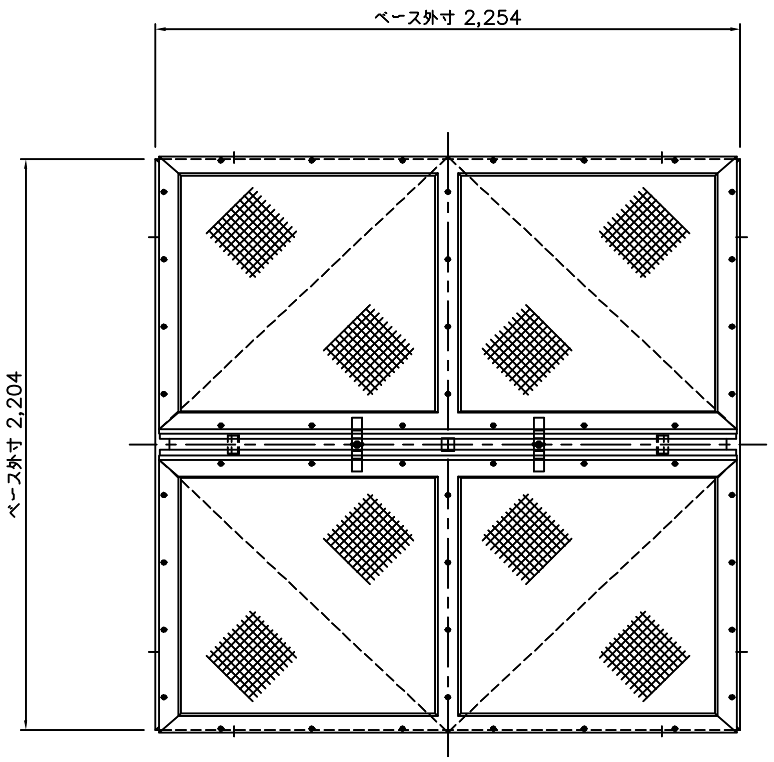
ベース外寸 2,254
ベース外寸 2,204

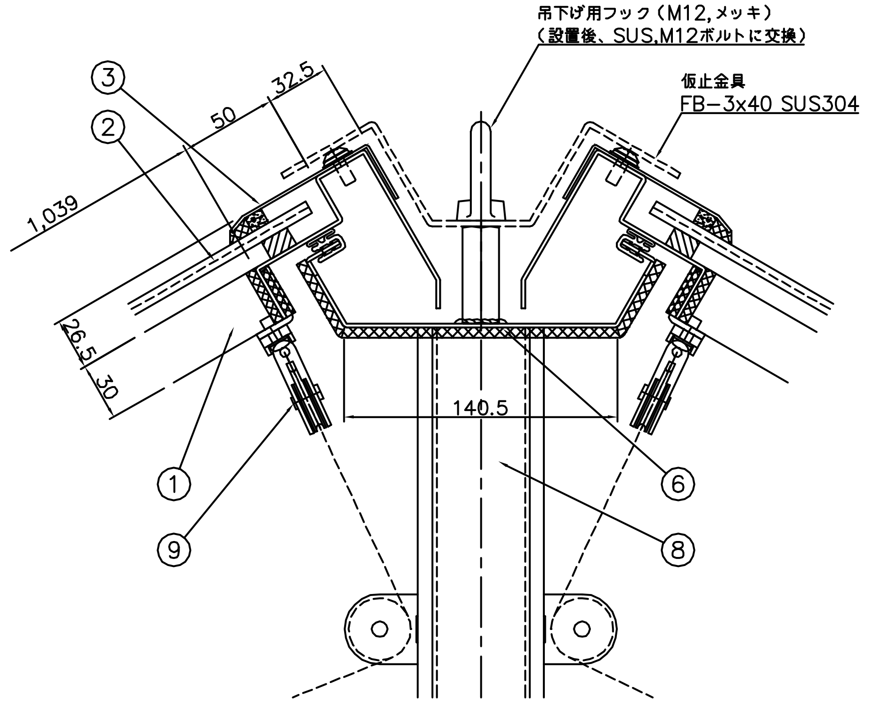
吊下げ用フック（M12,メッキ）
（設置後、SUS,M12ボルトに交換）
仮止金具
FB−3x40 SUS304
③
②
①
⑨
⑥
⑧
1,039
50
32.5
26.5
30
140.5

A 部詳細図 S=1/2

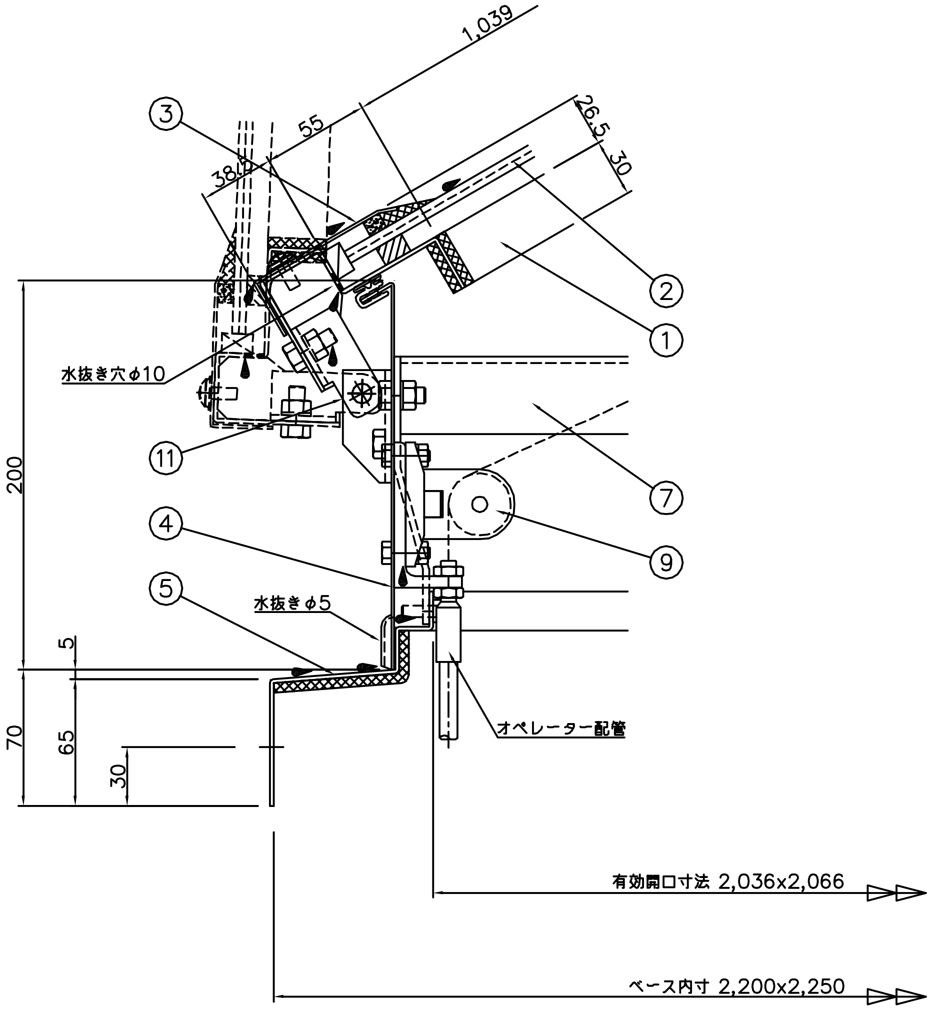
1,039
55
38.5
26.5
30
③
②
①
水抜き穴φ10
⑪
⑦
④
⑨
⑤
水抜きφ5
200
5
70
65
30
オペレーター配管
有効開口寸法 2,036x2,066
ベース内寸 2,200x2,250

B 部詳細図 S=1/2

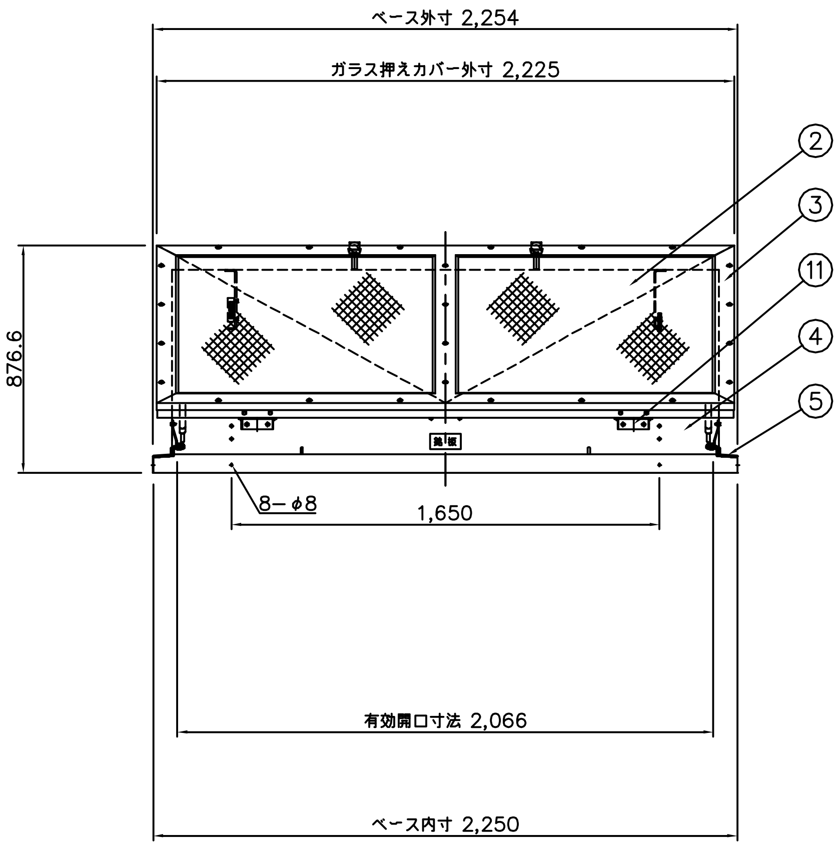
ベース外寸 2,254
ガラス押えカバー外寸 2,225
②
③
⑪
④
⑤
876.6
8−φ8
1,650
有効開口寸法 2,066
ベース内寸 2,250

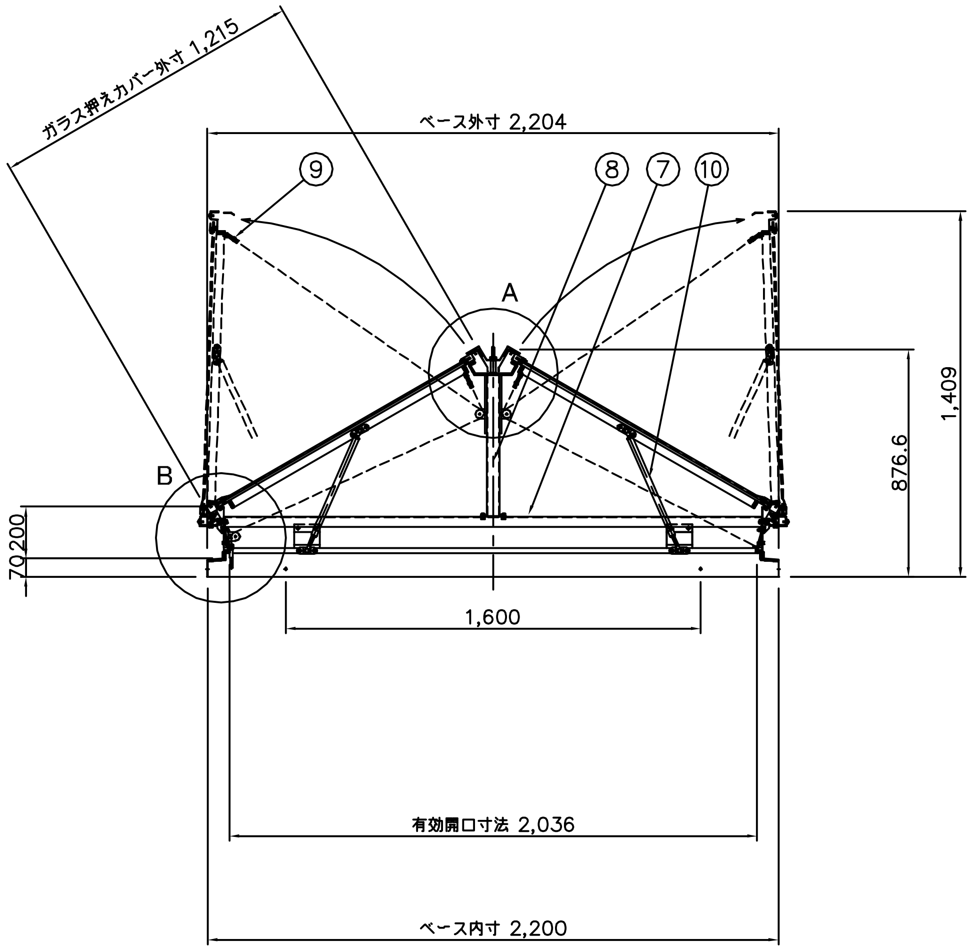
ガラス押えカバー外寸 1,215
ベース外寸 2,204
⑨
⑧
⑦
⑩
A
B
1,409
876.6
200
70
1,600
有効開口寸法 2,036
ベース内寸 2,200

番号	部 品 名	材 質 又は 規 格	数量
1	ドアフレーム	SUS304 2B t=2.0	2
2	網入り型板ガラス	t=6.8（1124x1045）	4
3	ガラス押えカバー	SUS304 2B t=1.5	2
4	ボディ	SUS304 2B t=1.5	1
5	ベース	SUS304 2B t=2.0	1
6	天井部ボディ	SUS304 2B t=2.0 （裏面、不燃断熱材 t=5.0貼付）	1
7	内部鉄骨 1	亜鉛メッキ鋼板 t=3.2	1
8	内部鉄骨 2	ロ−50x50（スチール、メッキ）	1
9	滑 車	ZDC2	8
10	ガススプリング	Y2343	6
11	蝶 番	SUS304 HOT t=3.0	4

排煙面積 4.20 m²

採光面積 3.99 m²

殿

御受領印

殿

御受領印

特記事項

No,	年 月 日	訂 正 追 記 事 項	記入者
⚠1	・ ・		
⚠2	・ ・		
⚠3	・ ・		
⚠4	・ ・		
⚠5	・ ・		
⚠6	・ ・		
⚠7	・ ・		

単位	m/m	日付	'16・03・02
A1	1/15 1/2	A3	1/30 1/4
設計		承認	
製図	加藤	検図	

工事名称

図面名称 HWL-4200G

三和式ベンチレーター株式会社

図面番号 24 − 17