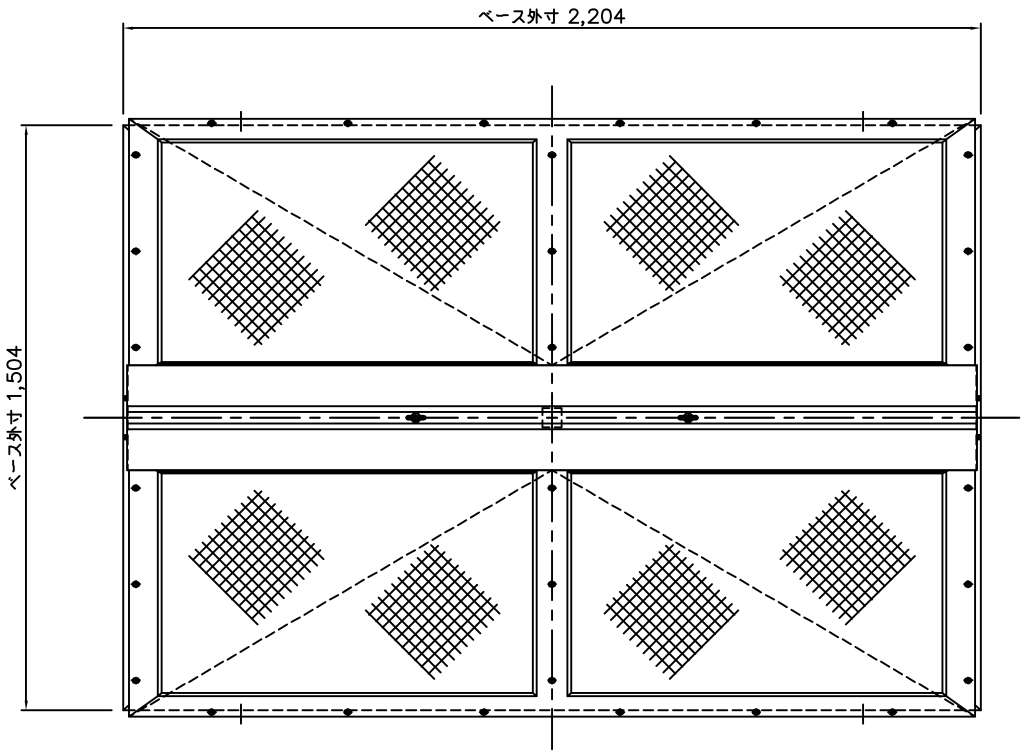
ベース外寸 2,204
ベース外寸 1,504

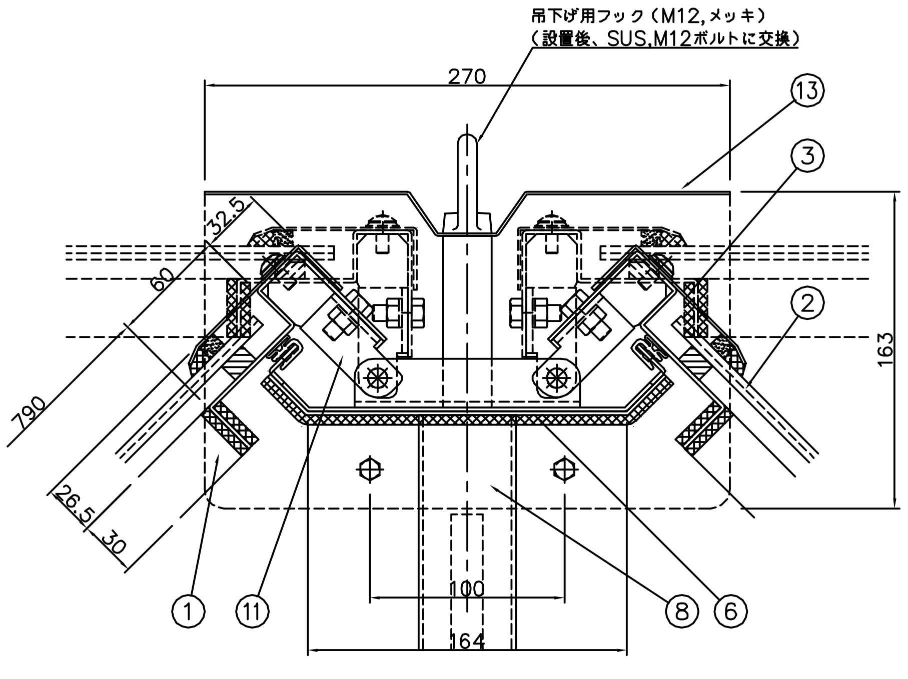
吊下げ用フック（M12,メッキ）
（設置後、SUS,M12ボルトに交換）
270
32.5
60
790
26.5
30
163
100
164
⑬
③
②
①
⑪
⑧
⑥

A 部詳細図 S=1/2

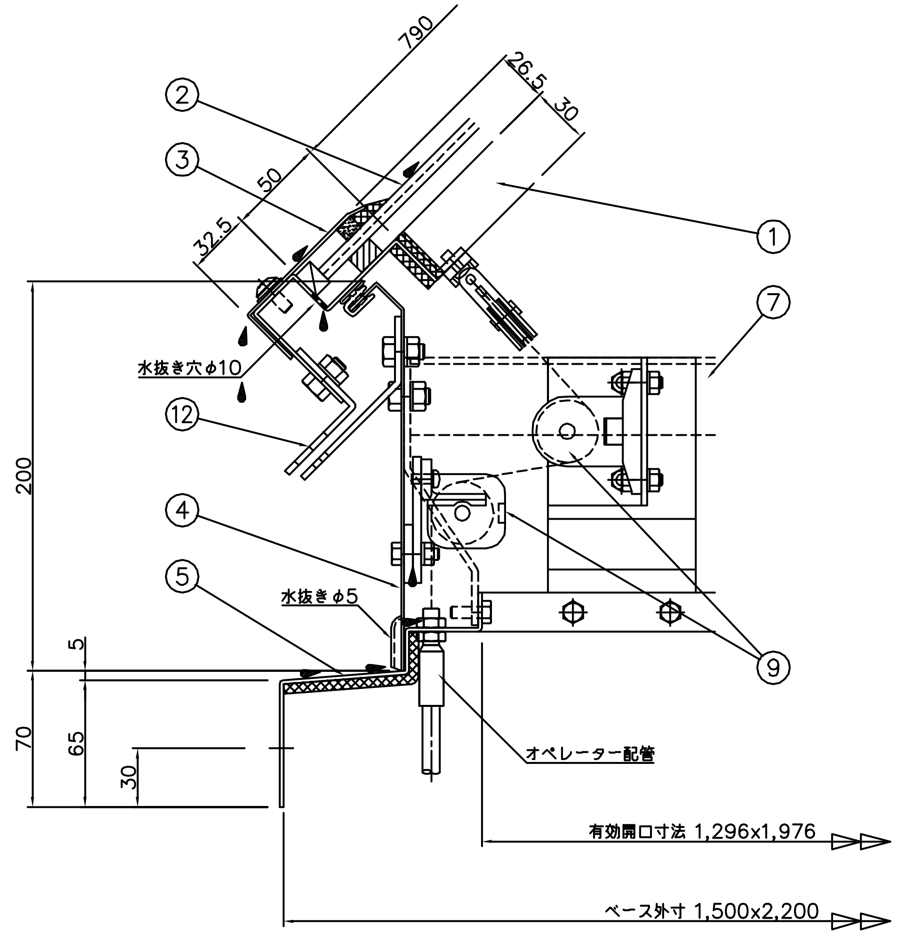
790
26.5
30
50
32.5
②
③
①
⑦
水抜き穴φ10
⑫
200
④
⑤
水抜きφ5
⑨
5
70
65
30
オペレーター配管
有効開口寸法 1,296x1,976
ベース外寸 1,500x2,200

B 部詳細図 S=1/2

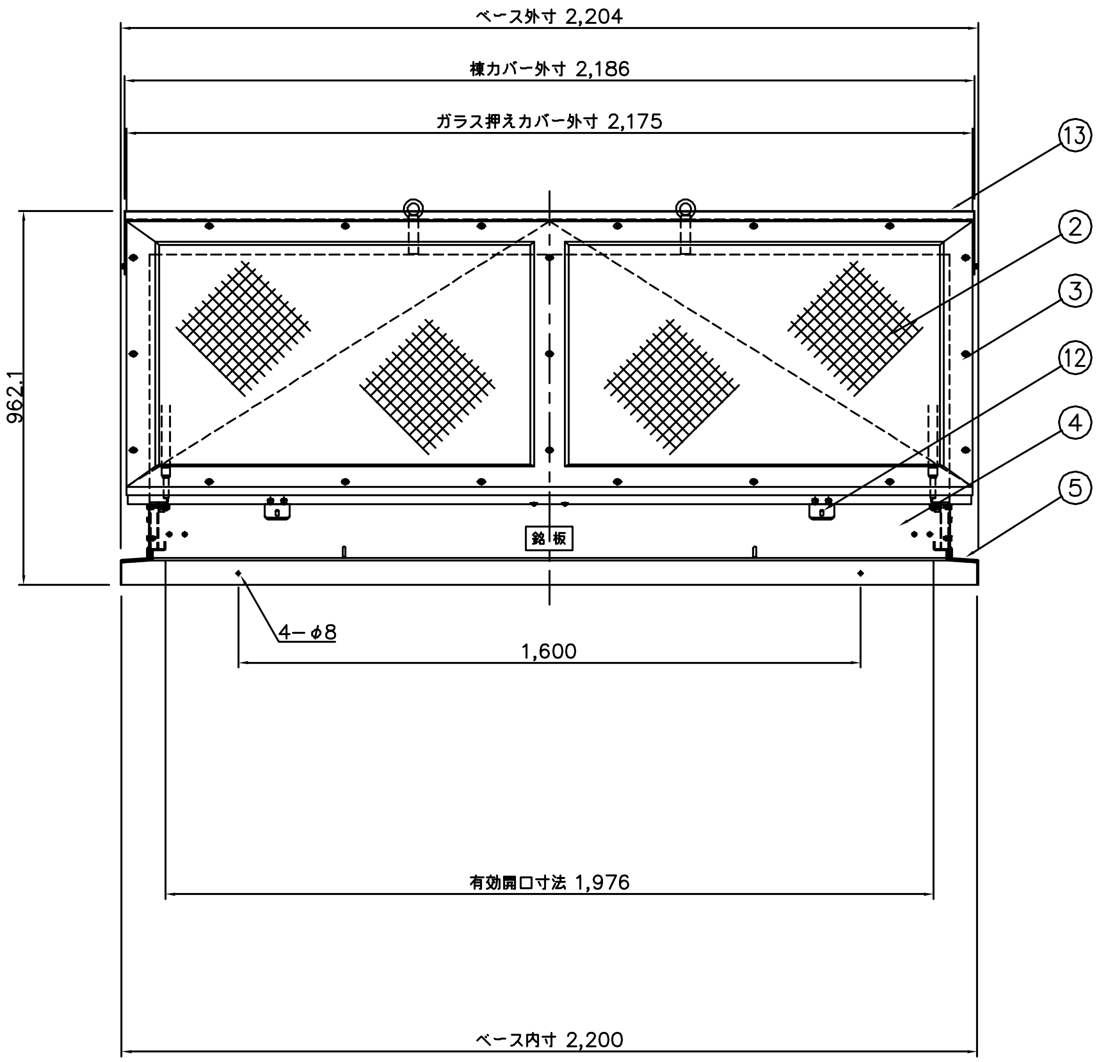
ベース外寸 2,204
棟カバー外寸 2,186
ガラス押えカバー外寸 2,175
⑬
②
③
⑫
④
⑤
962.1
銘板
4−φ8
1,600
有効開口寸法 1,976
ベース内寸 2,200

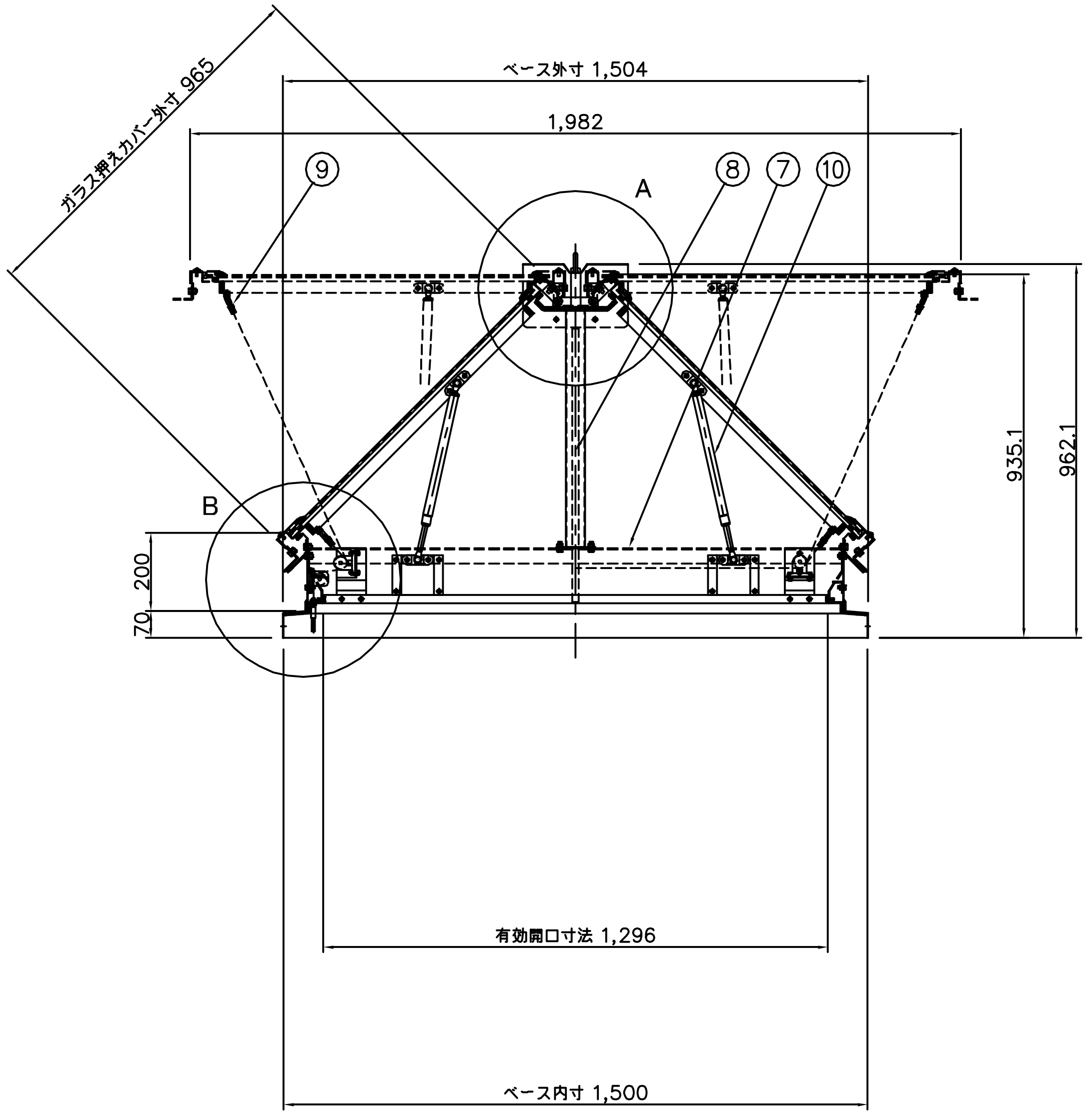
ガラス押えカバー外寸 965
ベース外寸 1,504
1,982
⑨
A
⑧
⑦
⑩
B
200
70
935.1
962.1
有効開口寸法 1,296
ベース内寸 1,500

番号	部　品　名	材 質　又は　規 格	数量
1	ドアフレーム	ガルバリウム鋼板 t=2.0	2
2	網入り型板ガラス	t=6.8（880x1020）	4
3	ガラス押えカバー	ガルバリウム鋼板 t=1.6	2
4	ボディ	ガルバリウム鋼板 t=1.6	1
5	ベース	ガルバリウム鋼板 t=2.0	1
6	天井部ボディ	ガルバリウム鋼板 t=2.0 （裏面、不燃断熱材 t=5.0貼付）	1
7	内部鉄骨 1	亜鉛メッキ鋼板 t=3.2	1
8	内部鉄骨 2	ロ−50x50（スチール、メッキ）	1
9	滑　車	ZDC2	8
10	ガススプリング	Y3140	4
11	蝶　番	SUS304 HOT t=3.0	4
12	仮止金具	SUS304 HOT t=3.0	4
13	棟カバー	ガルバリウム鋼板 t=1.6	1

排煙面積 2.56 ㎡

採光面積 2.56 ㎡

殿

御受領印

殿

御受領印

特記事項

No.	年 月 日	訂 正 追 記 事 項	記入者
△	・ ・		
△	・ ・		
△	・ ・		
△	・ ・		
△	・ ・		
△	・ ・		
△	・ ・		

単位 m/m
日付 '15・10・20
A1 1/10 1/2
A3 1/20 1/4
設計
承認
製図 加藤
検図
工事名称
図面名称 HUL-2700G-GL
三和式ベンチレーター株式会社
図面番号 8－3