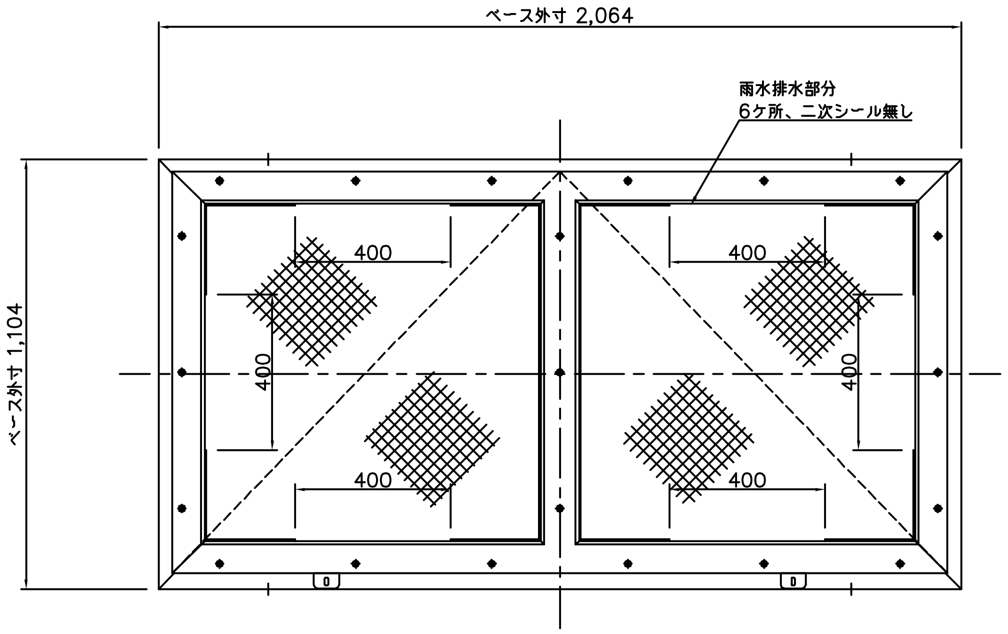
ベース外寸 2,064
雨水排水部分
6ケ所、二次シール無し
ベース外寸 1,104
400
400
400
400
400
400

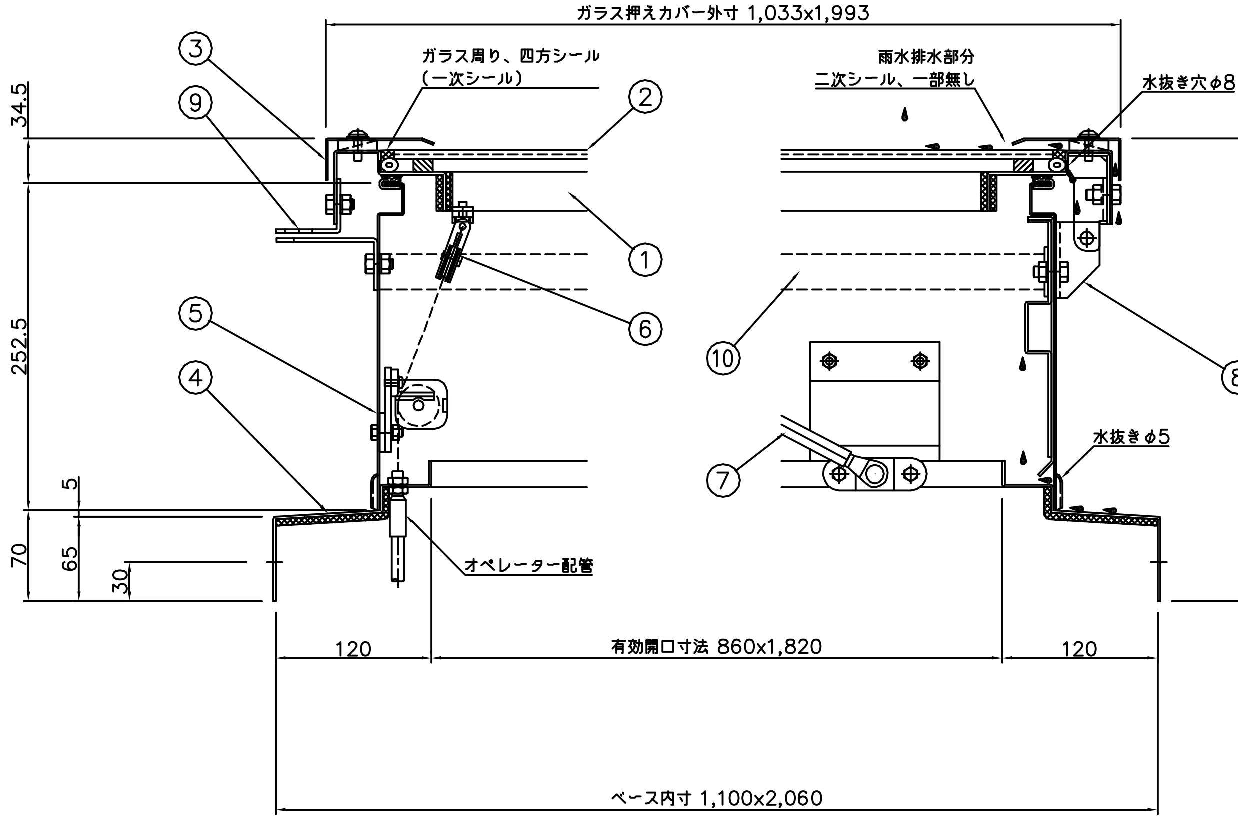
ガラス押えカバー外寸 1,033x1,993
③
⑨
ガラス周り、四方シール
（一次シール）
②
①
⑥
⑤
④
雨水排水部分
二次シール、一部無し
水抜き穴φ8
⑩
⑧
⑦
水抜きφ5
オペレーター配管
34.5
252.5
5
70
65
30
357
120
有効開口寸法 860x1,820
120
ベース内寸 1,100x2,060

A 部詳細図 S=1/3

B 部詳細図 S=1/3

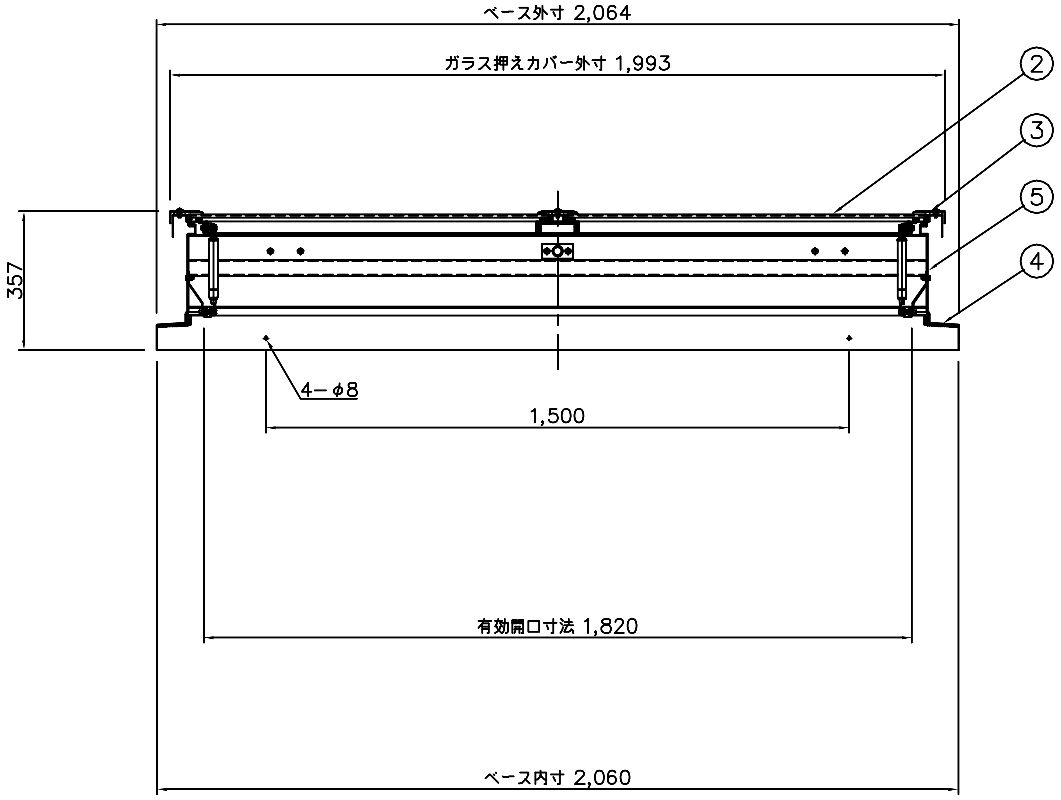
ベース外寸 2,064
ガラス押えカバー外寸 1,993
②
③
⑤
④
357
4−φ8
1,500
有効開口寸法 1,820
ベース内寸 2,060

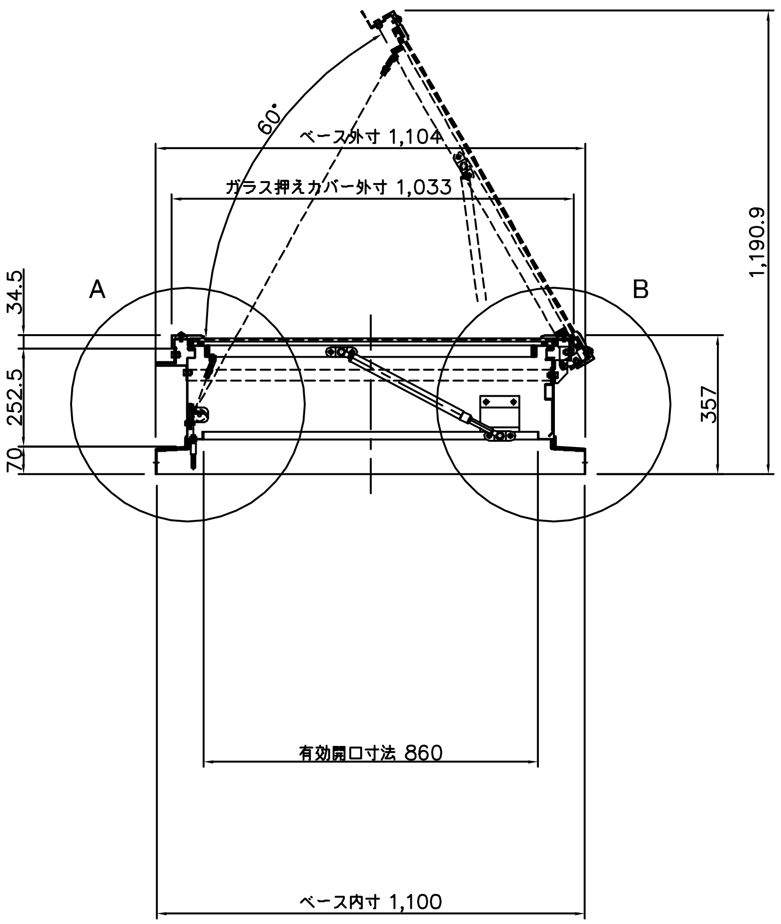
60°
ベース外寸 1,104
ガラス押えカバー外寸 1,033
1,190.9
A
B
34.5
252.5
70
357
有効開口寸法 860
ベース内寸 1,100

番号	部　品　名	材質 又は 規格	数量
1	ドアフレーム	SUS304 2B t=2.0	1
2	網入り型板ガラス	t=6.8（928x919）	2
3	ガラス押えカバー	SUS304 2B t=1.5	1
4	ベース	SUS304 2B t=2.0	1
5	ボディ	SUS304 2B t=1.5	1
6	滑　車	ZDC2	3
7	ガススプリング	Y3140	2
8	蝶　番	SUS304 HOT t=3.0	2
9	仮止金具	SUS304 HOT t=3.0	2
10	ボディ補強パイプ	φ27.2（スチール、メッキ）	1

排煙面積 1.56 ㎡

採光面積 1.39 ㎡

殿	殿
御受領印	御受領印

特記事項

No,	年　月　日	訂　正　追　記　事　項	記入者
⚠1	・　・		
⚠2	・　・		
⚠3	・　・		
⚠4	・　・		
⚠5	・　・		
⚠6	・　・		
⚠7	・　・		

単位	m/m	日付	'15・09・01
A1	1/10 1/3	A3	1/20 1/6
設計		承認	
製図	加藤	検図	

工事名称	
図面名称	HRL−1600G・水平
三和式ベンチレーター株式会社	図面番号 20 − 12