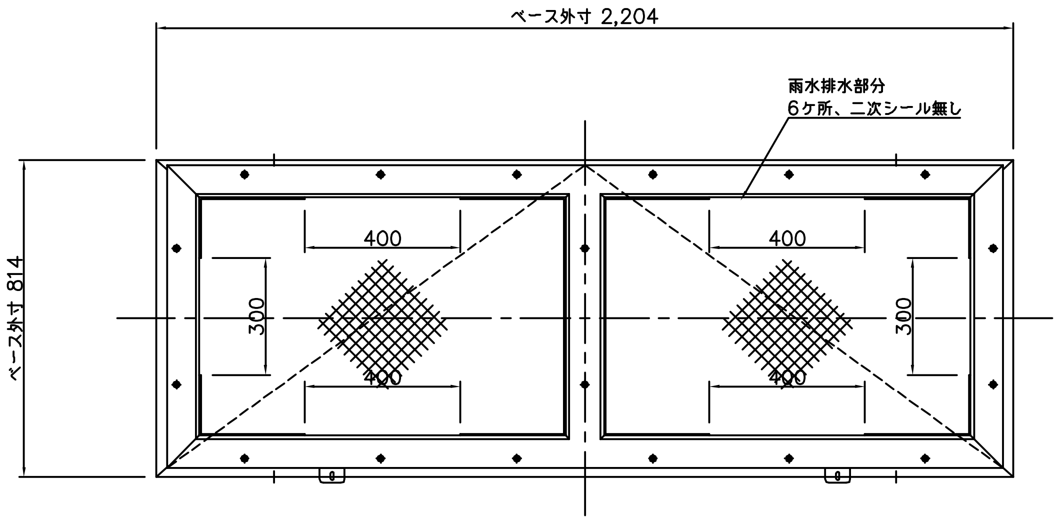
ベース外寸 2,204
雨水排水部分
6ケ所、二次シール無し
400
400
300
400
400
300
ベース外寸 814

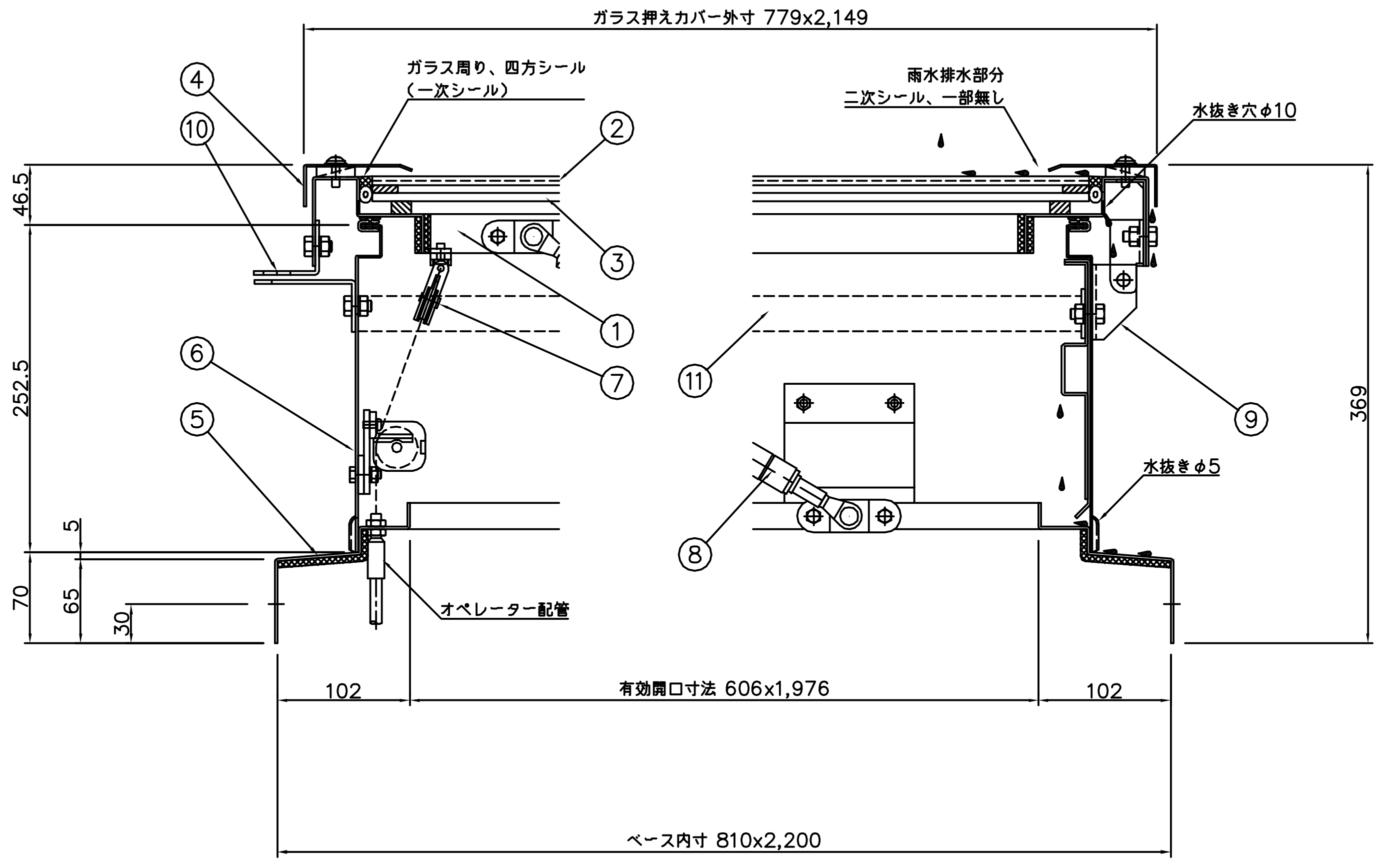
ガラス押えカバー外寸 779x2,149
ガラス周り、四方シール
（一次シール）
雨水排水部分
二次シール、一部無し
水抜き穴φ10
④
⑩
②
③
①
⑦
⑥
⑤
⑪
⑨
⑧
46.5
252.5
5
70
65
30
369
水抜きφ5
オペレーター配管
102
有効開口寸法 606x1,976
102
ベース内寸 810x2,200

A 部詳細図 S=1/3

B 部詳細図 S=1/3

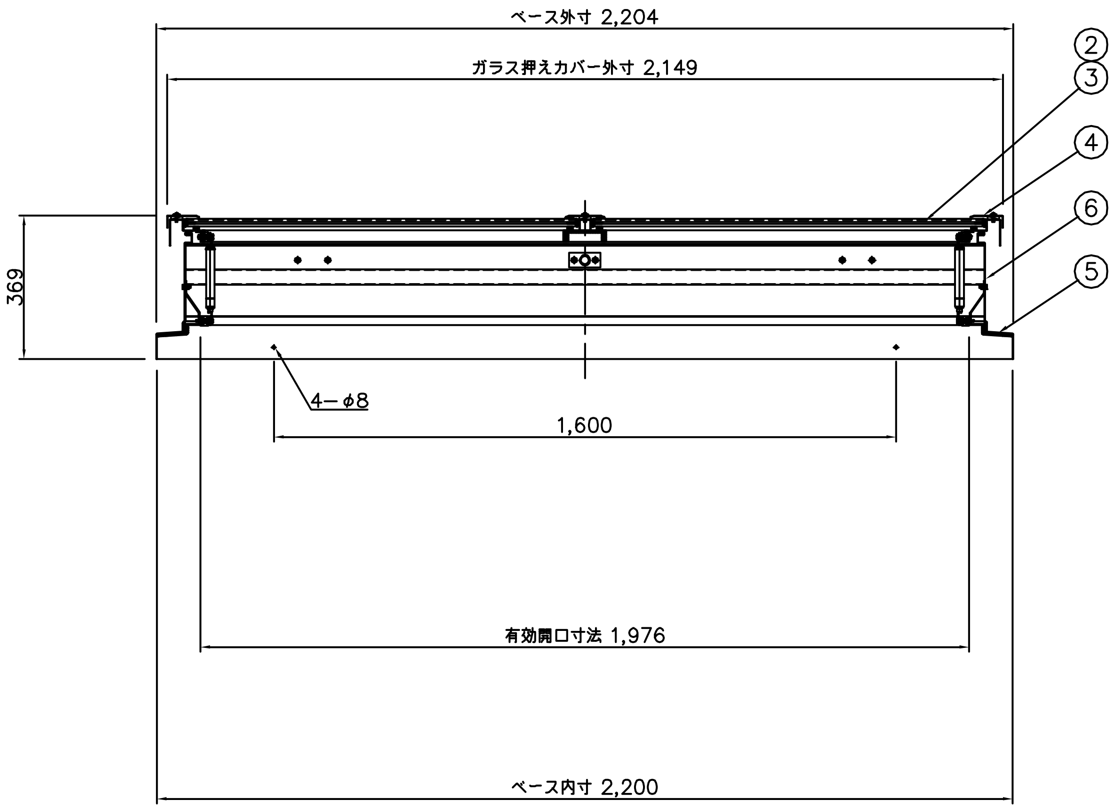
ベース外寸 2,204
ガラス押えカバー外寸 2,149
②
③
④
⑥
⑤
369
4−φ8
1,600
有効開口寸法 1,976
ベース内寸 2,200

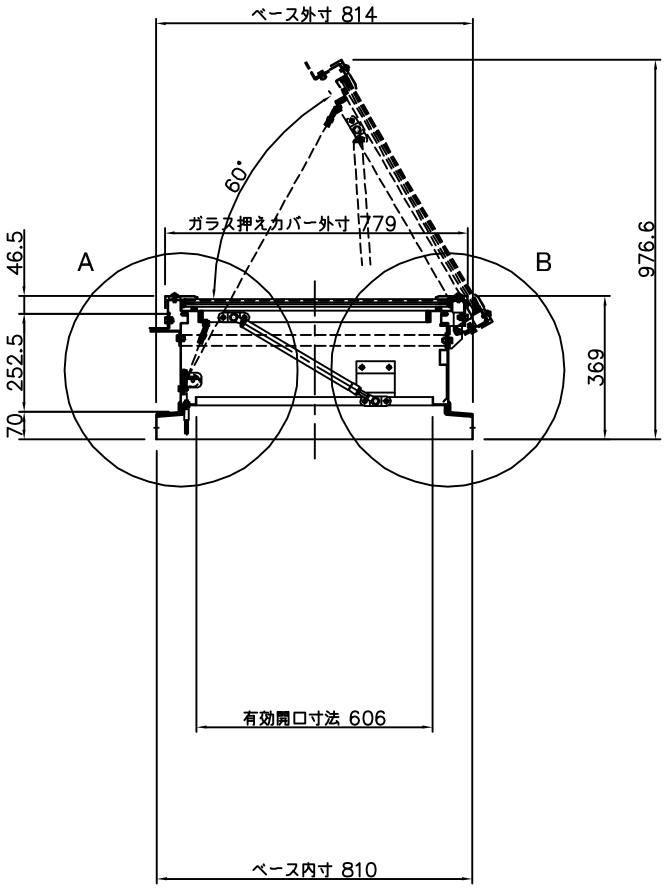
ベース外寸 814
60°
ガラス押えカバー外寸 779
A
B
46.5
252.5
70
976.6
369
有効開口寸法 606
ベース内寸 810

番号	部　品　名	材　質　又は　規　格	数量
1	ドアフレーム	SUS304 2B t=2.0	1
2	網入り型板ガラス	t=6.8（674x997）	2
3	中空シート（乳白）	t=6.0（674x997）	2
4	ガラス押えカバー	SUS304 2B t=1.5	1
5	ベース	SUS304 2B t=2.0	1
6	ボディ	SUS304 2B t=1.5	1
7	滑　車	ZDC2	3
8	ガススプリング	Y3141	2
9	蝶　番	SUS304 HOT t=3.0	2
10	仮止金具	SUS304 HOT t=3.0	2
11	ボディ補強パイプ	φ27.2（スチール、メッキ）	1

排煙面積 1.19 m²

採光面積 1.05 m²

殿	殿
御受領印	御受領印

特記事項

No,	年 月 日	訂 正 追 記 事 項	記入者
△1	・ ・		
△2	・ ・		
△3	・ ・		
△4	・ ・		
△5	・ ・		
△6	・ ・		
△7	・ ・		

単位	m/m	日付	'15・09・10	工事名称	
A1	1/10 1/3	A3	1/20 1/6	図面名称	HRL−1300GB・水平
設計		承認			
製図	加藤	検図		三和式ベンチレーター株式会社	図面番号 20 − 09