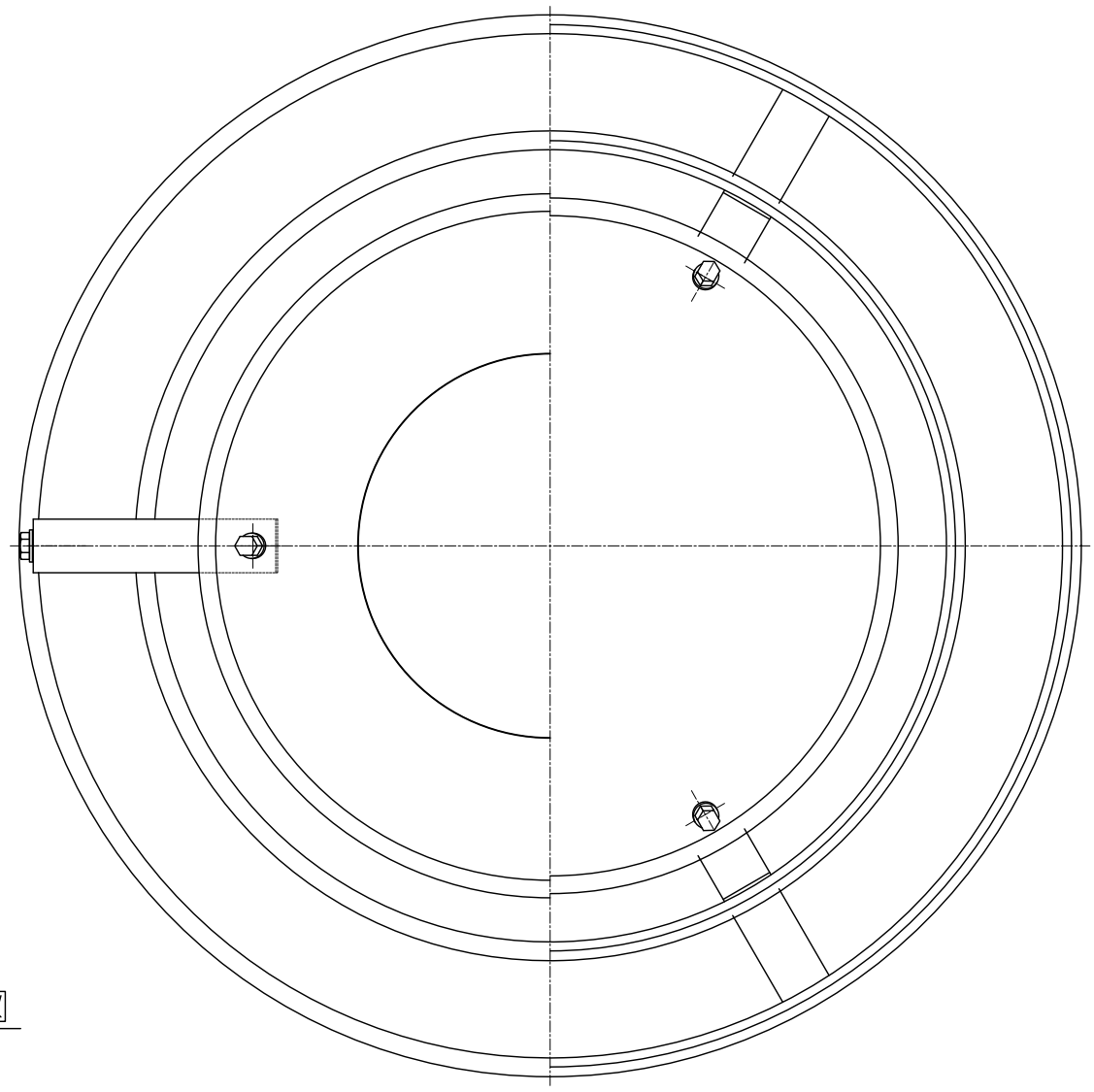

A-A'断面図

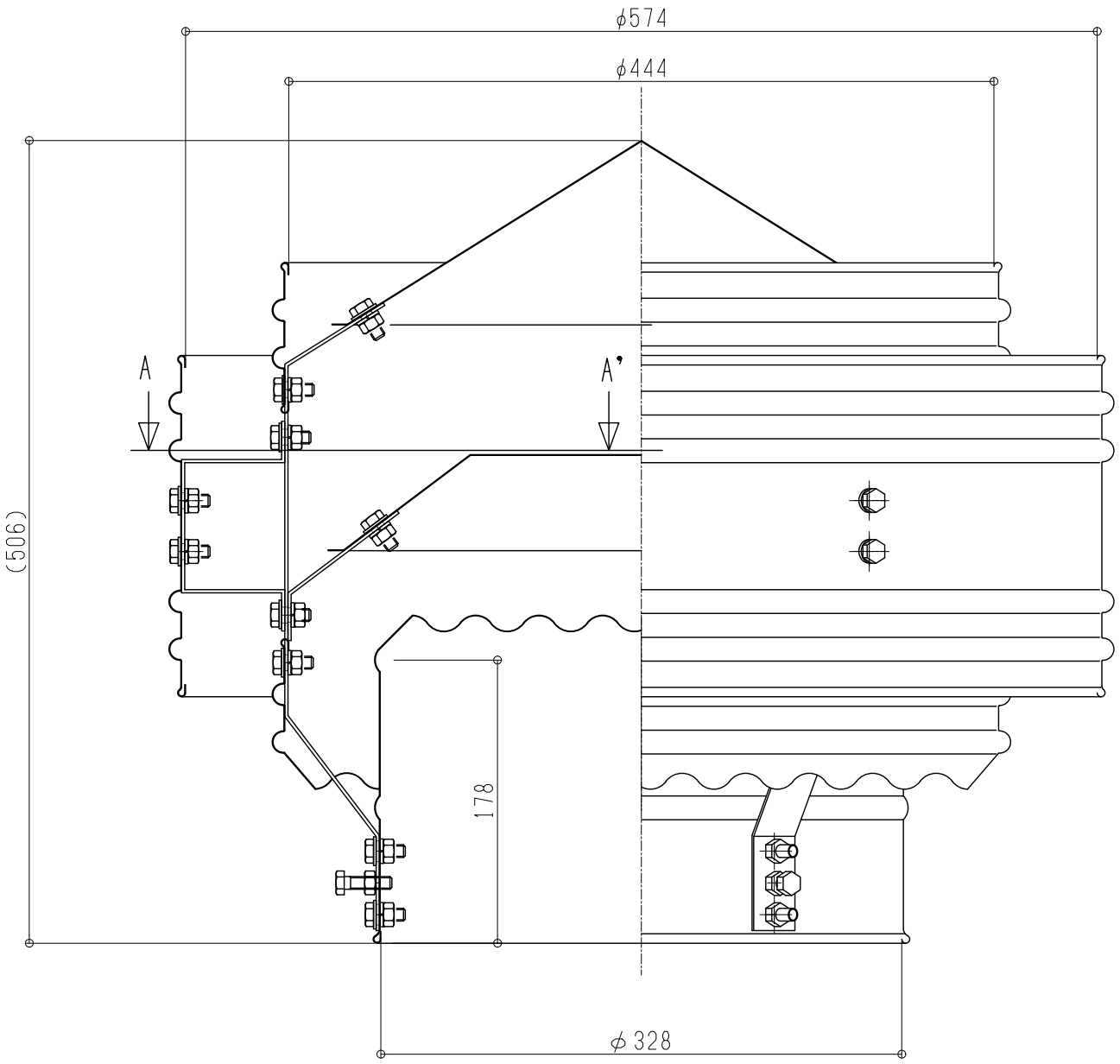

記事	番号	DATE	訂正追記事項	記入者	単位	m/m	日付	2020.06.01	製品名	自然換気 固定式		
材質 ｶﾞﾙﾊﾞﾘｳﾑ鋼板 t0.5 ﾎﾞﾙﾄ SUS製 鉄骨 ｽﾁｰﾙ/ﾒｯｷ加工 ｽﾎﾟｯﾄ溶接部ﾀｯﾁｱｯﾌﾟ	1				A1	1/2	A3	1/4	品番	HD-318		
	2											
	3											
	4				設計		承認		現場名			
	5											
	6				製図	北村	検図	佐伯	三和式ベンチレーター株式会社		図番	HD-31G2006
	7											