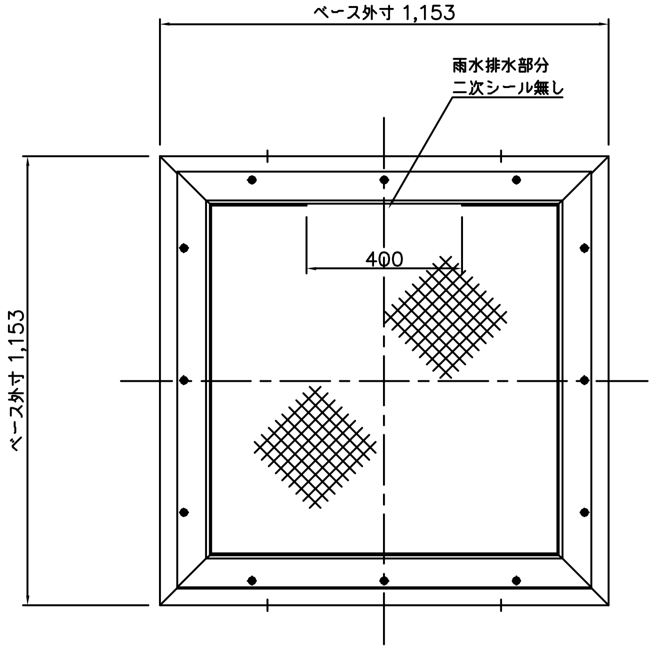
ベース外寸 1,153
雨水排水部分
二次シール無し
400
ベース外寸 1,153

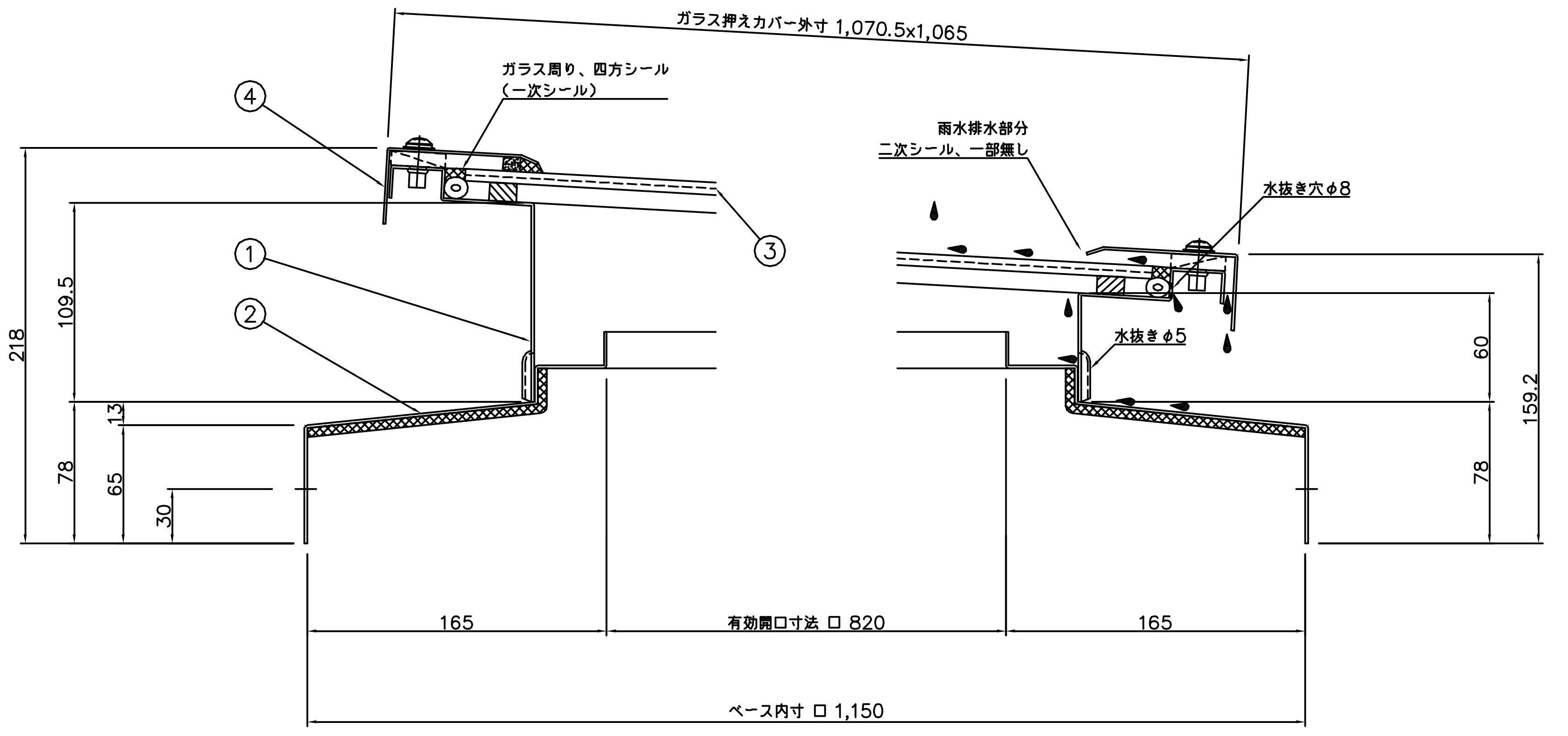
ガラス押えカバー外寸 1,070.5x1,065
ガラス周り、四方シール
(一次シール)
④
③
①
②
218
109.5
13
78
65
30
雨水排水部分
二次シール、一部無し
水抜き穴φ8
水抜きφ5
60
159.2
78
165
有効開口寸法 ロ 820
165
ベース内寸 ロ 1,150

A 部詳細図 S=1/2

B 部詳細図 S=1/2

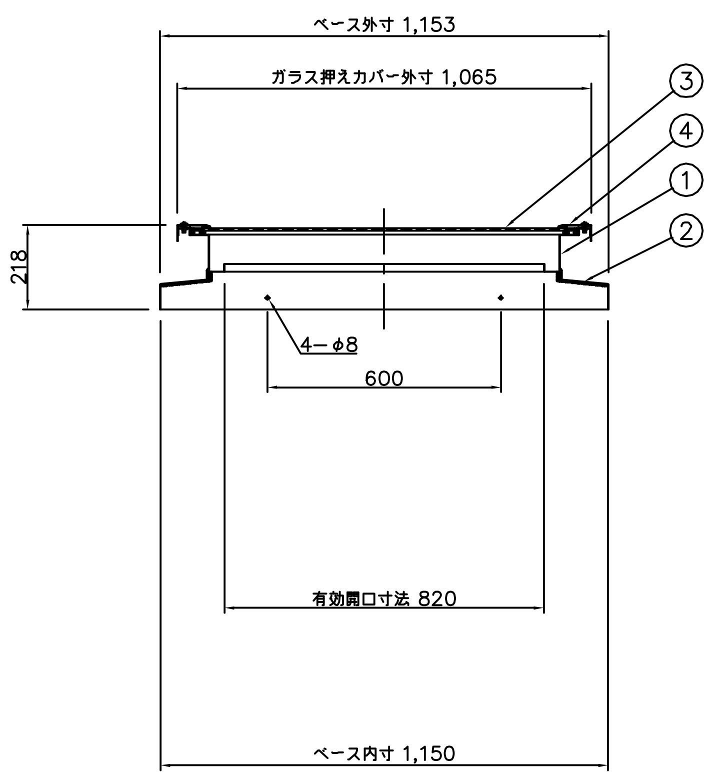
ベース外寸 1,153
ガラス押えカバー外寸 1,065
③
④
①
②
218
4−φ8
600
有効開口寸法 820
ベース内寸 1,150

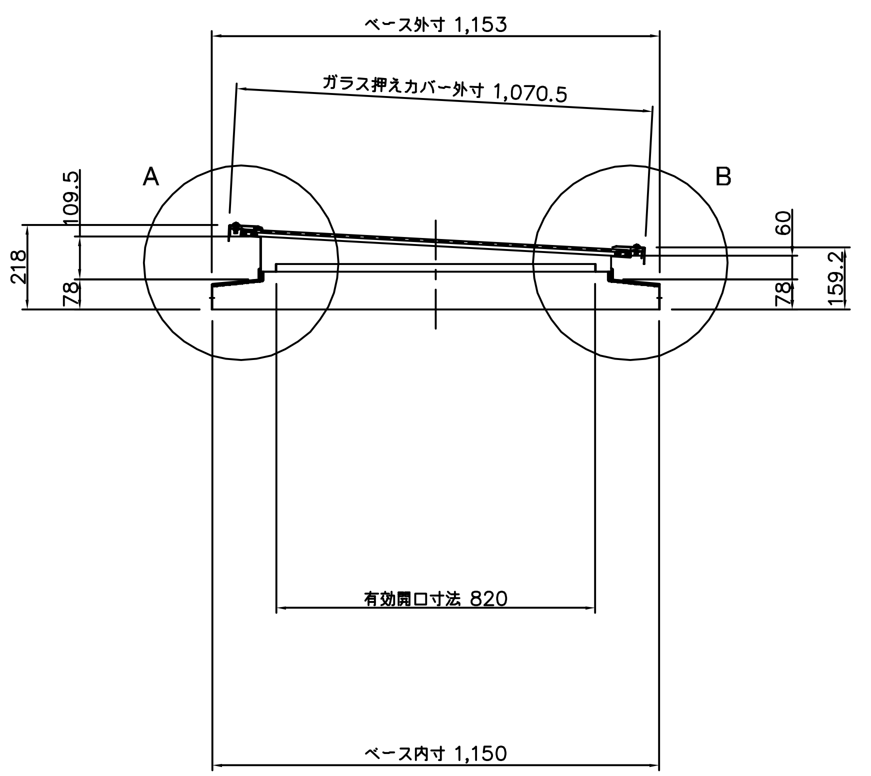
ベース外寸 1,153
ガラス押えカバー外寸 1,070.5
A
B
109.5
218
78
60
159.2
78
有効開口寸法 820
ベース内寸 1,150

番号	部品名	材質 又は 規格	数量
1	ボディ	SUS304 2B t=1.5	1
2	ベース	SUS304 2B t=1.5	1
3	網入り型板ガラス	t=6.8 (980x980)	1
4	ガラス押えカバー	SUS304 2B t=1.5	1

採光面積 0.67 m²

殿

御受領印

殿

御受領印

特記事項

No,	年 月 日	訂正追記事項	記入者
⚠1	・ ・		
⚠2	・ ・		
⚠3	・ ・		
⚠4	・ ・		
⚠5	・ ・		
⚠6	・ ・		
⚠7	・ ・		

単位	m/m	日付	'15・10・08
A1	1/10 1/2	A3	1/20 1/4
設計		承認	
製図	加藤	検図	

工事名称

図面名称 HBQ-900G・勾配

三菱電機ベンチレーター株式会社

図面番号 30 − 09