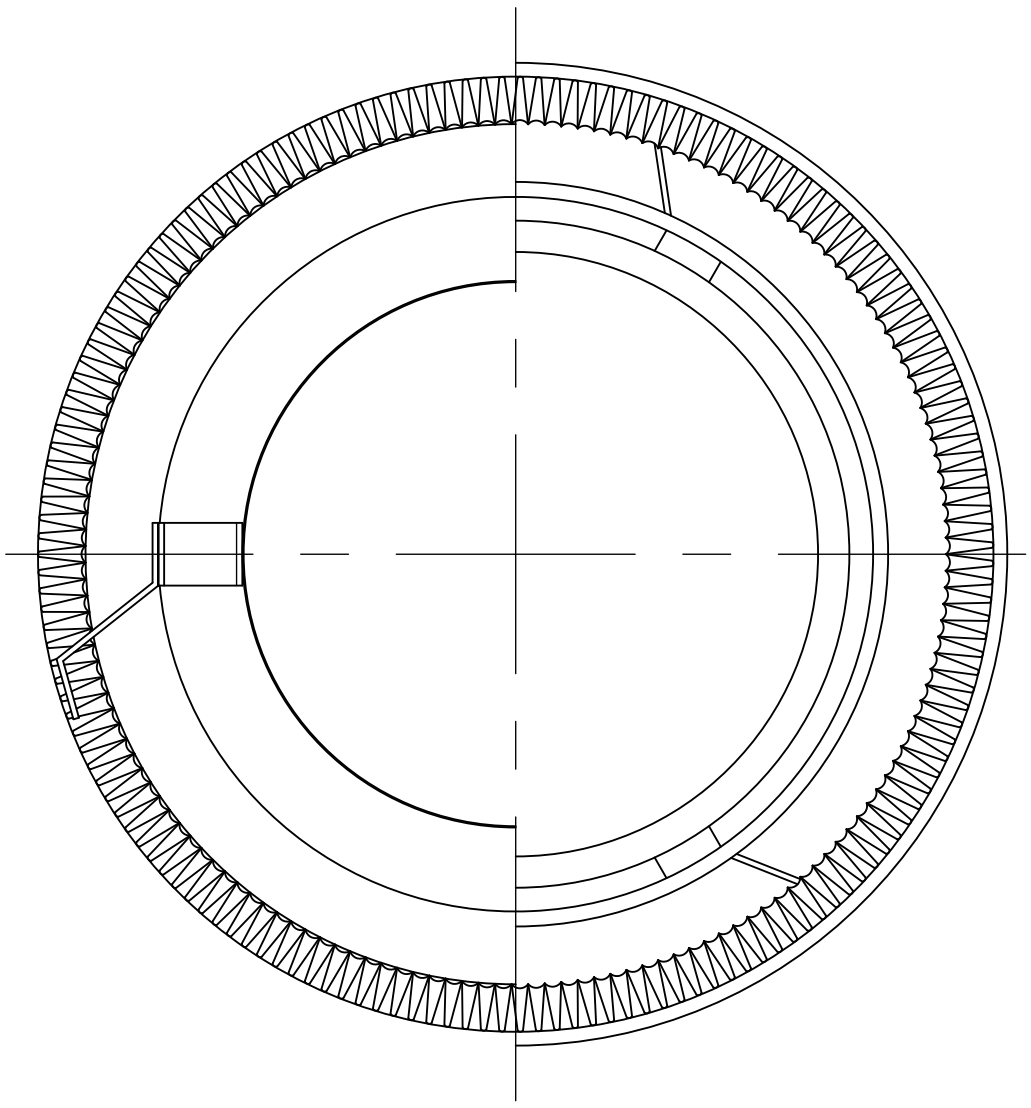

A－A’断面図

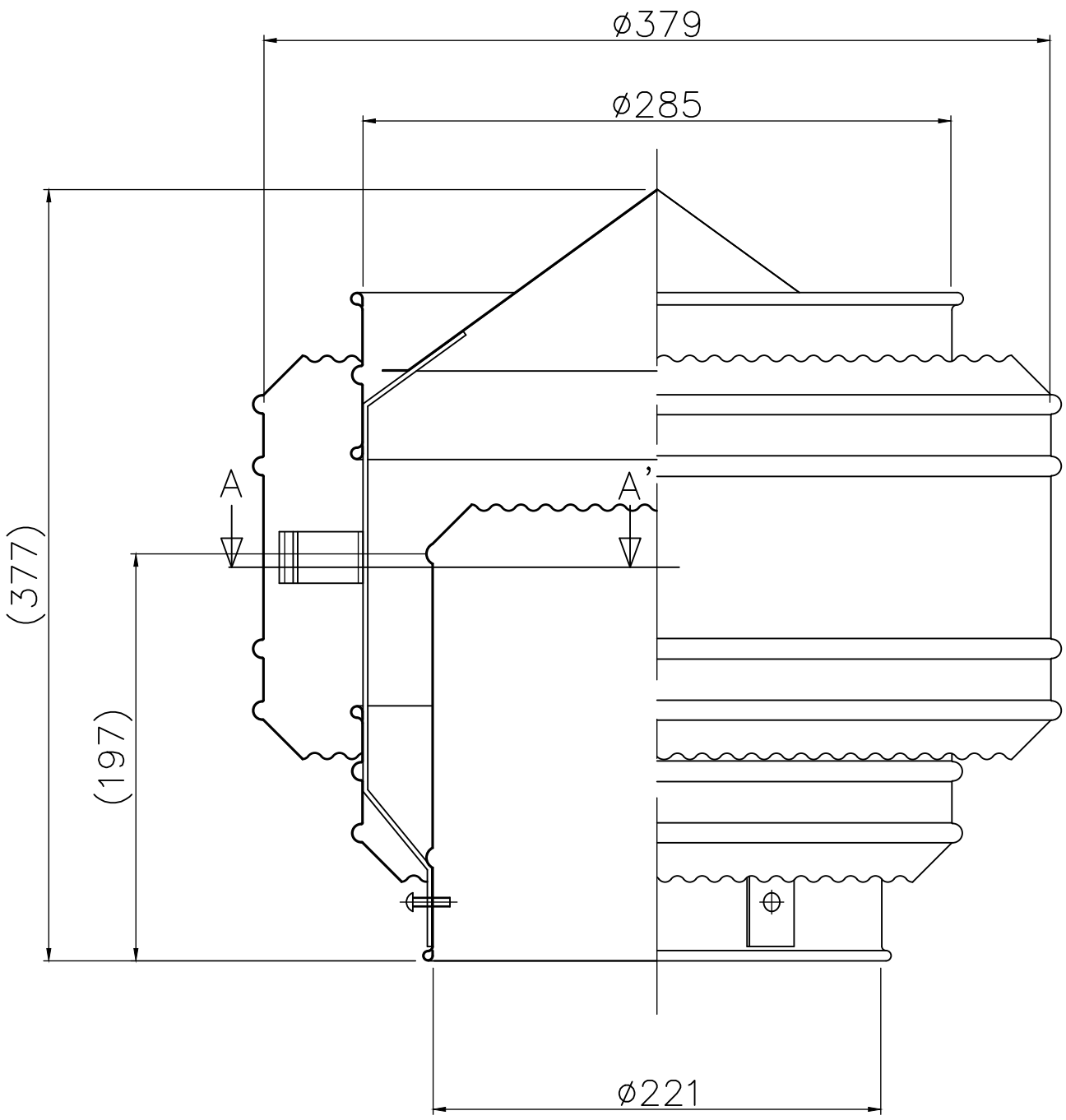

記事	No.	年月日	訂正追記事項	記入者	枚数	／	日付	H22,10,01	名称	固定式ベンチレーター
材質 ガルバリウム鋼板 t=0.5 組立 スポット溶接 塗装 シルバー	△1				単位	m/m	尺度	1/3 ／	型式	D－210
	△2									
	△3				設計		承認		品番	D－210－000－G
	△4									
	△5				製図	北村	検図	加藤	三和式ベンチレーター株式会社	図番
	△6									